Technisches Datenblatt

Reihen-Druck-Schelle, reinweiß

Artikelnummer: 2250705



Universalschelle für Einzelbefestigung von Kabeln, Leitungen und Rohren, alle Größen sind beliebig untereinander anreihbar, mit Klebefuß, Langloch und zum Aufschrauben auf Gewinde M6. *Grösse 3-7 nicht geeignet für Nagelgerät.

HALOGEN FREE CE

PA Polyamid

Stammdaten

Artikelnummer	2250705
Typ	2037 12-20 RW
Bezeichnung 1	Reihen-Druck-Schelle
Hersteller	OBO
Dimension	12-20mm
Farbe	reinweiß; RAL 9010
Werkstoff	Polyamid
Kleinste VK-Einheit	50
Mengeneinheit	Stück
Gewicht	0,586 kg
Gewichtseinheit	kg/100 St.
CO2 Fußabdruck (GWP) Cradle-to-Gate	0,0288 kg CO2e / 1 Stück

Technisches Datenblatt

Reihen-Druck-Schelle, reinweiß

Artikelnummer: 2250705

Abmessungen

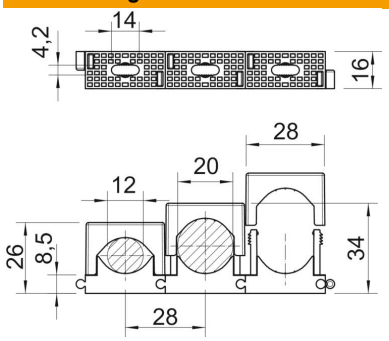

Maß A	28 mm
Maß d max.	20 mm
Maß d min.	12 mm
Maß F	14 mm
Maß H1	8,5 mm
Maß H2	26 mm
Maß H3	34 mm

Technische Daten

Anreihbar	ja
Anzahl der Kabel/Rohre	1
Befestigungsart	Schraubloch
Halogenfrei	ja
Rastsystem	ja
ROHS Konform	ja
Schlagfest	nein
Spannbereich D max.	20 mm
Spannbereich D min.	12 mm