PHILIPS

R125 IR 375W E27
230-250V CL 1CT/10

923223543807



Onmiddellijk licht, precies waar en wanneer dat nodig is

De infrarode reflectorlampen van Philips zijn ontworpen om te werken onder de zwaarste omstandigheden zoals in een boerderij, badkamer of keuken en de directe omgeving daarvan. Ze hebben een sterke constructie, dankzij het gebruik van hardglas. Door hun compacte vorm en universele lampvoet kunnen ze breed worden toegepast. Warmtelampen zijn een zeer goede methode om warmte op te wekken. De infraroodlampen leveren directe, tochtvrije warmte aan dieren en mensen, maar ook aan voedsel. Deze voordelen hebben landbouwers, consumenten en koks over de hele wereld doen kiezen voor Philips infraroodlampen, want dat zijn de stevigste, meest efficiënte lampen die te krijgen zijn voor deze toepassingen.

Wijziging van gegevens voorbehouden

Algemene informatie

Lampvoet	E27
Gebruiksstand	UNIVERSEEL [Elke of universeel (U)]
Nominale levensduur	5.000 hr
Nominale levensduur (uren)	5.000 hr
Lamptype	Incandescent

Bedrijfs- en elektrische gegevens

Energieverbruik	375 W
Spanning (nom.)	230-250 V

Dimbaarheid en regelsystemen

Dimbaar	Ja

Eigenschappen behuizing en afmetingen

Lampafwerking	Helder
Lampmateriaal	Hard glas
Lampvorm	R125
Nettogewicht (per stuk)	137,100 g

Keurmerken en classificaties

CE-markering	Ja

Productgegevens

Productnaam voor bestelling	R125 IR 375W E27 230-250V CL 1CT/10
Volledige productnaam	R125 IR 375W E27 230-250V CL 1CT/10
Full EOC	871150012659725
Bestelcode	8711500126597
Materiaalnr. (12NC)	923223543807
Lokale code	IR375CH
Numerator - Aantal per pak	1
EAN/UPC - product/behuizing	8711500126597
Numerator - Dozen per buitendoos	10
EAN/UPC - Case	8711500141118

Maatschets

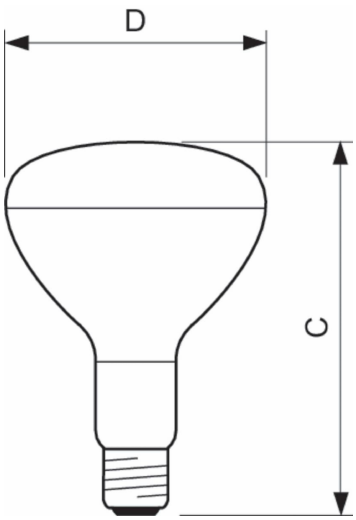

Product	D	C (max)
R125 IR 375W E27 230-250V CL 1CT/10	125 mm	183 mm

© 2026 Signify Holding. Alle rechten voorbehouden. De informatie die in dit document wordt verstrekt kan zonder voorafgaande kennisgeving worden gewijzigd. Signify doet geen uitspraken over en geeft geen garanties voor de nauwkeurigheid of volledigheid van de informatie in dit document en kan op geen enkele wijze aansprakelijk worden gesteld voor handelingen die op deze informatie worden gebaseerd. De informatie in dit document is niet bedoeld als offerte en maakt geen deel uit van enige aanbieding of overeenkomst, tenzij anderszins overeengekomen met Signify. Philips en het Philips schildembleem zijn gedeponeerde handelsmerken van Koninklijke Philips N.V.