PHILIPS

PAR38 IR 150W E27 230V Red 1CT/12

923806644210



Een comfortabele warmtebron voor uw spieren

Signify heeft twee infraroodlampen voor warmte afgevende apparaten voor gebruik thuis. Deze Philips infraroodlampen hebben een golflengtespectrum met een uitgesproken piek bij ongeveer 1000 nm in het diep doordringende IR-A-bereik. Het IR-A-bereik heeft een groter doordringingsvermogen, wat betekent dat de warmte over een groter deel van de huid wordt verdeeld en zo een aangenamere en diffuse warmte creëert. Philips infraroodlampen voor gebruik thuis zijn ontworpen om ontspanning van de spierspanning te stimuleren. Deze lampen kunnen worden gebruikt om de menselijke huid, spieren en gewrichten te verwarmen.

Wijziging van gegevens voorbehouden

Waarschuwingen en veiligheid

- Het is uiterst onwaarschijnlijk dat een lamp kapot zal gaan als deze op de juiste manier wordt gebruikt. Mocht een lamp toch breken, ruim de onderdelen dan voorzicht op (bij voorkeur met handschoenen of andere bescherming om snijwonden te voorkomen). Doe de onderdelen in een afsluitbare plastic zak en breng die naar uw plaatselijke afvalverwerking voor recycling. Gebruik geen stofzuiger.
- Volg de aanbevolen tijd en afstand op voor de hoeveelheid blootstelling aan het apparaat waarmee deze lamp wordt gebruikt. Als je je daar niet aan houdt, kan de infraroodstraling brandwonden of andere reacties van de huid veroorzaken.
- Volg de apparaatinstructies op voor de veiligheid en bescherming van je ogen en huid. Richt de lamp niet direct op je ogen, maar bescherm je ogen altijd. Dit zal ook door de fabrikant van het apparaat worden aanbevolen.

Algemene informatie

Lampvoet	E27
Gebruiksstand	VBU/VBD90 [Verticaal of lampvoet boven +/-90D]
Nominale levensduur	300 hr
Nominale levensduur (uren)	300 hr
Lamptype	Incandescent

Bedrijfs- en elektrische gegevens

Energieverbruik	150 W
Spanning (nom.)	230 V

Dimbaarheid en regelsystemen

Dimbaar	Ja

Eigenschappen behuizing en afmetingen

Lampafwerking	Rood
Lampmateriaal	Hard glas
Lampvorm	PAR38
Nettogewicht (per stuk)	308,000 g

Keurmerken en classificaties

CE-markering	Ja

Productgegevens

Productnaam voor bestelling	PAR38 IR 150W E27 230V Red 1CT/12
Volledige productnaam	PAR38 IR 150W E27 230V Red 1CT/12
Full EOC	871150012887415
Bestelcode	8711500128874
Materiaalnr. (12NC)	923806644210
Lokale code	IR150RPAR
Numerator - Aantal per pak	1
EAN/UPC - product/behuizing	8711500128874
Numerator - Dozen per buitendoos	12
EAN/UPC - Case	8727900207347

Maatschets

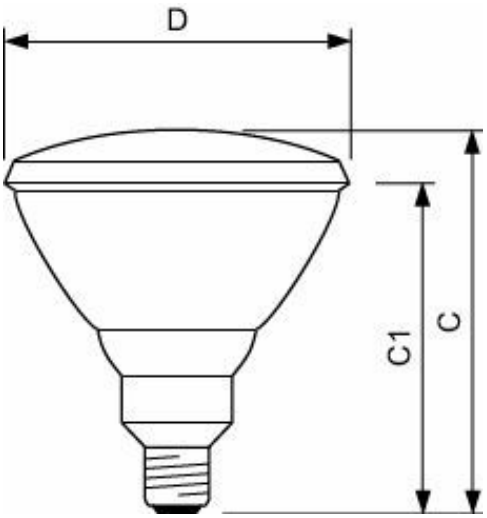

Product	D	C (max)	C1 (max)
PAR38 IR 150W E27 230V Red 1CT/12	121 mm	136 mm	124 mm

© 2026 Signify Holding. Alle rechten voorbehouden. De informatie die in dit document wordt verstrekt kan zonder voorafgaande kennisgeving worden gewijzigd. Signify doet geen uitspraken over en geeft geen garanties voor de nauwkeurigheid of volledigheid van de informatie in dit document en kan op geen enkele wijze aansprakelijk worden gesteld voor handelingen die op deze informatie worden gebaseerd. De informatie in dit document is niet bedoeld als offerte en maakt geen deel uit van enige aanbieding of overeenkomst, tenzij anderszins overeengekomen met Signify. Philips en het Philips schildembleem zijn gedeponeerde handelsmerken van Koninklijke Philips N.V.