Productinformatieblad

Specificaties

solid state relay-DIN rail, 1phase, 48-600Vac output, 90-280Vac/Vdc control, 20A

SSD1A320M7C1

EAN Code: 3606489807832

Prijs: 82,05 EUR

Hoofd

range of product	Harmony Solid state relais
product or component type	Modulaire DIN-railrelais
device short name	SSD1
aantal kanalen	1
Aantal fases:	1 fase
bijkomende functie	Relaisconfiguratie
montagesteun	35 mm symmetrische DIN-rail conform aan IEC 60715
nominale stroom	20 A
output switching mode	Nulspanning schakelen

Complementair

werkingssnelheid in Hz	47...440 Hz
nominale werking	Ononderbroken
uitgangsspanning	48...600 V AC
spanning stuurkring	90...280 V AC/DC
aanspanmoment	1.5...1.7 N.m voor control input 13...15 lb.in voor control input 1.5...1.7 N.m voor belastingsoutput 13...15 lb.in voor belastingsoutput
aansluitingen - aansluitklemmen	Schroefklemmen, clamping connection capacity:1...4 mm², AWG 18...AWG 12 for invoer Schroefklemmen, clamping connection capacity:1...6 mm², AWG 18...AWG 10 for uitvoer
doorslagvastheid	4 kV AC voor invoer/uitvoercircuit 4 kV AC voor ingang of uitgang naar case
nominale stoothoudspanning	6 kV voor invoer/uitvoercircuit 6 kV voor ingang of uitgang naar case
isolatieweerstand	1000 MOhm bij 500 V DC
lokale signalering	LED (groen) for stuurspanning
pick-up spanning	90 V AC/DC inschakelen
uitvalspanning	5 V AC/DC uitschakelen
bereik ingangsstroom	6…10 mA
type schakelen in vaste toestand	Nulspanning schakelen
laststroom	0,1…20 A

De weergegeven prijs is de adviesprijs in euro excl. BTW. Deze kan onderhevig zijn aan korting. Neem contact op met uw lokale distributeur of detailhandel voor de daadwerkelijke prijs

Disclaimer: Deze documentatie is niet bedoeld als vervanging voor en mag niet worden gebruikt voor het bepalen van de geschiktheid of betrouwbaarheid van deze producten voor specifieke gebruikerstoepassingen

tijdelijke overspanning	1200 V
inschakelstroom	300 A at 60 Hz
Maximale spanningsval	<1,3 V on-state
vermogen motorcontroller	0,37 kW/0,5 hp bij 120 V AC 1,12 kW/1,5 hp bij 240 V AC 2,24 kW/3 hp bij 480 V AC
elektromagnetische compatibiliteit	Elektrostatische ontlading 6 kV criteria A contactontlading conform aan IEC 61000-4-2 Elektrostatische ontlading 8 kV criteria A luchtontlading conform aan IEC 61000-4-2 Geleidende RF verstoringen 10 V, 0.15...80 MHz criteria A niveau 3 conform aan IEC 61000-4-6 Elektrische snelle transiënte/burst immuniteitstest 2 kV, 5/100 kHz criteria B uitvoerpoorten conform aan IEC 61000-4-4 Elektrische snelle transiënte/burst immuniteitstest 1 kV, 5/100 kHz criteria B ingangspoorten conform aan IEC 61000-4-4 Radiofrequent elektromagnetisch veld immuniteitstest 10 V/m, 80 MHz...1 GHz criteria A conform aan IEC 61000-4-3 Radiofrequent elektromagnetisch veld immuniteitstest 3 V/m, 1.4...2 GHz criteria A conform aan IEC 61000-4-3 Radiofrequent elektromagnetisch veld immuniteitstest 1 V/m, 2...2.7 GHz criteria A conform aan IEC 61000-4-3 Immuniteitstest overspanning 1 kV criteria A uitvoerpoorten lijn naar lijn conform aan IEC 61000-4-5 Immuniteitstest overspanning 2 kV criteria A uitvoerpoorten lijn naar aarding conform aan IEC 61000-4-5 Immuniteitstest overspanning 1 kV criteria A ingangspoorten lijn naar lijn conform aan IEC 61000-4-5 Immuniteitstest overspanning 2 kV criteria A ingangspoorten lijn naar aarding conform aan IEC 61000-4-5 Uitgestraalde eliminatie omgeving B voor AC-ingangsvoeding conform aan IEC 60947-4-3 Uitgevoerde overbrenging omgeving A voor AC-ingangsvoeding conform aan IEC 60947-4-3 Bestand tegen micro-onderbrekingen en spanningsverlies 30 %, 500 ms criteria A conform aan IEC 61000-4-11 Bestand tegen micro-onderbrekingen en spanningsverlies 100 %, 20 ms criteria B conform aan IEC 61000-4-11
aanduiding vorm apparaat	Vorm 5 halfgeleideroutput DOL-contactor
maximale I²t voor smelting	409 A².s voor 10 ms 375 A².s voor 8,33 ms
Maximale lekstroom	1 mA UIT-status
dV/dt	500 V/µs UIT-status bij maximale nominale spanning
responstijd	20 ms (inschakelen) 30 ms (uitschakelen)
steek van 18 mm	0,5 met maximale belasting
coördinatie kortsluitbeveiliging	Type 1 Type 2
overvoltage category	III
width	22,5 mm
height	93,2 mm
depth	116,5 mm
testknop	Zonder testknop
net weight	0,298 kg
product presentatie	Compleet product

Omgeving

Ontvlambaarheidsgraad	V-0 conform aan UL 94
trillingsweerstand	0.75 mm (f = 10…150 Hz) conforming to IEC 60068-2-6

schokbestendigheid	50 gn for 11 ms (piekversnelling) , longitudinale positie conforming to IEC 60068-2-27 30 gn for 11 ms (piekversnelling) , verticale positie conforming to IEC 60068-2-27
pollution degree	2
normen	IEC 61373:klasse B: categorie 1 IEC 60947-4-3 IEC 62314 IEC 60950-1 CSA C22.2 No 14-13 UL 508
IP beschermingsgraad	IP20
ambient air temperature for operation	-40…80 °C
ambient air temperature for storage	-40…100 °C

Verpakkingseenheid

Unit Type of Package 1	PCE
Number of Units in Package 1	1
Package 1 Height	2,5 cm
Package 1 Width	9,3 cm
Package 1 Length	14,0 cm
Package 1 Weight	322,0 g
Unit Type of Package 2	S02
Number of Units in Package 2	24
Package 2 Height	15,0 cm
Package 2 Width	30,0 cm
Package 2 Length	40,0 cm
Package 2 Weight	8,186 kg

Environmental Data

Schneider Electric wil tegen 2050 de Net Zero-status hebben bereikt via partnerschappen in de toeleveringsketen, materialen met een lagere impact en circulariteit via onze doorlopende campagne "Use Better, Use Longer, Use Again" om de levensduur van producten en de recycleerbaarheid te verlengen.

Uitleg van Environmental Data >

Hoe evalueren we de duurzaamheid van producten? >

Milieuvoetafdruk

Totale levenscyclus ecologische voetafdruk	**256**

Use Better

Materialen en verpakking

Pakket met gerecycleerd karton	**Ja**
Verpakkingen zonder kunststof	**Ja**
EU-richtlijn RoHS	**Voldoet pro-aktief (Product valt niet onder de EU RoHS juridische scoop)**
SCIP-nummer	**134201bc-d293-4667-9cca-10a7f11729e0**
REACh-regelgeving	**REACh-verklaring**

Use Again

Herverpakken en herfabriceren

Terugname	**No**

Dimensions Drawings

Dimensions

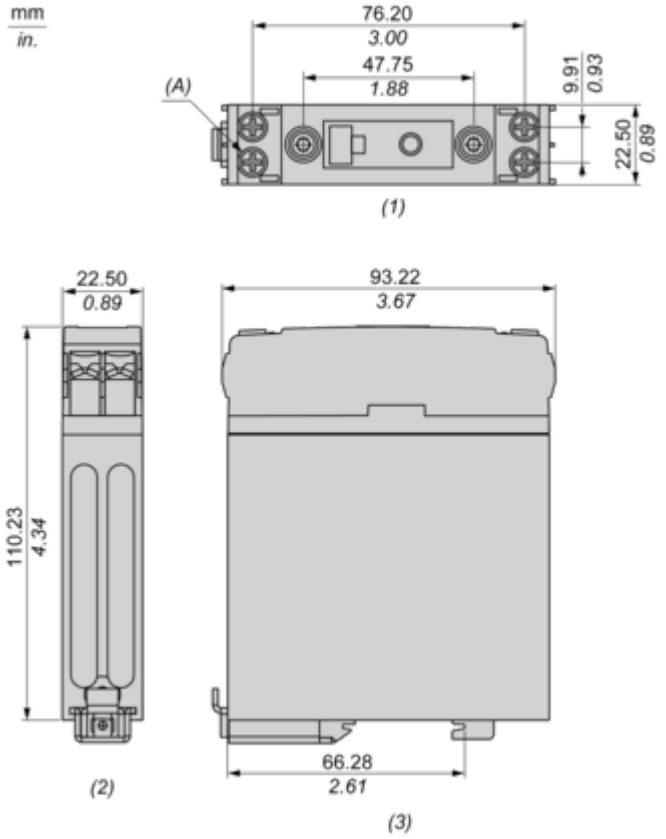

(1) Front view
(2) Top view
(3) Side view
(A) Screw M4 Stud (4 Places)

Performance Curves

Derating Curves

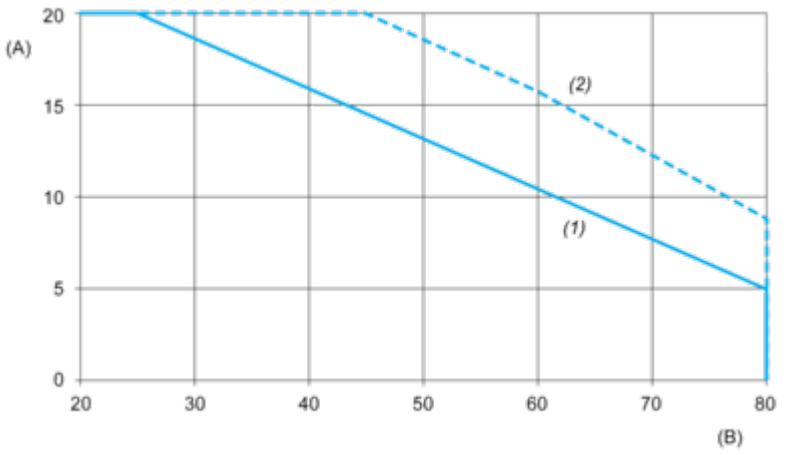

A : Load Current (Amperes)
B : Ambient Temperature (°C)
1 : Multiple units, no minimum spacing between components
2 : Installed single unit, distance to adjacent components more than 22.5 mm

Technical Illustration

Dimensions

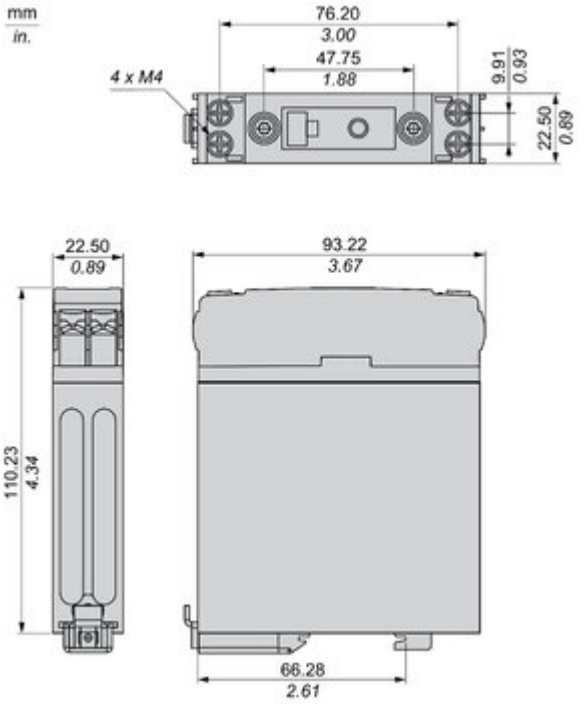

Image of product / Alternate images

Alternative

~3/A1
4/A2~
Input
SSD1A335BDC1
Schneider
~1/L1
2/T1~

SSD1A320M7C1
Input
Load Current [A]
0
10
20
30
40
50
60
70
80
90
100
110
120
+DA1
4A2+
+DL1
2T1+

Image of product in real life situation