PHILIPS

## PAR38 IR 175W E27 230V Red 1CT/12

923801444210




# Onmiddellijk licht, precies waar en wanneer dat nodig is

De infrarode reflectorlampen van Philips zijn ontworpen om te werken onder de zwaarste omstandigheden zoals in een boerderij, badkamer of keuken en de directe omgeving daarvan. Ze hebben een sterke constructie, dankzij het gebruik van hardglas. Door hun compacte vorm en universele lampvoet kunnen ze breed worden toegepast. Warmtelampen zijn een zeer goede methode om warmte op te wekken. De infraroodlampen leveren directe, tochtvrije warmte aan dieren en mensen, maar ook aan voedsel. Deze voordelen hebben landbouwers, consumenten en koks over de hele wereld doen kiezen voor Philips infraroodlampen, want dat zijn de stevigste, meest efficiënte lampen die te krijgen zijn voor deze toepassingen.


Wijziging van gegevens voorbehouden

## Algemene informatie

| | |
|---|---|
| Lampvoet | E27 |
| Gebruiksstand | H45 [h45] |
| Nominale levensduur | 5.000 hr |
| Nominale levensduur (uren) | 5.000 hr |
| Lamptype | Incandescent |

## Gegevens lichttechniek

| | |
|---|---|
| Kleuraanduiding | R |

## Bedrijfs- en elektrische gegevens

| | |
|---|---|
| Energieverbruik | 175 W |
| Spanning (nom.) | 230 V |

## Dimbaarheid en regelsystemen

| | |
|---|---|
| Dimbaar | Ja |

## Eigenschappen behuizing en afmetingen

| | |
|---|---|
| Lampafwerking | Rood |
| Lampmateriaal | Hard glas |
| Lampvorm | PAR38 |
| Nettogewicht (per stuk) | 308,000 g |

## Keurmerken en classificaties

| | |
|---|---|
| CE-markering | Ja |

## Productgegevens

| | |
|---|---|
| Productnaam voor bestelling | PAR38 IR 175W E27 230V Red 1CT/12 |
| Volledige productnaam | PAR38 IR 175W E27 230V Red 1CT/12 |
| Full EOC | 871150060053015 |
| Bestelcode | 8711500600530 |
| Materiaalnr. (12NC) | 923801444210 |
| Lokale code | IR175RPAR |
| Numerator - Aantal per pak | 1 |
| EAN/UPC - product/behuizing | 8711500600530 |
| Numerator - Dozen per buitendoos | 12 |
| EAN/UPC - Case | 8727900207316 |

## Maatschets

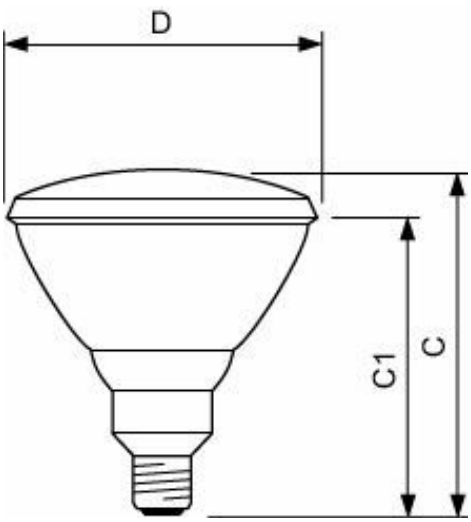


| Product | D | C (max) | C1 (max) |
|---|---|---|---|
| PAR38 IR 175W E27 230V Red 1CT/12 | 121 mm | 136 mm | 124 mm |

© 2026 Signify Holding. Alle rechten voorbehouden. De informatie die in dit document wordt verstrekt kan zonder voorafgaande kennisgeving worden gewijzigd. Signify doet geen uitspraken over en geeft geen garanties voor de nauwkeurigheid of volledigheid van de informatie in dit document en kan op geen enkele wijze aansprakelijk worden gesteld voor handelingen die op deze informatie worden gebaseerd. De informatie in dit document is niet bedoeld als offerte en maakt geen deel uit van enige aanbieding of overeenkomst, tenzij anderszins overeengekomen met Signify. Philips en het Philips schildembleem zijn gedeponeerde handelsmerken van Koninklijke Philips N.V.