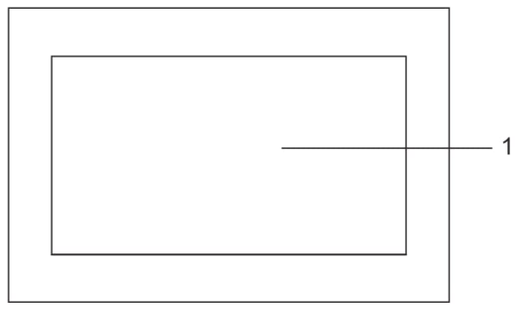

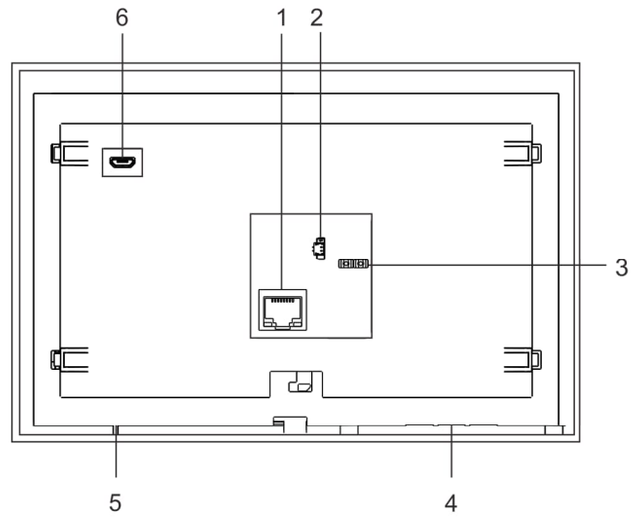

H8249-1.

DE EN IT ES FR FI CZ

2TMU230000M0011100

1. Go to the online webpage by scanning the QR code.
2. Click on the “Downloads” tab to find the documents.

Service

Find your individual country contact here.

http://new.abb.com/contact-centers

Deutsch

IP Touch Lite 7

Bedienelemente

1	Touchscreen

Anschlussbeschreibung

1	LAN1 (PoE)
2	Türklingelanschluss
3	Netzanschluss
4	Lautsprecher
5	Mikrofon
6	Micro USB-Anschluss Notfall-/Technikerzugriff

EU-Konformitätserklärung (vereinfacht)
ABB Xiamen Smart Technology Co., Ltd., erklärt hiermit, dass der IP Touch Lite 7 H8249 die Richtlinie 2014/53/EU erfüllt.
Der vollständige Text der EU-Konformitätserklärung ist durch Scannen des QR-Codes verfügbar.

Technische Daten

Nennspannung	24 V ⎓
Betriebsspannungsbereich	20-27 V ⎓
Nennstrom	24 V ⎓, 375 mA
Displaygröße	7"
Auflösung	1024 x 600 px
Umgebungstemperatur	0 °C … +45 °C
Lagertemperatur	-25 °C … +70 °C
PoE Standard	IEEE802.3 af
Drahtlos-Übertragungsfrequenz	**802.11b/g/n:** 2412...2462MHz (für USA) 2412...2472MHz (für Europa) **802.11a/n/ac:** 5150…5250MHz 5250…5350MHz 5470…5725MHz 5725…5850MHz (für USA)
Drahtlos-Übertragungsleistung	Max. 20 dBm
Drahtlos-Übertragungsstandard	IEEE 802.11 a/b/g/n/ac
Kabeldurchmesser (3)	1,0 mm...1,4 mm

English

IP Touch Lite 7

Control elements

1	Touch screen

Terminal description

1	LAN1 (PoE)
2	Doorbell connector
3	Power input connector
4	Speaker
5	Microphone
6	Micro USB connector emergency engineering access

FCC ID: 2AEBL-H8249
This equipment has been tested and found to comply with the limits for a Class B digital device, pursuant to Part 15 of the FCC rules.
The complete of FCC information is available at the package shipped with the product.

EU declaration of conformity (simplified)
ABB Xiamen Smart Technology Co., Ltd., herewith declares that IP touch Lite 7 H8249-1. conform to directive 2014/53/EU.
The complete of the EU declaration of conformity is available by scanning the QR code.

IC statement
IC: 20060-H8249
CANICES-003(B)/NMB-003(B)
The complete IC statement is available by scanning the QR code.

Technical data

Rating voltage	24 V ⎓
Operating voltage range	20-27 V ⎓
Rating current	24 V ⎓, 375 mA
Display size	7"
Resolution	1024 x 600 px
Operating temperature	0 °C … +45 °C
Storage temperature	-25 °C … +70 °C
PoE standard	IEEE802.3 af
Wireless transmission band	**802.11b/g/n:** 2412...2462MHz (for United States) 2412...2472MHz (for European countries) **802.11a/n/ac:** 5150…5250MHz 5250…5350MHz 5470…5725MHz 5725…5850MHz (for United States)
Wireless transmission power	Max. 20 dBm
Wireless transmission standard	IEEE 802.11 a/b/g/n/ac
Diameter of the cable thickness (3)	1.0 mm...1.4 mm

Italiano

IP Touch Lite 7

Elementi di comando

1	Touch screen

Descrizione del terminale

1	LAN1 (PoE)
2	Connettore campanello
3	Connettore di ingresso dell'alimentazione
4	Altoparlante
5	Microfono
6	Accesso tecnico di emergenza con connettore micro USB

Dichiarazione di conformità UE (semplificata)
ABB Xiamen Smart Technology Co., Ltd., dichiara con la presente che il ripetitore IP Touch Lite 7 H8249 è conforme alla Direttiva 2014/53/UE.
Per consultare il testo completo della dichiarazione di conformità UE scansionare il codice QR.

Dati tecnici

Valore di tensione	24 V ⎓
Range di tensione di esercizio	20-27 V ⎓
Corrente nominale	24 V ⎓, 375 mA
Grandezza del display	7"
Risoluzione	1024 x 600 px
Temperatura ambiente	0 °C … +45 °C
Temperatura di stoccaggio	-25 °C … +70 °C
Standard PoE	IEEE802.3 af
Banda di trasmissione wireless	**802.11b/g/n:** 2412...2462 MHz (per gli Stati Uniti) 2412...2472 MHz (per i Paesi europei) **802.11a/n/ac:** 5150…5250 MHz 5250…5350 MHz 5470…5725 MHz 5725…5850 MHz (per gli Stati Uniti)
Potenza di trasmissione wireless	Max. 20 dBm
Standard di trasmissione wireless	IEEE 802.11 a/b/g/n/ac
Diametro dello spessore del cavo (3)	1,0 mm...1,4 mm

Espanõl

IP Touch Lite 7

Elementos de control

1	Pantalla táctil

Descripción del terminal

1	LAN1 (PoE)
2	Conector del timbre de puerta
3	Conector de entrada de alimentación
4	Altavoz
5	Micrófono
6	Conector Micro USB Acceso de emergencia de ingeniería

Declaración CE de conformidad (simplificada)
ABB Xiamen Smart Technology Co., Ltd., declara que el repetidor IP Touch Lite 7 H8249 cumple la Directiva 2014/53/UE.
El texto completo de la declaración CE de conformidad está disponible escaneando el código QR.

Datos técnicos

Tensión	24 V ⎓
Rango de tensión de funcionamiento	20-27 V ⎓
Corriente nominal	24 V ⎓, 375 mA
Tamaño del display	7"
Resolución	1024 x 600 px
Temperatura ambiente	0 °C … +45 °C
Temperatura de almacenamiento	-25 °C … +70 °C
Estándar PoE	IEEE802.3 af
Frecuencia de transmisión inalámbrica	**802.11b/g/n:** 2412...2462 MHz (para Estados Unidos) 2412...2472 MHz (para países europeos) **802.11a/n/ac:** 5150…5250 MHz 5250…5350 MHz 5470…5725 MHz 5725…5850 MHz (para Estados Unidos)
Potencia de transmisión inalámbrica	Máx. 20 dBm
Estándar de transmisión inalámbrica	IEEE 802.11 a/b/g/n/ac
Diámetro de grosor del cable (3)	1,0 mm...1,4 mm

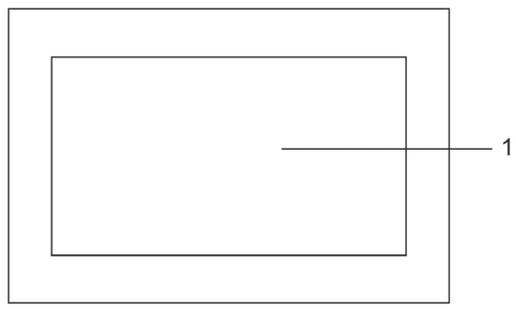

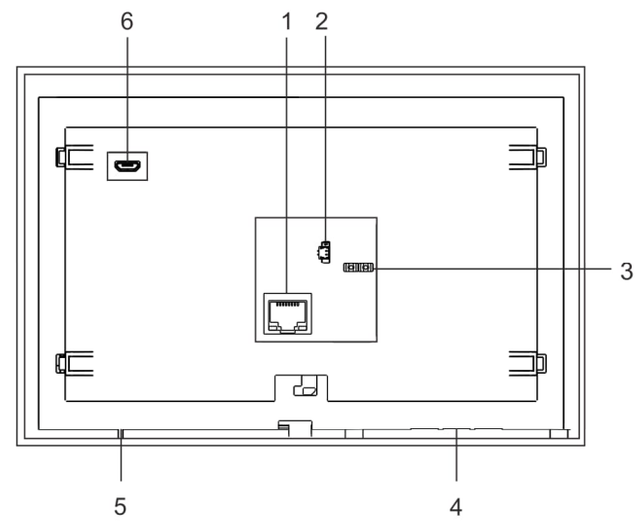

H8249-1.

DE EN IT ES FR FI CZ

2TMU230000M0011100

1. Go to the online webpage by scanning the QR code.
2. Click on the “Downloads” tab to find the documents.

Service

Find your individual country contact here.

http://new.abb.com/contact-centers

Français

IP Touch Lite 7

Éléments de commande

1	Écran tactile

Description du terminal

1	LAN1 (PoE)
2	Connecteur de sonnette
3	Branchement secteur
4	Haut-parleur
5	Microphone
6	Connecteur micro USB accès technique d'urgence

Déclaration de conformité UE (simplifiée)
ABB Xiamen Smart Technology Co., Ltd déclare par la présente que le répéteur IP Touch Lite 7 H8249 est conforme à la directive 2014/53/UE.
Le texte intégral de la déclaration de conformité UE est disponible en scannant le code QR.

Caractéristiques techniques

Valeur de tension	24 V ⎓
Plage de tension de fonctionnement	20-27 V ⎓
Intensité nominale	24 V ⎓, 375 mA
Taille de l'écran	7"
Résolution	1024 x 600 px
Température ambiante	0 °C à +45 °C
Température de stockage	-25 °C à +70 °C
Norme PoE	IEEE802.3 af

Fréquence de transmission radio	**802.11b/g/n :** 2412...2462 MHz (pour les USA) 2412...2472 MHz (pour l'Europe) **802.11a/n/ac :** 5150…5250 MHz 5250…5350 MHz 5470…5725 MHz 5725…5850 MHz (pour les USA)
Puissance de transmission sans fil	20 dBm maxi.
Norme de transmission radio	IEEE 802.11 a/b/g/n/ac
Diamètre de l'épaisseur de câble (3)	1,0 mm à 1,4 mm

Suomi

IP Touch Lite 7

Käyttöelementit

1	Kosketusnäyttö

Päätteen kuvaus

1	LAN1 (PoE)
2	Ovikellon liitin
3	Tehon tuloliitin
4	Kaiutin
5	Mikrofoni
6	Micro USB -liitin, hätäkäyttö

EU-vaatimustenmukaisuusvakuutus (yksinkertaistettu)
ABB Xiamen Smart Technology Co., Ltd., vakuuttaa täten, että IP Touch Lite 7 H8249 on yhteensopiva direktiivin 2014/53/EU kanssa.
EU-vaatimustenmukaisuusvakuutuksen koko teksti on luettavissa skannaamalla QR-koodin.

Tekniset tiedot

Jännitearvo	24 V ⎓
Käyttöjännitealue	20–27 V ⎓
Nimellisvirta	24 V ⎓, 375 mA
Näytön koko	7"
Erottelutarkkuus	1024 x 600 pikseliä
Ympäristön lämpötila	0 °C … +45 °C
Varastointilämpötila	-25 °C … +70 °C
PoE-standardi	IEEE802.3 af

Langaton välitystaajuus	**802.11b/g/n:** 2412...2462 MHz (USA) 2412...2472 MHz (Euroopan maat) **802.11a/n/ac:** 5150…5250 MHz 5250…5350 MHz 5470…5725 MHz 5725…5850 MHz (USA)
Langaton siirtoteho	Maks. 20 dBm
Langaton siirtostandardi	IEEE 802.11 a/b/g/n/ac
Kaapelin poikkipinta (3)	1,0 mm...1,4 mm

Čeština

IP Touch Lite 7

Řídicí prvky

1	Dotyková obrazovka

Popis svorkovnice

1	LAN1 (vstupní bod)
2	Konektor domovního zvonku
3	Napájecí konektor
4	Reproduktor
5	Mikrofon
6	Nouzový přístup ke konektoru Micro USB

EU prohlášení o shodě (zjednodušené)
Společnost ABB Xiamen Smart Technology Co., Ltd. tímto prohlašuje, že IP Touch Lite 7 H8249 splňuje požadacky nařízení 2014/53/EU.
Celý text EU prohlášení o shodě se zobrazí po naskenování QR kódu.

Technické údaje

Hodnota napětí	24 V ⎓
Rozsah provozního napětí	20 – 27 V ⎓
Jmenovitý proud	24 V ⎓, 375 mA
Velikost displeje	7"
Rozlišení	1 024 × 600 px
Okolní teplota	0 °C … +45 °C
Skladovací teplota	-25 °C … +70 °C
Standard PoE	IEEE802.3 af

Bezdrátová přenosová frekvence	**802.11b/g/n:** 2 412...2 462 MHz (pro Spojené státy) 2 412...2 472 MHz (pro evropské země) **802.11a/n/ac:** 5 150…5 250 MHz 5250…5350 MHz 5470…5725 MHz 5 725…5 850 MHz (pro Spojené státy)
Bezdrátový přenosový výkon	Max. 20 dBm
Standard bezdrátového přenosu	IEEE 802.11 a/b/g/n/ac
Průměr tloušťky kabelu (3)	1,0 mm...1,4 mm