Technisch specificatieblad

OBOSTRUT Profielrail, met zijperforatie, sleuf 22 mm

Artikelnummer: 1122479



Zware C-profielrails voor individuele installatie van draagconstructies voor bijv. kabelgoten of als console voor schakelkasten. Ook toepasbaar voor kabelinstallatie in combinatie met beugelklemmen met U-voet.

E30 E90

St Staal

FT thermisch verzinkt

Stamgegevens

Artikelnummer	1122479
Type	MS4141PP1000FT
Omschrijving 1	OBOSTRUT Profielrail
Omschrijving 2	met zijperforatie, sleuf 22 mm
Fabrikant	OBO
Dimensie	1000x41x41
Materiaal	Staal
Oppervlak	thermisch verzinkt
Oppervlaktenorm	DIN EN ISO 1461
Kleinste verkoop-eenheid	1
Eenheid van hoeveelheid	Meter
Gewicht	225 kg
Eenheid gewicht	kg/100 m
CO2-voetafdruk (GWP) van wieg tot poort	5,2614 kg CO2e / 1 Meter

Technisch specificatieblad

OBOSTRUT Profielrail, met zijperforatie, sleuf 22 mm

Artikelnummer: 1122479

Afmetingen

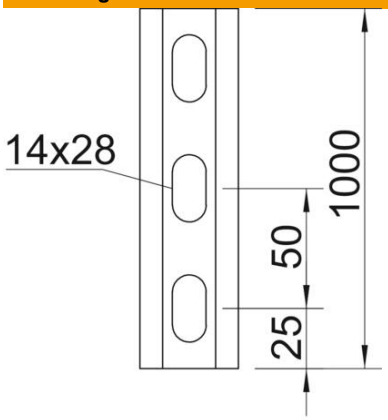

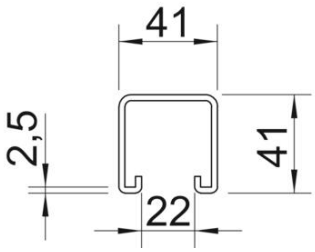

Lengte	1.000 mm
Breedte	41 mm
Hoogte	41 mm
Maat L	1.000 mm

Technische gegevens

Afbreekbaar	nee
Soort perforatie	3 zijden geperforeerd
Uitvoering	Enkel profiel
Boorgatafstand centrisch	50 mm
Functiebehoud	ja
Gatgrootte	14x28
Materiaaldikte	2,5 mm
Met perforatie	ja
Met vertanding	ja
Profielvorm	C-profiel
ROHS-conform	ja
Sleufbreedte	22 mm
Statische waarde A	2,42 cm²
Statische waarde Iy	6 cm⁴
Statische waarde Iz	6,97 cm⁴
Statische waarde Wy	2,49 cm³
Statische waarde Wz	2,88 cm³