2CKA000073B5120 / 31.03.2022

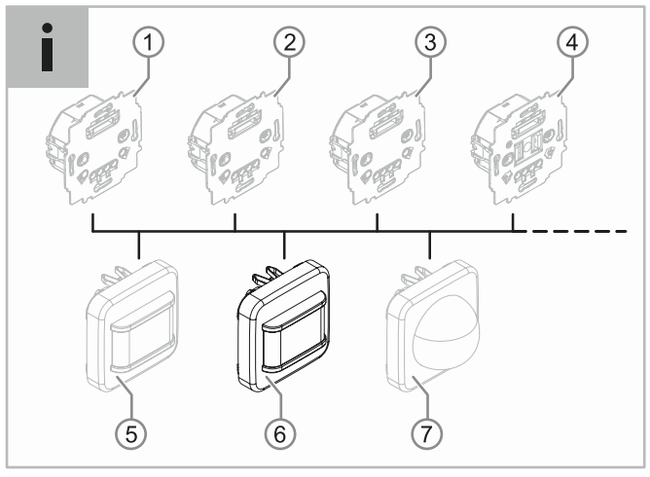

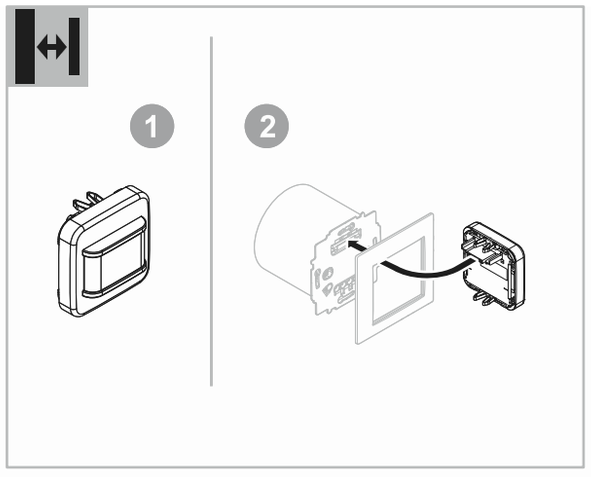

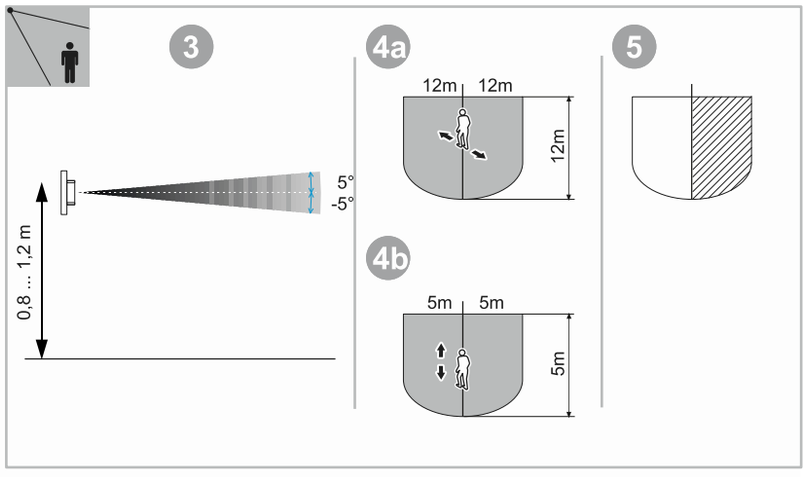

64762-xxx

RU PL ZH

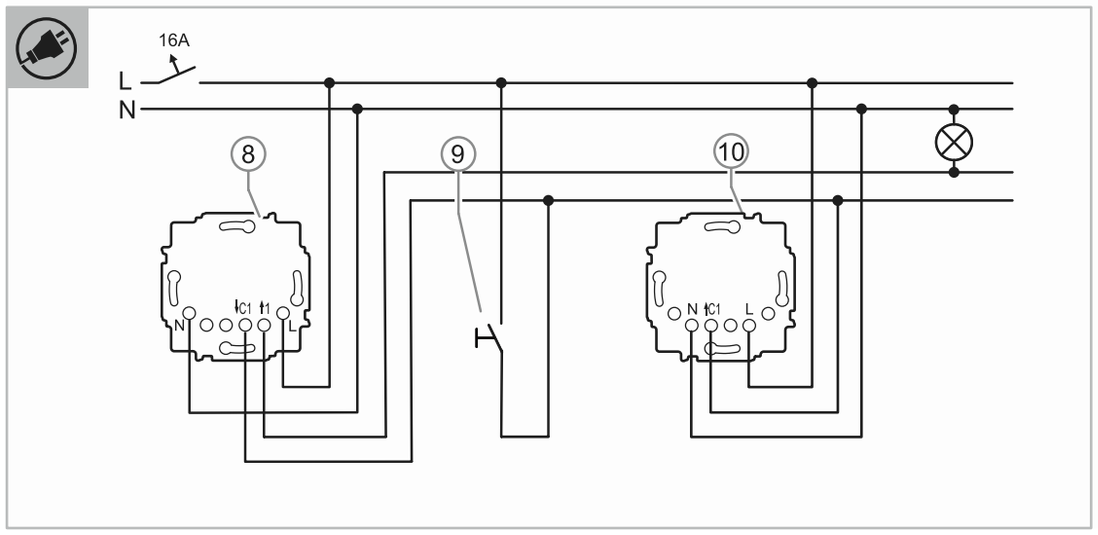

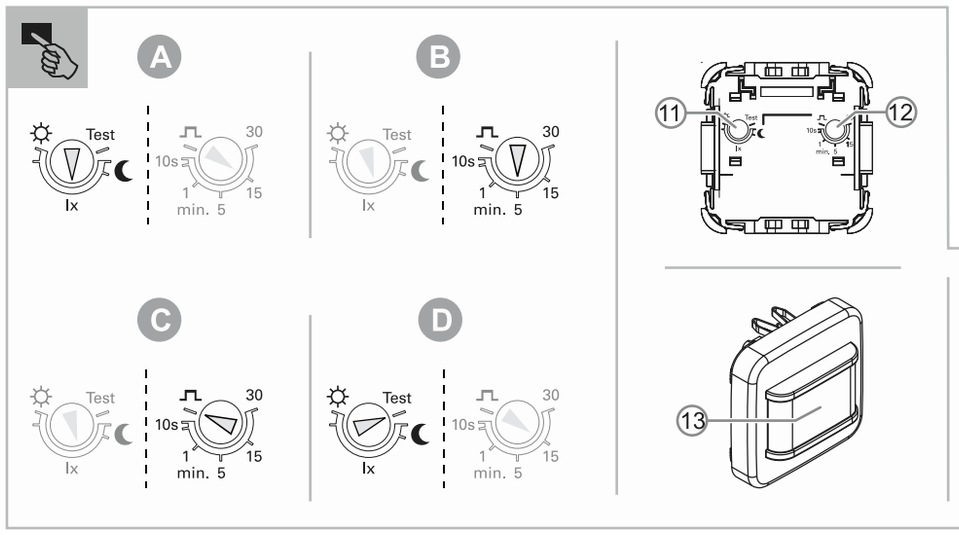

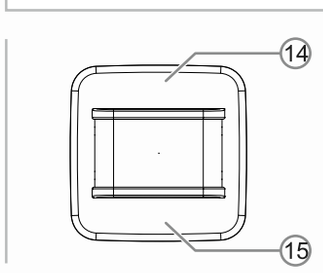

Русский

Busch-Wächter®

64762-xxx	180 flex, датчик Comfort с селективной линзой

ОПАСНО!

При прямом или непрямом контакте с токоведущими деталями происходит опасное протекание тока через тело человека. Последствиями этого могут быть электрический шок, ожоги или смерть. При ненадлежащем выполнении работ на токоведущих деталях существует опасность возгорания.
- Перед монтажом или демонтажом оборудования отключить питание!
- К работам с сетями 110–240 В допускаются только специалисты.

- Внимательно прочитайте и сохраните руководство по монтажу.
- Для получения дополнительной пользовательской информации или сведений по проектированию посетите наш сайт www.BUSCH-JAEGER.com или отсканируйте QR-код.

Использование по назначению

Датчик движения предназначен для переключения осветительных систем в зависимости от уровня освещённости и/или движения. Он рассчитан на эксплуатацию только внутри зданий на потолках.
Монтировать устройство целесообразно в частности на следующих вставках flex:
- релейные вставки
- вставки e-contact
- вставки СД-регулятора
- вставки вспомогательного устройства

Устройство не предназначено для использования в качестве датчика взлома или нападения, т. к. оно не имеет необходимой защиты от саботажа согласно VdS.

ВНИМАНИЕ
В устройстве используются высокочувствительные сенсоры и системы линз.
- Не перекрывайте и не заклеивайте линзовые сегменты, т. к. это нарушит работоспособность устройства.
- Не используйте для очистки устройства и системы линз абразивные или агрессивные чистящие средства.

Технические характеристики

Угол охвата:	180°
Предельное значение яркости:	5 …500 лк, дневной режим
Задержка выключения:	▪ 10 секунд … 30 минут ▪ Кратковременный импульс 1 секунда
Высота установки:	0,8–1,2 м
Степень защиты:	IP20
Диапазон температур:	-5…+45 °C
Температура хранения:	-25…+70 °C

Модульная система

Указание
Датчики движения [5 … 7] можно произвольно комбинировать с вставками flex [1 … 4]. Однако не все комбинации имеют смысл с точки зрения той или иной требуемой функции.

Функция
Функция зависит от используемой flex-вставки. Датчик движения [6] работает в одном из следующих режимов в зависимости от используемой flex-вставки:

- Релейная вставка, 1-канальная или вставка e-contact:
  - Переключается при обнаружении движения в зависимости от освещенности.
  - При использовании на вставке e-contact происходит плавное включение или выключение в течение 1 секунды.
- Релейная вставка, 2-канальная:
  - Канал 1 переключается при обнаружении движения в зависимости от освещенности.
  - Канал 2 остается без изменений.
- Вставка светодиодного светорегулятора:
  - Изменение яркости освещения до заданного значения при обнаружении движения.
    - В зависимости от освещенности.
    - Плавное включение и выключение за определенное время.
  - Значение освещенности можно изменять с помощью локальных элементов управления.
- Вставка вспомогательного устройства:
  - Для расширения зоны действия.

Подключение

См. документацию к выбранной flex-вставке.

Расширить зону действия можно при помощи Дополнительная вставка flex.

[8] «Релейная вставка flex, 1-канальная» с «Busch-Wächter® 180 flex, датчик Comfort с селективной линзой»
[9] Опция: кнопка в формате вспомогательного устройства, например: 2020 US/xxx
[10] «Дополнительная вставка flex» с «Busch-Wächter® 180 flex, датчик Basic с селективной линзой»

Монтаж

Установить датчик движения вместе с рамкой на flex-вставку [1] / [2].
Flex-вставка и рамки не входят в комплект и приобретаются отдельно.

Указание
Для снятия крышки может понадобиться соответствующий инструмент.

Зона действия

Зона действия зависит в частности от температуры окружающей среды. Указанные значения даны для температуры 21°C. При повышении температуры окружающей среды зона действия уменьшается.
[3] Высота установки/охват по вертикали
[4] Зона действия
[5] Горизонтальное сужение зоны действия путем частичного заклеивания

Зона действия		
Высота установки (H)	**движение вдоль направления действия датчика**	**движение поперек направления действия датчика**
1,1 м	5 м	12 м

Настройка и управление

Указание
Функции элементов управления зависят от используемой flex-вставки.

[11] Триммер
[12] Триммер
[13] Светодиод
[14] Клавиша сверху
[15] Клавиша снизу

Клавиша сверху [14]:
- Короткое нажатие:
  - Включение освещения до истечения времени задержки.
- Длинное нажатие:
  - При монтаже на релейной вставке или вставке e-contact:
    - Включение освещение в режиме непрерывной работы. Светодиод [13] информирует о состоянии.
    - Повторное длительное нажатие отключает режим непрерывной работы освещения.
  - При монтаже на вставке светорегулятора:
    - Увеличение яркости до максимального значения.

Клавиша снизу [15]:
- Короткое нажатие:
  - Мгновенное выключение освещения.
    - Повторное включение возможно только по истечении времени блокировки, которое зависит от наличия движения.
- Длинное нажатие:
  - При монтаже на релейной вставке или вставке e-contact:
    - Выключение режима непрерывной работы освещения, светодиод [13] информирует о состоянии.
    - Повторное длительное нажатие отключает режим непрерывной работы освещения.
  - При монтаже на вставке светорегулятора:
    - Уменьшение яркости до минимального значения.

Порог освещенности
Порог освещенности и режим работы без привязки к освещенности настраиваются триммером [11] на задней стенке устройства [A].
- Порог освещенности — это значение интенсивности света, при котором в момент обнаружения движения включается искусственное освещение.
- Если естественное освещение ярче заданного порога, искусственное освещение не включается при обнаружении движения.

Задержка выключения
Выключение происходит по истечении заданного времени задержки. Время задержки настраивается триммером [12] на задней стенке устройства [B].
- Отсчет времени задержки начинается заново после каждой регистрации движения.

Кратковременный режим
В этом режиме во время регистрации движения передаются кратковременные импульсы (1 секунда ВКЛ / 9 секунд ВЫКЛ). Для настройки используется триммер [12] на задней стенке устройства [C].
- Кратковременный импульс используется для управления, например, таймером лестничного освещения или дверным звонком.
- Дальнейшее поведение зависит от того, какое именно устройство получает эти импульсы.

Тестирование срабатывания
Для тестирования срабатывания установите триммер [11] в положение «Тест» [D].
- Об обнаружении движения во время тестирования сигнализирует светодиод [13] (находится за линзой). Также кратковременно подключается светильник, присоединенный к вставке flex.
- По завершении теста деактивируйте его. Для этого установите триммер [11] на значение требуемого порога освещенности.

Управление с помощью вспомогательного выключателя
Свет можно в любой момент переключать с помощью вспомогательного выключателя.
- Выключение происходит только после того, как человек покинет зону действия, и истечет заданное время задержки выключения.
- Дополнительную информацию об управлении с помощью вспомогательного устройства вы найдете в руководстве к изделию (см. QR-код в настоящем руководстве).

Настройка
Процедура настройки (индивидуальна для каждого устройства) позволит вам установить следующие параметры:
a. Предупреждение о выключении
b. Функция памяти

1. Вход в режим настройки:
   - Нажать и удерживать верхнюю клавишу [14] >10 секунд.
     - Светодиод мигает медленно..

2a. Предупреждение о выключении:
   - Нажать и удерживать нижнюю клавишу [15] примерно 1 секунду (успеть за 5 секунд).
     - Светодиод гаснет.
   - Затем: кратковременно нажать верхнюю клавишу [14] (успеть за 10 с)
     - Предупреждение о выключении будет активировано (индикатор горит) или деактивировано (индикатор не горит).

2b. Функция памяти (только в комбинации со вставкой светорегулятора):
   - Нажать и удерживать верхнюю клавишу [14] примерно 1 секунду.
     - Светодиод гаснет.
   - Затем: кратковременно нажать верхнюю клавишу [14] (успеть за 10 с)
     - Функция памяти светорегулятора будет активирован (индикатор горит) или деактивирована (индикатор не горит).

3. Выход из режима настройки:
   - Нажать и удерживать верхнюю клавишу [14] примерно 1 секунду
     (успеть за 10 секунд)
     - Сохранение настроек. Индикатор однократно загорается в качестве подтверждения.

Сервис

Busch-Jaeger Elektro GmbH - Предприятие группы ABB,
Freisenbergstraße 2, D-58513 Lüdenscheid
(Люденшайд, Германия),
Тел: +49 2351 956-1600;
www.BUSCH-JAEGER.com

Polski

Busch-Watchdog

64762-xxx	180 flex, czujnik Comfort z soczewką selektywną

NIEBEZPIECZEŃSTWO

Bezpośredni lub pośredni kontakt z częściami pod napięciem prowadzi do niebezpiecznego przepływu prądu elektrycznego przez ciało. Może to spowodować porażenie prądem, poparzenia lub śmierć. W przypadku niewłaściwie prowadzonych prac przy elementach pod napięciem istnieje niebezpieczeństwo pożaru.
- – Przed montażem i demontażem należy odłączyć napięcie sieciowe!
- – Prace przy sieci 110 … 240 V zlecać tylko wykwalifikowanemu personelowi.

- Proszę dokładnie przeczytać i zachować instrukcję montażu.
- Dalsze informacje dla użytkownika i informacje na temat planowania są dostępne na stronie www.BUSCH-JAEGER.com lub po zeskanowaniu kodu QR.

Zastosowanie zgodne z przeznaczeniem

Czujnik ruchu służy do przełączania instalacji oświetleniowych zależnie od jasności i/lub ruchu. Został skonstruowany wyłącznie do stosowania we wnętrzach budynków do montażu sufitowego.
Montaż jest sensowny m. in. na następujących mechanizmach flex:
- mechanizmy przekaźników
- mechanizmy e-contact
- mechanizmy ściemniaczy LED
- mechanizmy rozszerzające

Urządzenie nie nadaje się do stosowania jako sygnalizator włamania lub napadu, ponieważ brak jest zabezpieczenia przed sabotażem według niemieckich przepisów VdS.

UWAGA!

Urządzenie wyposażone jest w czujniki i systemy soczewek o wysokiej czułości.
- – Nie zakrywać ani nie zaklejać segmentów soczewek, ponieważ zakłóca to działanie urządzenia.
- – Nie czyścić urządzenia i systemu soczewek ani ściernymi, ani agresywnymi środkami czyszczącymi.

Parametry techniczne

Kąt otwarcia:	180°
Wartość graniczna jasności:	5 … 500 luksów, tryb dzienny
Opóźnienie wyłączenia:	▪ 10 sekund … 30 minut ▪ Impuls krótkotrwały 1 sekunda
Wysokość montażu:	0,8 m … 1,2 m
Stopień ochrony:	IP20
Zakres temperatur:	-5 °C … +45 °C
Temperatura przechowywania:	-25 °C … +70 °C

System modułowy

Wskazówka

Czujniki ruchu [5 … 7] można dowolnie kombinować z mechanizmami flex [1 … 4]. Przy tym nie wszystkie kombinacje są sensowne w odniesieniu do żądanych funkcji.

Funkcja

Działanie jest zależne od zastosowanego mechanizmu flex. Zależnie od zastosowanego mechanizmu flex czujnik ruchu [6] pracuje w jednym z następujących trybów:
- Mechanizm przekaźnika, 1-kanałowy lub mechanizm e-contact:
  - – Przełącza w przypadku ruchu zależnie od jasności otoczenia.
  - ▪ W przypadku e-contact następuje łagodne włączenie lub łagodne wyłączenie w ciągu 1 sekundy.
- Mechanizm przekaźnika flex, 2-kanałowy:
  - – Kanał 1 przełącza w przypadku ruchu zależnie od jasności otoczenia.
  - – Kanał 2 pozostaje bez zmian.
- Mechanizm ściemniacza LED
  - – W przypadku ruchu następuje regulacja natężenia oświetlenia.
    - – Zależnie od jasności otoczenia.
    - – W ciągu czasu łagodnego włączania lub wyłączania.
  - – Wartość jasności można ustawić na lokalnym panelu.
- Mechanizm rozszerzający:
  - – Do zwiększenia zakresu wykrywalności.

Podłączenie

Patrz dokumentacja stosowanego mechanizmu flex.

Zwiększenie zakresu wykrywalności możliwe jest przy użyciu Submechanizm flex.

[8] „Mechanizm przekaźnika flex, 1-kanałowy“ z „Busch-Watchdog 180 flex, czujnik Comfort z soczewką selektywną“
[9] Opcjonalnie: przyciski dodatkowe, np. 2020 US/xxx
[10] „Submechanizm flex“ z „Busch-Watchdog 180 flex, Czujnik Basic z soczewką selektywną“

Montaż

Nasadzić czujnik ruchu wraz z ramką na mechanizm flex [1] / [2]. Mechanizm flex i ramka nie są objęte zakresem dostawy i należy je zamówić osobno!

Wskazówka

Do zdjęcia pokrywy mogą być potrzebne odpowiednie narzędzia.

Zakres wykrywalności

Zakres wykrywalności zależny jest między innymi od temperatury otoczenia. Podane wartości dotyczą temperatury otoczenia 21°C. Przy wyższych temperaturach otoczenia zmniejsza się zakres wykrywalności.
[3] Wysokość montażu / płaszczyzny detekcji
[4] Zakres wykrywalności
[5] Poziome ograniczenie zakresu wykrywalności przez zaklejenie

Zakres wykrywalności		
Wysokość montażu (H)	**idąc w kierunku wzdłużnym względem czujnika**	**idąc w kierunku poprzecznym względem czujnika**
1,1 m	5 m	12 m

Ustawienie i obsługa

Wskazówka

Funkcja elementów nastawczych jest zależna od zastosowanego mechanizmu flex.

[11] Trymer
[12] Trymer
[13] Dioda LED
[14] Przełącznik kołyskowy na górze
[15] Przełącznik kołyskowy na dole

Przełącznik kołyskowy na górze [14]:
- – Krótkie naciśnięcie przycisku:
  - – Włączenie oświetlenia do upłynięcia opóźnienia wyłączenia.
- – Długie naciśnięcie przycisku:
  - – Montaż na mechanizmie przekaźnika lub mechanizmie e-contact:
    - – Oświetlenie stale włączone. LED [13] świeci się jako komunikat zwrotny statusu.
    - – Ponowne długie naciśnięcie przycisku powoduje opuszczenie trybu stałego.
  - – Montaż na wkładzie ściemniacza:
    - – Zwiększanie jasności do maksymalnej wartości jasności.

Przełącznik kołyskowy na dole [15]:
- – Krótkie naciśnięcie przycisku:
  - – Natychmiastowe wyłączenie oświetlenia.
    - – Ponowne włączenie może nastąpić dopiero po upływie czasu blokady zależnego od ruchu.
- – Długie naciśnięcie przycisku:
  - – Montaż na mechanizmie przekaźnika lub mechanizmie e-contact:
    - – Stałe wyłączenie oświetlenia, LED [13] świeci się jako komunikat zwrotny statusu.
    - – Ponowne długie naciśnięcie przycisku powoduje opuszczenie trybu stałego.
  - – Montaż na wkładzie ściemniacza:
    - – Zmniejszanie jasności do minimalnej wartości jasności.

Próg jasności przełączania

Próg jasności i praca niezależna od jasności ustawiane są za pomocą trymera [11] z tyłu urządzenia [A].
- – Próg jasności określa natężenie, od którego w razie wykrycia ruchu włącza się oświetlenie.
- – Jeśli oświetlenie otoczenia jest jaśniejsze od progu jasności, to po wykryciu ruchu oświetlenie się nie włącza lub wyłącza się.

Opóźnienie wyłączenia

Wyłączenie następuje po ustawionym czasie opóźnienia wyłączenia. Opóźnienie wyłączenia ustawia się na trymerze [12] na odwrocie urządzenia [B].
- – Opóźnienie wyłączenia zaczyna płynąć od nowa po każdym wykryciu ruchu.

Tryb krótkotrwały

W tym trybie pracy przez czas detekcji wysyłane są krótkotrwałe impulsy (1 sekunda Wł. / 9 sekund WYł.). Ustawianie na trymerze [12] na odwrocie urządzenia [B].
- Impuls krótkotrwały służy np. do sterowania wyłączników oświetleniowych na klatkach schodowych lub dzwonków drzwi.
- Dalszy sposób działania jest uzależniony od zasterowanego urządzenia.

Test przejścia

W celu aktywacji testu przejścia ustawić trymer [11] w położenie "Test" [D].
- – Rozpoznane ruchy sygnalizowane są w teście przejścia na LED [13] (za soczewką). Również krótko włącza się lampka podłączona do mechanizmu flex.
- – Po zakończeniu testu przejścia należy go dezaktywować. Odbywa się to przez reset trymera [11] na żądany próg jasności.

Obsługa urządzeń rozszerzających przyciskami

Włączenia oświetlenia można w każdej chwili dokonać przy użyciu przycisku dodatkowego.
- Wyłączenie następuje dopiero po opuszczeniu pola detekcji i upływie nastawionego czasu opóźnienia.
- Dalsze informacje na temat obsługi urządzeń rozszerzających znajdują się w podręczniku produktu (patrz kod QR w niniejszej instrukcji).

Parametryzacja/konfiguracja

Za pomocą specyficznej dla urządzenia procedury konfiguracyjnej można ustawić następujące parametry.
a. Ostrzeżenie o wyłączeniu
b. Funkcja pamięci

1. Wywoływanie konfiguracji:
   - – Naciskać przełącznik kołyskowy na górze [14] przez >10 sekund.
     - – Dioda LED miga powoli.

2a. Ostrzeżenie o wyłączeniu:
   - – Naciskać przełącznik kołyskowy na dole [15] przez ok. 1 sekundę (w oknie czasowym < 5 sekund.
     - – Dioda LED gaśnie.
   - – Następnie krótko nacisnąć przełącznik kołyskowy na górze [14] (w oknie czasowym < 10 sekund)
     - – Aktywuje (LED wł.) lub dezaktywuje (LED wył.) ostrzeżenie o wyłączeniu.

2b. Funkcja pamięci (tylko w połączeniu z mechanizmem ściemniacza):
   - – Naciskać przełącznik kołyskowy na górze [14] przez ok. 1 sekundę.
     - – Dioda LED gaśnie.
   - – Następnie krótko nacisnąć przełącznik kołyskowy górze [14] (w oknie czasowym < 10 sekund)
     - – Aktywuje (LED wł.) lub dezaktywuje (LED wył.) funkcję pamięci ściemniacza.

3. Opuszczanie konfiguracji:
   - – Naciskać przełącznik kołyskowy na górze [14] przez ok. 1 sekundę (w oknie czasowym < 10 sekund)
     - – Zapisuje wybór. LED zaświeca się jeden raz jako komunikat zwrotny statusu.

Serwis

Busch-Jaeger Elektro GmbH - przedsiębiorstwo grupy ABB,
Freisenbergstraße 2, D-58513 Lüdenscheid,
Tel.: +49 2351 956-1600;
www.BUSCH-JAEGER.com

中文

Busch-Watchdog

64762-xxx	180 flex，舒适型传感器，带选择镜头

危险

直接或间接接触导电零件时有触电危险。可能造成电击、灼伤或死亡。在导电零件上进行不正确的操作时存在火灾危险。
- – 安装和拆卸前应先断开电源电压！
- – 仅可由专业人员在 110 … 240 V 电网上进行作业。

- 请仔细阅读并妥善保管安装说明书。
- 更多用户信息和规划信息请查询 www.BUSCH-JAEGER.com 或通过扫描二维码获取。

按规定使用

运动检测器用于根据亮度和/或移动控制照明设备。其仅适用于建筑物内部和天花板安装。
可以安装在下列 flex 嵌件上：
- 继电器嵌件
- e-contact 嵌件
- LED 调光器嵌件
- 分机嵌件

设备不适于用作入侵或突袭报警器，因为缺少符合 VdS 规定的防破坏安全性。

注意

设备具有高度灵敏的传感器和透镜系统。
- – 不得遮盖或遮掩透镜区域，否则将导致设备功能故障。
- – 不得使用摩擦性或腐蚀性的清洁剂清洁设备和透镜系统。

技术数据

开口角度：	180°
亮度极限值：	5 …500 Lux，白天运行
关闭延时：	▪ 10 秒 … 30 分钟 ▪ 短时脉冲 1 秒
安装高度：	0.8 m … 1.2 m
防护等级：	IP20
温度范围：	-5 °C … +45 °C
储存温度：	-25 °C … +70 °C

模块化系统

提示

运动检测器传感器 [5 … 7] 可以与 flex 嵌件 [1 … 4] 任意组合。但并非所有组合对于期望的功能都是有用的。

功能

功能取决于所使用的 flex 嵌件。根据所使用的 flex 嵌件，运动检测器 [6] 采用以下模式之一工作：
- 1 路继电器嵌件，或 e-contact 嵌件：
  - – 在检测到移动时根据环境亮度进行切换。
  - ▪ 使用 e-contact 时，可以在 1 秒内完成软开启和软关闭。
- 继电器嵌件，2 路:
  - – 通道 1 在检测到移动时根据环境亮度进行切换。
  - – 通道 2 不受影响。
- LED 调光器嵌件：
  - – 在检测到移动时将光线调整至设定值。
    - – 根据环境亮度。
    - – 在软开启时间或软关闭时间之内。
  - – 亮度值可通过现场操作进行更改。
- 分机嵌件：
  - – 用于扩展探测范围。

连接

参见所用 flex 嵌件的文件。

可以通过 分机嵌件 flex 扩展探测范围。

[8] “继电器嵌件 flex，1 路”，带“Busch-Watchdog 180 flex，舒适型传感器，带选择镜头”
[9] 可选：分机按键，例如：2020 US/xxx
[10] “分机嵌件 flex”，带“Busch-Watchdog 180 flex，基础型传感器，带选择镜头”

安装

将运动检测器连同框架一起安装在 flex 嵌件上 [1] / [2]。
Flex 嵌件和框架未包含在供货范围内，必须单独订购。

提示

可能需要合适的工具来移除盖板。

探测范围

探测范围主要取决于环境温度。给定值基于 21°C 的环境温度。如果环境温度较高，则探测范围会缩小。
[3] 安装高度 / 测量平面
[4] 探测范围
[5] 因脱胶导致水平探测范围缩减

探测范围		
安装高度 (H)	**纵向至检测器**	**横向穿过检测器**
1.1 m	5 m	12 m

设置和操作

提示

设置元件的功能取决于所使用的 flex 嵌件。

[11] 微调电容器
[12] 微调电容器
[13] LED
[14] 上方翘板开关按钮
[15] 下方翘板开关按钮

上方翘板开关按钮 [14]：
- – 短按按钮：
  - – 打开灯，直至关闭延时结束。
- – 长按按钮：
  - – 安装在继电器嵌件或 e-contact 嵌件上：
    - – 长亮灯开启。LED [13] 亮起，作为状态反馈。
    - – 再次长按按钮可退出长亮模式。
  - – 安装在调光器嵌件上：
    - – 将亮度提高至最大亮度值。

下方翘板开关按钮 [15]：
- – 短按按钮：
  - – 立即关灯。
    - – 只能在与运动相关的锁定时间之后重新开启。
- – 长按按钮：
  - – 安装在继电器嵌件或 e-contact 嵌件上：
    - – 长亮灯关闭，LED [13] 亮起，作为状态反馈。
    - – 再次长按按钮可退出长亮模式。
  - – 安装在调光器嵌件上：
    - – 将亮度降低至最小亮度值。

亮度开关阈

通过设备背面的微调电容器 [11] 设置亮度阈值和与亮度无关的运行模式 [A]。
- – 亮度阈值确定自达到多少光强起探测到运动开灯。
- – 如果环境光线比设置的亮度阈值更亮，则不会在探测到运动时开灯。

关闭延时

在设置的关闭延时后关闭。通过设备背面的微调电容器 [12] 设置关闭延时 [B]。
- – 关闭延时在每次探测到移动时重新开始计时。

短时运行

在该运行模式下，在探测期间发送短时脉冲（1 秒打开/9 秒关闭）。通过设备背面的微调电容器 [12] 进行设置 [C]。
- 短时脉冲用于控制楼道灯定时开关或门铃等。
- 接下来的行为取决于所控制的设备。

试运行

将微调电容器 [11] 调整至“Test”位置，从而激活试运行 [D]。
- – 在试运行中通过 LED [13] 来指示识别到的运动（透镜后方）。连接到 flex 嵌件的灯也会短暂打开。
- – 在测试结束后禁用试运行。可通过将微调电容器 [11] 复位至所需亮度阈值来禁用。

通过按键进行分机操作

可以随时通过分机按键打开灯。
- 离开探测范围且设置的关闭延时结束后才会关闭。
- 更多关于分机操作的信息参见产品手册（参见本手册中的二维码）。

参数设置/设置

可以使用设备特定的设置过程来设置以下参数。
a. 关闭预警
b. 记忆功能

1. 调出设置：
   - – 按下上方翘板开关按钮 [14] 10 秒以上。
     - – LED缓慢闪烁。

2a. 关闭预警：
   - – 按下下方翘板开关按钮 [15] 约 1 秒（在 5 秒的时间窗口内）。
     - – LED熄灭。
   - – 然后：短暂按下上方翘板开关按钮 [14]（在 10 秒的时间窗口内）。
     - – 激活（LED 亮起）或禁用（LED 熄灭）关闭预紧。

2b. 记忆功能（仅限结合调光器嵌件时）：
   - – 按下上方翘板开关按钮 [14] 约 1 秒。
     - – LED熄灭。
   - – 然后：短暂按下上方翘板开关按钮 [14]（在 10 秒的时间窗口内）。
     - – 激活（LED 亮起）或禁用（LED 熄灭）调光器的记忆功能。

3. 退出设置：
   - – 按下上方翘板开关按钮 [14] 约 1 秒（在 10 秒的时间窗口内）。
     - – 保存预选。LED 亮起 1 次作为反馈。

服务

Busch-Jaeger Elektro GmbH - ABB 集团旗下企业，
Freisenbergstraße 2，D-58513 Lüdenscheid,
电话：+49 2351 956-1600;
www.BUSCH-JAEGER.com