Xelu Q
console 1360/550 met uitsparing links voor waskom zonder kraangat, High Gloss White
Oppervlak: **Dark Walnut** Artikelnummer: **54116630**

Beschrijving

- bestaat uit: console, ruimtebesparende sifon
- materiaal: 3-laags spaanplaat met hoge dichtheid
- oppervlaktemateriaal: laminaat (HPL)
- MoistureProof: duurzaam materiaal dat lang mooi blijft
- aantal wastafeluitsparingen: 1
- wastafeluitsparing: links
- kracht van het materiaal: 16 mm
- 1 ruimtebesparende sifon met waterafdichting 50 mm
- wandmontage
- met bevestigingsmateriaal
- met uitsparing voor waskom zonder kraangat
- waskom en badkamermeubel moeten apart besteld worden
- in combinatie met een hansgrohe kraan en Xuniva is het verlengde afvoergarnituur vereist (#56840000)
- console kan alleen samen met badmeubel voor console worden gemonteerd

Artikeldetails

Vrijblijvende advies verkoopprijs excl. BTW	529,45 €
Vrijblijvende advies verkoopprijs incl. BTW	640,63 €

Technologie

Moisture Proof

Designprijzen

iF DESIGN AWARD 2023

Productfoto

Maattekening

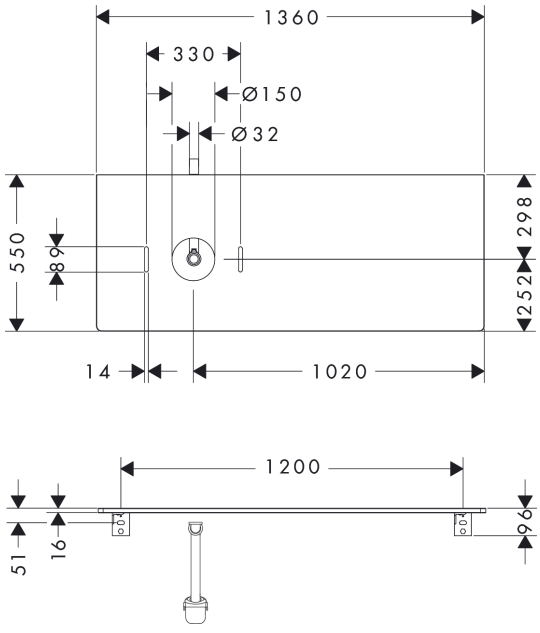

Xelu Q
console 1360/550 met uitsparing links voor waskom zonder kraangat, High Gloss White
Oppervlak: **Dark Walnut** Artikelnummer: **54116630**

Explosietekening

Bouwjaar: **>05/23**

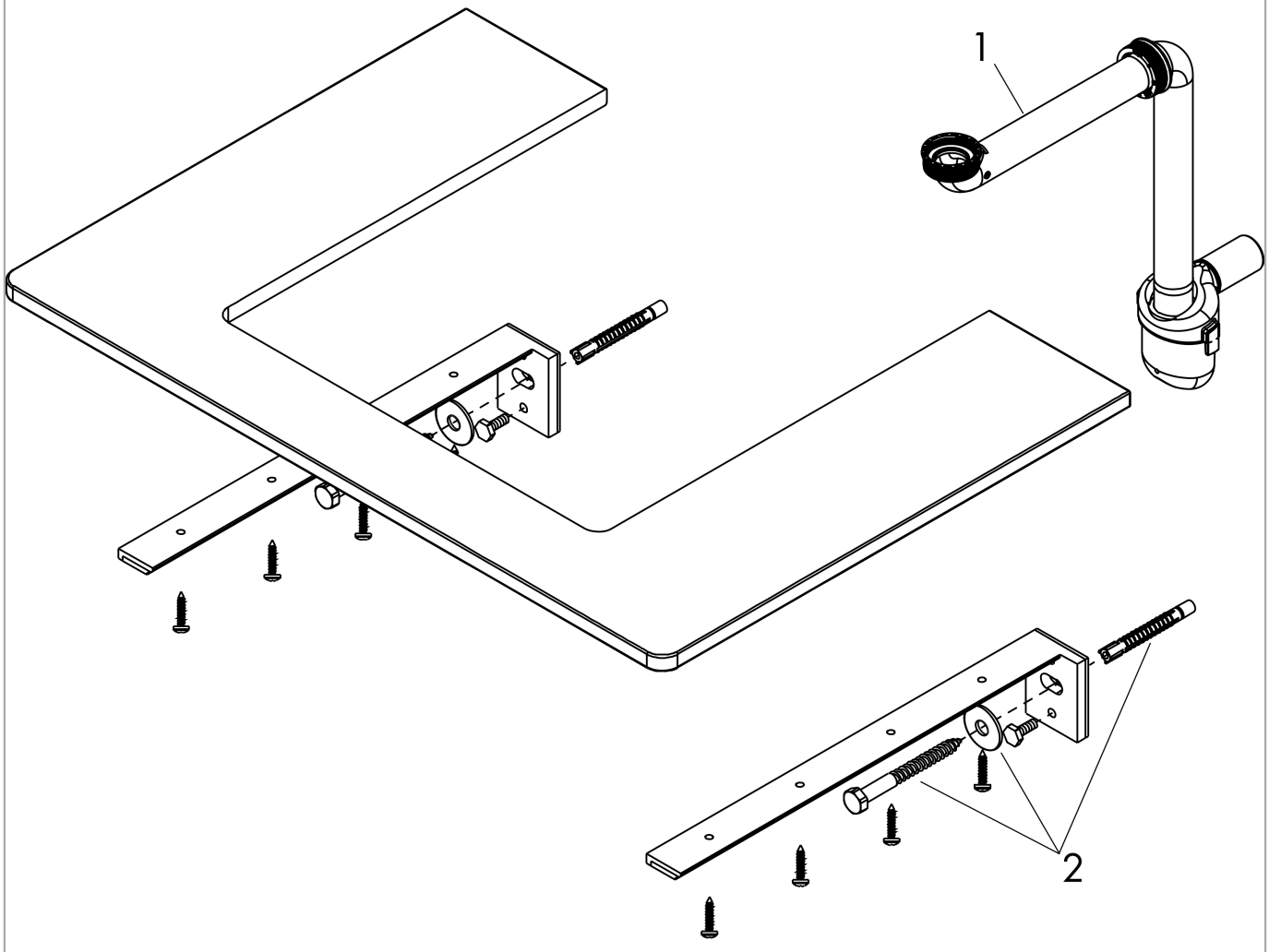

Xelu Q
console 1360/550 met uitsparing links voor waskom zonder kraangat, High Gloss White
Oppervlak: **Dark Walnut** Artikelnummer: **54116630**

Reserveonderdelenlijst

Bouwjaar: **>05/23**

Regel	Beschrijving	Artikelnummer	Prijs incl. BTW	VE
1	Sifon compl.	54235000	-	1
2	montageset	87419000	38,84 €	1
3	montageset	87444000	48,16 €	1
4	-	87442670	134,92 €	1
a	verlengset	56840000	-	1