# Technisch specificatieblad

## OBOSTRUT Profielrail, geperf., sleufbreedte 22 mm

## Artikelnummer: 1122606



Zware C-profielrails voor individuele installatie van draagconstructies voor bijv. kabelgoten of als console voor schakelkasten. Ook toepasbaar voor kabelinstallatie in combinatie met beugelklemmen met U-voet.

E30 E90

St Staal

FT thermisch verzinkt

### Stamgegevens

| | |
|---|---|
| Artikelnummer | 1122606 |
| Type | MS4141P1000FT |
| Omschrijving 1 | OBOSTRUT Profielrail |
| Omschrijving 2 | geperf., sleufbreedte 22 mm |
| Fabrikant | OBO |
| Dimensie | 1000x41x41 |
| Materiaal | Staal |
| Oppervlak | thermisch verzinkt |
| Oppervlaktenorm | DIN EN ISO 1461 |
| Kleinste verkoop-eenheid | 1 |
| Eenheid van hoeveelheid | Meter |
| Gewicht | 261,4 kg |
| Eenheid gewicht | kg/100 m |
| CO2-voetafdruk (GWP) van wieg tot poort | 5,3183 kg CO2e / 1 Meter |

# Technisch specificatieblad

## OBOSTRUT Profielrail, geperf., sleufbreedte 22 mm

## Artikelnummer: 1122606

### Afmetingen

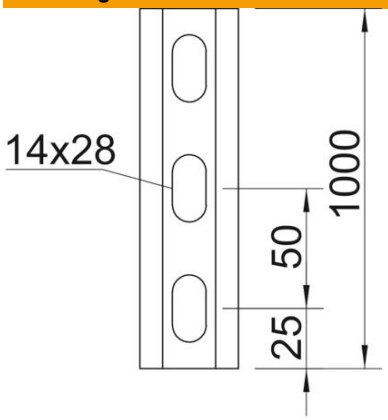


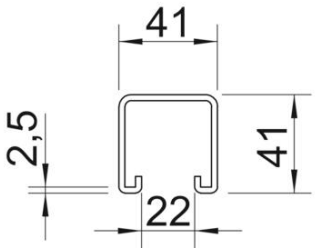


| | |
|---|---|
| Lengte | 1.000 mm |
| Breedte | 41 mm |
| Hoogte | 41 mm |
| Maat L | 1.000 mm |

### Technische gegevens

| | |
|---|---|
| Afbreekbaar | nee |
| Soort perforatie | Achterzijde geperforeerd |
| Uitvoering | Enkel profiel |
| Boorgatafstand centrisch | 50 mm |
| Functiebehoud | ja |
| Gatgrootte | 14x28 |
| Materiaaldikte | 2,5 mm |
| Met perforatie | ja |
| Met vertanding | ja |
| Profielvorm | C-profiel |
| ROHS-conform | ja |
| Sleufbreedte | 22 mm |
| Statische waarde A | 2,97 cm² |
| Statische waarde Iy | 6,05 cm⁴ |
| Statische waarde Iz | 9,01 cm⁴ |
| Statische waarde Wy | 2,91 cm³ |
| Statische waarde Wz | 4,4 cm³ |