Technisches Datenblatt

Griffhaken VHH

Artikelnummer: 6109845

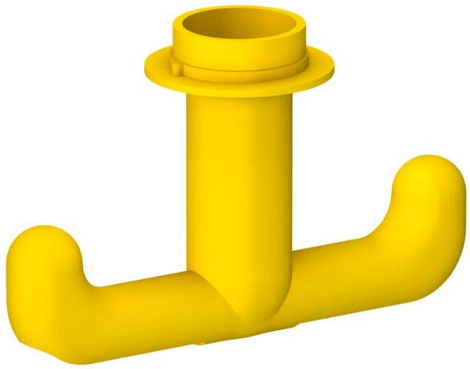

Griffhaken für Versorgungseinheiten VH / VHF ohne Druckluftanschluss, inkl. Befestigungsmutter.

CE

PA Polyamid

Stammdaten

Artikelnummer	6109845
Typ	VH-GH
Bezeichnung 1	Griffhaken
Bezeichnung 2	für VH4
Hersteller	OBO
Farbe	rapsgelb; RAL 1021
Werkstoff	Polyamid
Kleinste VK-Einheit	1
Mengeneinheit	Stück
Gewicht	5 kg
Gewichtseinheit	kg/100 St.
CO2 Fußabdruck (GWP) Cradle-to-Gate	0,2577 kg CO2e / 1 Stück

Technisches Datenblatt

Griffhaken VHH

Artikelnummer: 6109845

Abmessungen

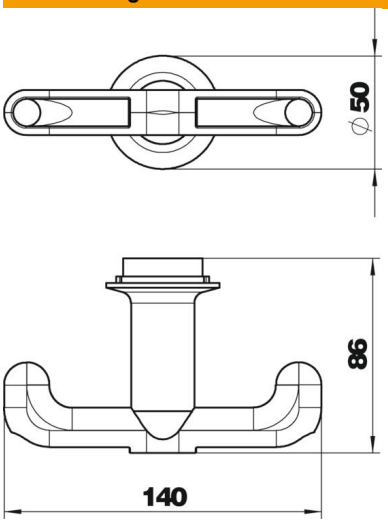

Technische Daten

Ausführung	sonstige
ROHS Konform	exempt