Technisch specificatieblad

OBOSTRUT Profielrail, met zijperforatie, sleuf 22 mm

Artikelnummer: 1122914



Zware C-profielrails voor individuele installatie van draagconstructies voor bijv. kabelgoten of als console voor schakelkasten. Ook toepasbaar voor kabelinstallatie in combinatie met beugelklemmen met U-voet.

CE U 22 E30 E90

St Staal

FS sendzimir verzinkt

Stamgegevens

Artikelnummer	1122914
Type	MS4141PP3000FS
Omschrijving 1	OBOSTRUT Profielrail
Omschrijving 2	met zijperforatie, sleuf 22 mm
Fabrikant	OBO
Dimensie	3000x41x41
Materiaal	Staal
Oppervlak	bandverzinkt
Oppervlaktenorm	DIN EN 10346
Kleinste verkoop-eenheid	3
Eenheid van hoeveelheid	Meter
Gewicht	218 kg
Eenheid gewicht	kg/100 m
CO2-voetafdruk (GWP) van wieg tot poort	5,886 kg CO2e / 1 Meter

Technisch specificatieblad

OBOSTRUT Profielrail, met zijperforatie, sleuf 22 mm

Artikelnummer: 1122914

Afmetingen

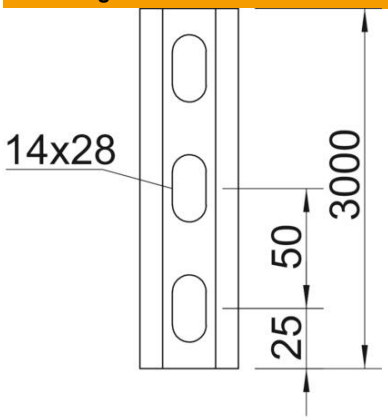

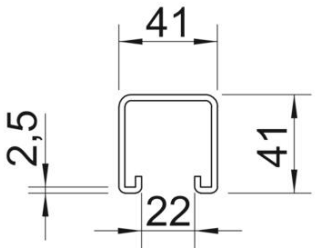

Lengte	3.000 mm
Breedte	41 mm
Hoogte	41 mm
Maat L	3.000 mm

Technische gegevens

Afbreekbaar	nee
Soort perforatie	3 zijden geperforeerd
Uitvoering	Enkel profiel
Boorgatafstand centrisch	50 mm
Functiebehoud	ja
Gatgrootte	14x28
Materiaaldikte	2,5 mm
Met perforatie	ja
Met vertanding	ja
Profielvorm	C-profiel
ROHS-conform	ja
Sleufbreedte	22 mm
Statische waarde A	2,42 cm²
Statische waarde Iy	6 cm⁴
Statische waarde Iz	6,97 cm⁴
Statische waarde Wy	2,91 cm³
Statische waarde Wz	4,4 cm³