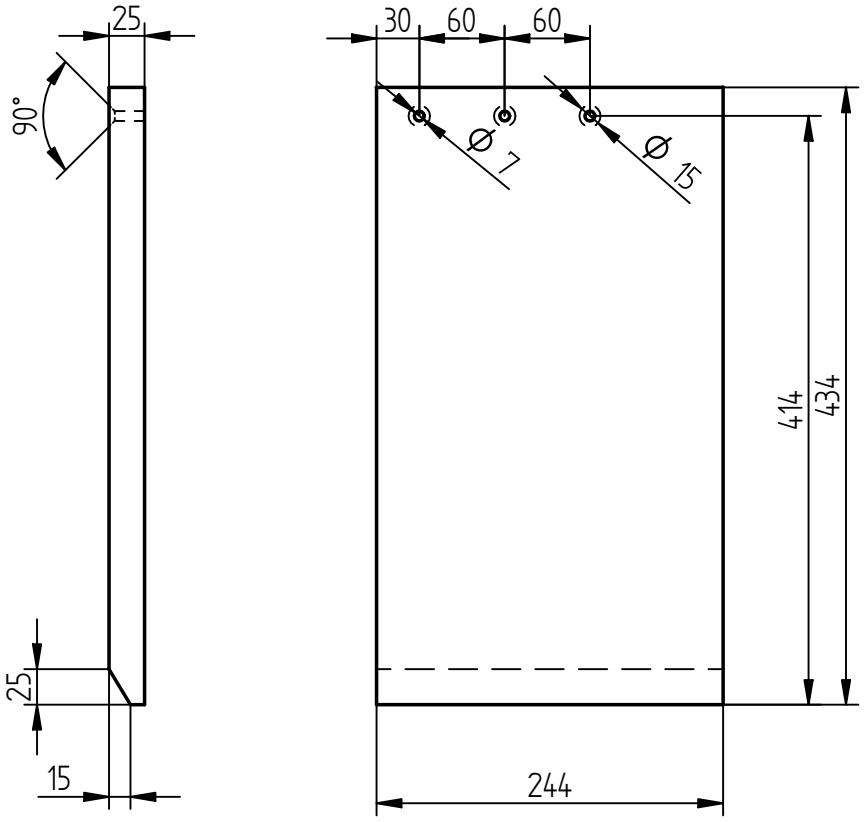

Kachel: Lars 1100		Type kachel: Vrijstaande haarden	
Benaming: Stookwand achter rechts		Getekend door: JB	Eenheid: mm	Wijzigings datum: 13-1-2012

Deze tekening is eigendom van

Dik Geurts
Industrieweg Oost 11
Bedrijvenpark "De Aam"
6662 NE Elst (Gld)

Alle rechten voorbehouden

Ruwheid volgens NEN 3634
Niet aangegeven radii: R=2
Niet aangegeven hoektoleranties: ± 0.5°
Maten zonder tol. volgens DIN 7168-M

Maat tol.	0-6	6-30	30-120	120-400	400-1000	1000-2000
	±0.1	±0.2	±0.3	±0.5	±0.8	±1.2

Amerikaanse projectie

Diameter / Materiaal: Vermiculite

Tekeningnummer: 10090710

Revisie: 0