Technisch specificatieblad

Vloerplaat voor ISS110100R

Artikelnummer: 6290331

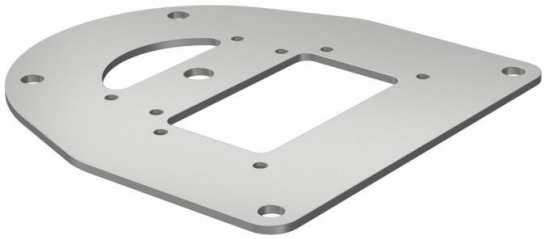

Vloerplaat voor bevestiging van de ISS110100R op de vloer. De vloerplaat met zichtbare rand heeft 4 bevestigingsgaten Ø 8,5 mm.

CE UK CA

St Staal

FSK bandverzinkt/kunststoflaag

Stamgegevens

Artikelnummer	6290331
Type	ISSBP110100WA
Omschrijving 1	Bodemplaat
Omschrijving 2	voor ISS110100R
Fabrikant	OBO
Dimensie	170x160x3
Kleur	witaluminium; RAL 9006
Materiaal	Staal
Oppervlak	bandverzinkt/kunststoflaag
Oppervlaktenorm	DIN EN 10346
Kleinste verkoop-eenheid	1
Eenheid van hoeveelheid	Stuk
Gewicht	43,6 kg
Eenheid gewicht	kg/100 st.
CO2-voetafdruk (GWP) van wieg tot poort	1,7783 kg CO2e / 1 Stuk

Technisch specificatieblad

Vloerplaat voor ISS110100R

Artikelnummer: 6290331

Afmetingen

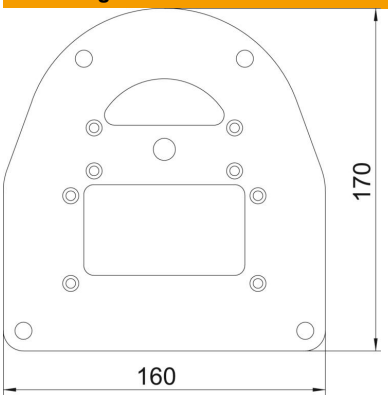

Lengte	170 mm
Breedte	160 mm
Hoogte	3 mm

Technische gegevens

Instelbaar	nee
Halogeenvrij	ja