BDP794 LED42-4S/740 II DW10 MK-WH FG BK

912300023858

BDP794 | CLASSICSTREET TOP, LED42 | LED module 4200 lm, 740 neutraalwit, Externe voedingsunit, regelend, met constante lichtopbrengst, Veiligheidsklasse II, Lichtverdeling breed 10, Vlak glas, Zwart, Constante lichtopbrengst en DynaDimmer vaste voorinstellingen uitvoering 2, Overspanningsbeveiligingsniveau tot 10 kV differentiële modus en 10 kV gemeenschappelijke

Wijziging van gegevens voorbehouden

modus, Externe connector, Kabel 1,0 m met 2-polige Wieland/Adels-compatibele stekker, Opzetmontage voor diameter 60 mm

Urban road & street light, Aluminium, Zwart, Opzetmontage voor diameter 60 mm, Externe voedingsunit, regelend, met constante lichtopbrengst, Constante lichtopbrengst en DynaDimmer vaste voorinstellingen uitvoering 2, 2993 lm, 25 W, 120 lm/W, 4000 K, (0.380, 0.380) SDCM <5, CRI70, Lichtverdeling breed 10, IP 66 | Bescherming tegen binnendringen van stof, straalwaterdicht, IK09 | 10 J, Veiligheidsklasse II, Overspanningsbeveiligingsniveau tot 10 kV differentiële modus en 10 kV gemeenschappelijke modus, Kabel 1,0 m met 2-polige Wieland/Adels-compatibele stekker, Externe connector

Algemene informatie

Type lichtbron	LED42 [LED module 4200 lm]
Lichtbron vervangbaar	Ja
Aantal VSA's	1 unit
Driver/VSA inbegrepen	Ja
Lamptype	LED
Servicetag	Ja
Lamptype	LED
Waardeschaal	Beter
Garantieperiode	5 jaar

Gegevens lichttechniek

Lichtvervuiling naar boven (ULR)	0,03
Lichtstroom	2.993 lm
Gecorreleerde kleurtemperatuur (nom.)	4000 K
Lichtrendement (gespec.) (nom.)	120 lm/W
Kleurweergave-index (CRI)	70
Aantal lichtbronnen	20
Kleur lichtbron	740 neutraalwit
Bundelspreiding armatuur	52° - 7° x 151°
Type optiek buiten	Lichtverdeling breed 10
Windbelastbaar oppervlak	0,15 m²

Bedrijfs- en elektrische gegevens

Ingangsspanning	220-240 V
Ingangsfrequentie	50 to 60 Hz
Aanvankelijk energiegebruik CLO	25 W
Average CLO power consumption	25.5 W
Totale opgenomen vermogen CLO	26 W
Aanloopstroom	21 A
Aanlooptijd inschakelpiek	0,225 ms
Energieverbruik	25 W
Arbeidsfactor	0.97
Aansluiting	Externe connector
Kabel	Kabel 1,0 m met 2-polige Wieland/Adels-compatibele stekker
Aantal producten op MCB van 16 A type B	26

Wijziging van gegevens voorbehouden

IEC beschermingsklasse	Veiligheidsklasse II
Surge Protection (Common/ Differential)	Overspanningsbeveiligingsniveau tot 10 kV differentiële modus en 10 kV gemeenschappelijke modus

Dimbaarheid en regelsystemen

Dimbaar	Nee
Driver/voedingsunit/ transformator	Externe voedingsunit, regelend, met constante lichtopbrengst
Lichtregeling	-
Constante lichtopbrengst	Ja
DALI-standaard	DALI-2™
Maximaal dimniveau	Niet van toepassing
Ingebouwde regeling	Constante lichtopbrengst en DynaDimmer vaste voorinstellingen uitvoering 2

Eigenschappen behuizing en afmetingen

Materiaal behuizing	Aluminium
Reflectormateriaal	-
Materiaal optiek	Polymethylmethacrylaat
Materiaal optische lichtkap/ lens	Glas
Fixation material	Aluminium
Kleur behuizing	Zwart
Bevestigingsvoorziening	Opzetmontage voor diameter 60 mm
Vorm optische lichtkap/lens	Vlak
Afwerking optische lichtkap/ lens	Helder
Totale lengte	428 mm
Totale breedte	428 mm
Totale hoogte	586 mm
Afmetingen (hoogte x breedte x diepte)	586 x 428 x 428 mm
Beschermingsklasse	IP 66 [Bescherming tegen binnendringen van stof, straalwaterdicht]
IK-classificatie	IK09 [10 J]
Standaard kantelhoek opzetmontage	-
Standaard kantelhoek opschuifmontage	-
Type lichtkap	Vlak glas
Nettogewicht (per stuk)	10,000 kg

Keurmerken en classificaties

Brandbaarheidsmarkering	-
CE-markering	Ja
ENEC-markering	ENEC-markering
Fotobiologisch risico	Photobiological risk group 1 @200mm to EN62778
Specificatie van fotobiologisch risico	4 m
Conform EU RoHS-richtlijn	Ja
Prestaties bij omgevingstemperatuur Tq	25 °C
Opmerkingen:	*-Volgens de richtlijnen van Lighting Europe in het artikel “Evaluatie van de prestaties van LED-armaturen - januari 2018” is er geen statistisch relevant verschil in behoud van lichtopbrengst tussen B50 en bijvoorbeeld B10. Daarom is de waarde voor de gemiddelde nuttige gebruiksduur (B50) gelijk aan de waarde B10.
Bereik omgevingstemperatuur	-40 tot +50 °C

Initiële prestaties (conform IEC)

Tolerantie lichtstroom	+/-7%
Aanvankelijke kleurkwaliteit	(0.380, 0.380) SDCM <5
Tolerantie energieverbruik	+/-10%
Initiële Tolerantie kleurweergave-index	+/-2
Standaardafwijking kleurcombinatie (McAdam-ellips)	SDCM≤5

Prestaties gedurende tijd (conform IEC)

Uitvalpercentage voorschakelapparatuur bij mediaan bruikbare levensduur van 100.000 uur	10 %
Lumenbehoud (EN-IEC 62722-2-1) bij mediaan bruikbare levensduur van 100.000 uur	L100

Duurzaamheidsgegevens

Sustainability rating	Unclassified
Reparatieklasse	Bij reparatieklasse C kan de driver van dit armatuur worden vervangen door een servicetechnicus. Er is speciale zorg nodig bij het demonteren en weer monteren, en er kan specifiek gereedschap nodig zijn. Onderdelen en documentatie zijn enige tijd beschikbaar.
Ingebedde koolstof (A1-A3)	209 kg CO_2e
Verhouding van bewerkte materialen in product	6,35 %
Recyclebare inhoudsverhouding van het eindproduct	50,4 %
GWP totaal B6 (kg CO2eq) Opgegeven eenheid	Bereken met uw lokale energiemixwaarde: Vermogen (kW, aangegeven eenheid) * Levensduur (uren, aangegeven eenheid) * Energiemix (kg CO2eq / kWh)
GWP totaal B6 (kg CO2eq) Functionele eenheid	Bereken met uw lokale energiemixwaarde: Aangegeven vermogen (kW) * 1000 (lm) / lumenoutput (lm) Aangegeven eenheid * 35000 (uur) * energiemix (kg CO2 eq / kWh)

Productgegevens

Productnaam voor bestelling	BDP794 LED42-4S/740 II DW10 MK-WH FG BK
Volledige productnaam	BDP794 LED42-4S/740 II DW10 MK-WH FG BK
Full EOC	871869911688000
Bestelcode	8718699116880
Materiaalnr. (12NC)	912300023858
Lokale code	8718699116880
Numerator - Aantal per pak	1
EAN/UPC - product/ behuizing	8718699116880
Numerator - Dozen per buitendoos	1
EAN/UPC - Case	8718699116880
Code productfamilie	BDP794 [CLASSICSTREET TOP]

Maatschets

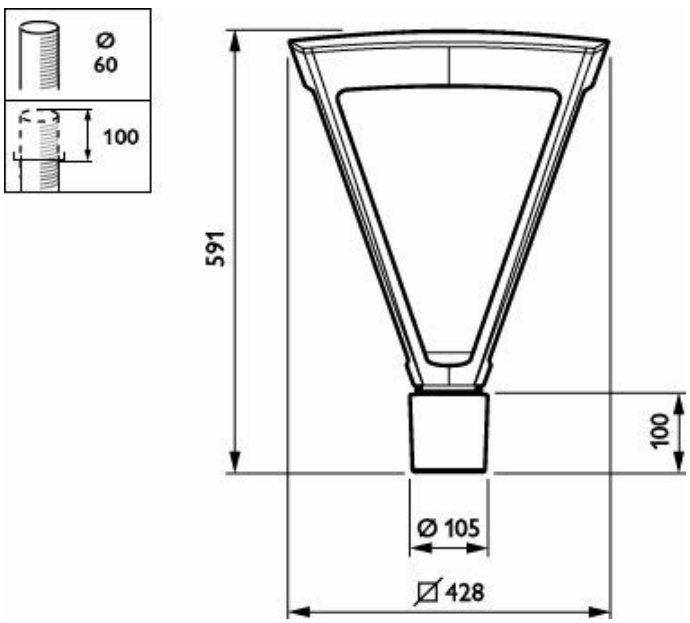

Wijziging van gegevens voorbehouden

Polar normal diagrammen

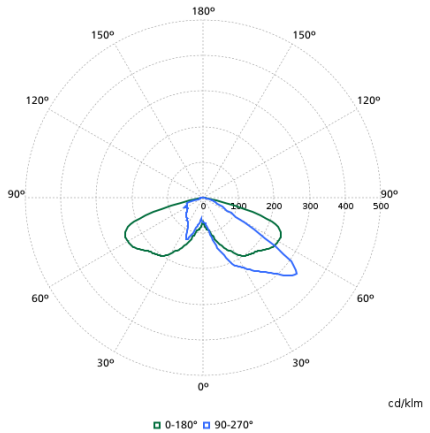

Gerelateerde documenten

Documenten en certificaten	Documentnaam	Downloaden
Installation Instructions	443000020783-583-ClassicStreet-INI.pdf	Downloaden
Tender text	Tender_Text_912300023858_nl_NL.txt	Downloaden

Fotometrisch en IES	Documentnaam	Downloaden
LDT File	LDT File - BDP794I - 912300023858.ldt	Downloaden
ROLF File	ROLF File - BDP794I - 912300023858.rolfz	Downloaden
ULD File	ULD File - BDP794I - 912300023858.uld	Downloaden

© 2026 Signify Holding. Alle rechten voorbehouden. De informatie die in dit document wordt verstrekt kan zonder voorafgaande kennisgeving worden gewijzigd. Signify doet geen uitspraken over en geeft geen garanties voor de nauwkeurigheid of volledigheid van de informatie in dit document en kan op geen enkele wijze aansprakelijk worden gesteld voor handelingen die op deze informatie worden gebaseerd. De informatie in dit document is niet bedoeld als offerte en maakt geen deel uit van enige aanbieding of overeenkomst, tenzij anderszins overeengekomen met Signify.