Merk	hansgrohe
Artikelnaam	**Tecturis E** 3-gats ééngreeps badrandkraan met sBox
Art.nr.	73443000
Oppervlakte	chroom
Netto prijs	675,76 EUR

Product foto

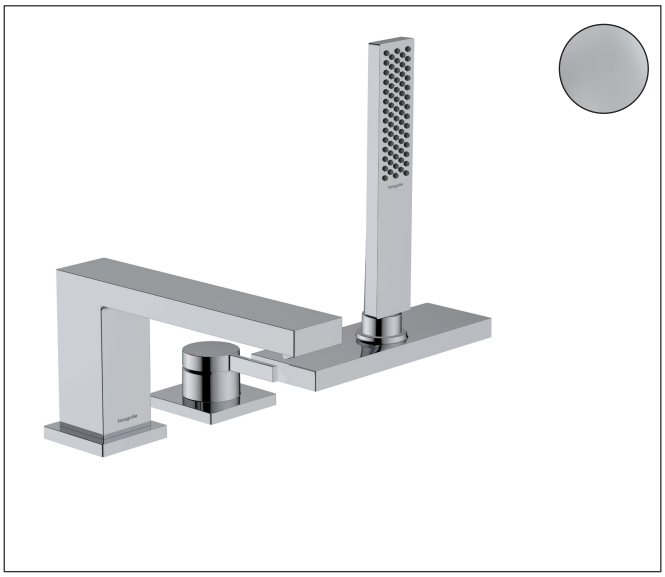

Maat tekeningen

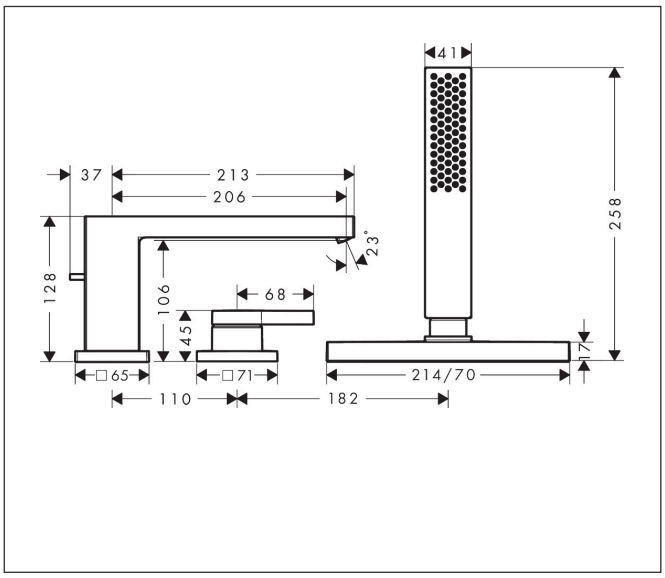

Kenmerken

- voorsprong uitloop 206 mm
- straalsoort mengkraan: WaterfallStream
- straalsoort handdouche: PowderRain
- maximale uittreklengte handdouche: 1,45 m
- maximale doorstroomhoeveelheid bij 3 bar: 23 l/min
- omstelling met automatische reset
- met geïntegreerde zekerheidscombinatie EN 1717. Let op: alleen te gebruiken in combinatie met Exafill
- aansluiting: inbouwdeel
- montage op badrand

Technologie

AirPower

Straalsoorten

Powder Rain

Certificaat

Merk	hansgrohe
Artikelnaam	**Tecturis E** 3-gats ééngreeps badrandkraan met sBox
Art.nr.	73443000
Oppervlakte	chroom
Netto prijs	675,76 EUR

Benodigde onderdelen

Product foto	Artikelnaam	Art.nr.	Prijs
	hansgrohe Inbouwdeel voor een 3-gats ééngreeps badrandkraan	13481180	481,81

Merk	hansgrohe
Artikelnaam	**Tecturis E** 3-gats ééngreeps badrandkraan met sBox
Art.nr.	73443000
Oppervlakte	chroom
Netto prijs	675,76 EUR

Stroomschema

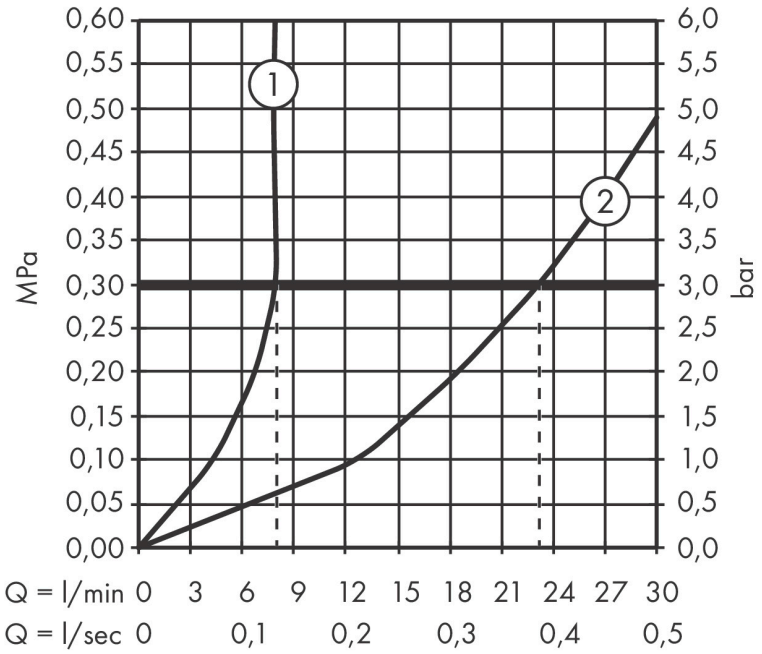

Merk	hansgrohe
Artikelnaam	**Tecturis E** 3-gats ééngreeps badrandkraan met sBox
Art.nr.	73443000
Oppervlakte	chroom
Netto prijs	675,76 EUR

Explosietekening voor bouwjaar: >10/23

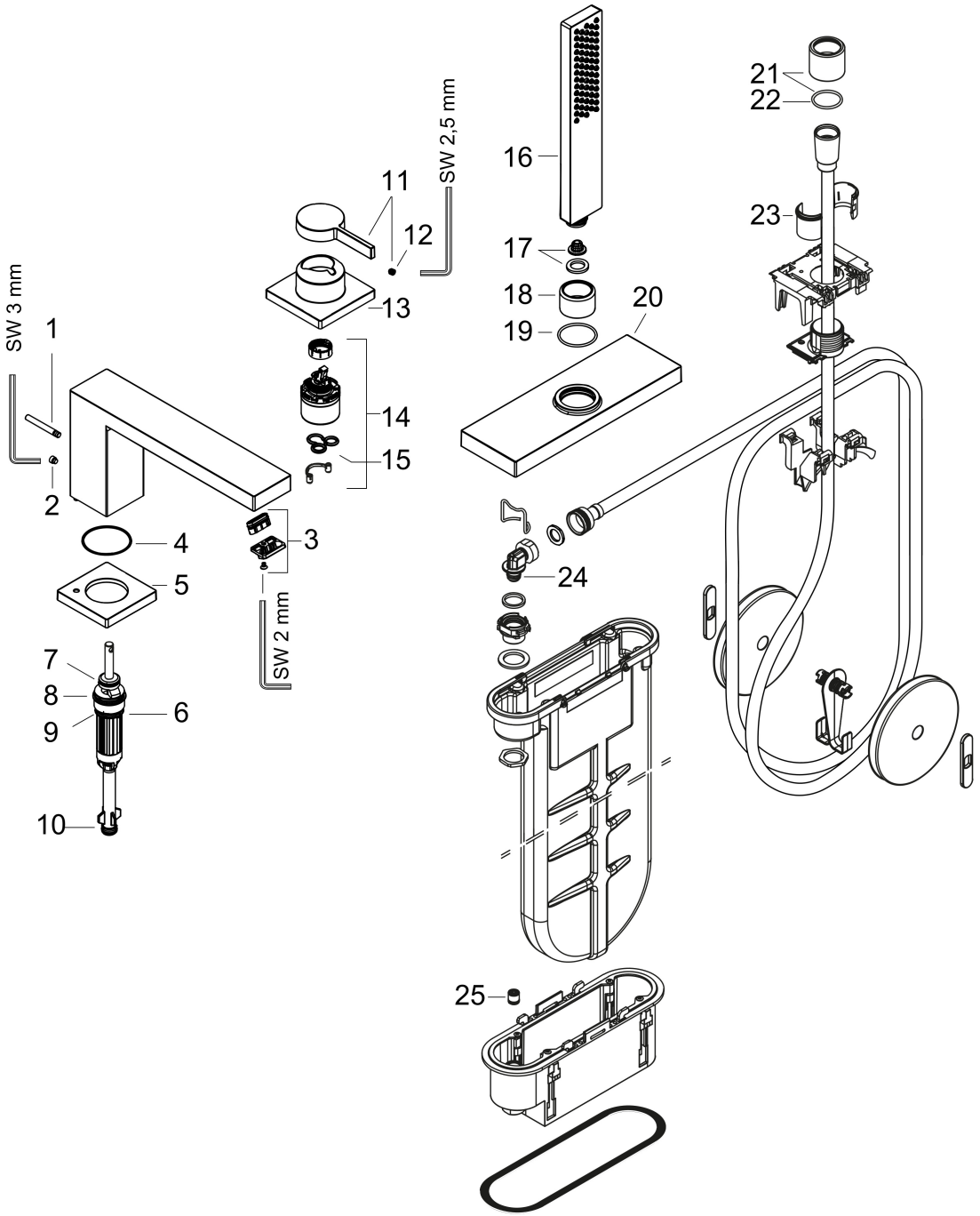

Merk	hansgrohe
Artikelnaam	**Tecturis E** 3-gats ééngreeps badrandkraan met sBox
Art.nr.	73443000
Oppervlakte	chroom
Netto prijs	675,76 EUR

Onderdelen voor bouwjaar: >10/23

Pos	Beschrijving	Art.nr.	Prijs
1	trekknop	98707000	20,40
2	inbusschroef M6x6	97660000	3,00
3	perlator compl.	87118000	32,70
4	O-ring 42x1,5	98171000	3,00
5	rozet voor uitloop	93152000	
6	omstelling compl.	96775000	64,30
7	O-Ring 14x2,5	98189000	3,00
8	O-Ring 23x2,5	98183000	3,00
9	O-ring 20x2,5	92602000	4,80
10	O-ring 9x2,5	98217000	3,00
11	greep	87115000	40,60
12	inbusschroef M5x5	98446000	3,00
13	rozet voor greep	87125000	40,60
14	kardoes compl.	93895000	40,60
15	dichting	95008000	7,70
16	Handdouche	24320000	59,40
17	filter	92421000	12,70
18	moer	97584000	12,70
19	O-Ring 32x2	98193000	3,00
20	rozet	93504000	113,70
21	moer	93591000	113,70
22	O-ring 24x2	98388000	3,00
23	inleg voor douchehouder	96942000	10,40
24	O-ring 9x2	98119000	3,00
25	terugslagklep DW 10	96456000	7,70
a	Basisset	13481180	481,81
b	montageframe	93908000	64,30
c	sBox	94679000	300,40