Merk	hansgrohe
Artikelnaam	**Tecturis E** 3-gats ééngreeps badrandkraan met sBox
Art.nr.	73443700
Oppervlakte	Mat wit
Netto prijs	946,11 EUR

Product foto

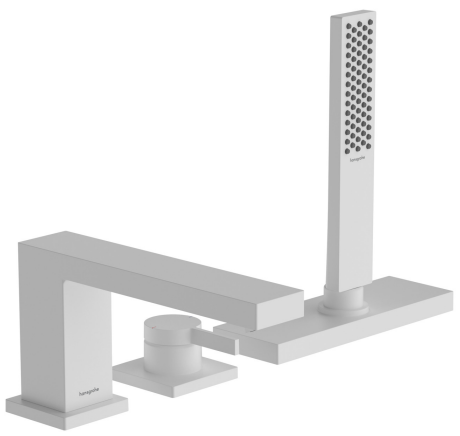

Maat tekeningen

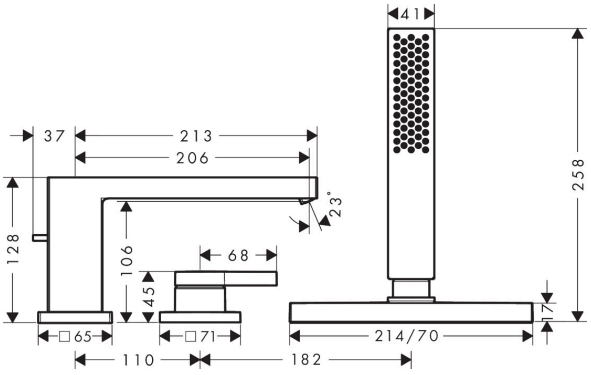

Kenmerken

- voorsprong uitloop 206 mm
- straalsoort mengkraan: WaterfallStream
- straalsoort handdouche: PowderRain
- maximale uittreklengte handdouche: 1,45 m
- maximale doorstroomhoeveelheid bij 3 bar: 23 l/min
- omstelling met automatische reset
- met geïntegreerde zekerheidscombinatie EN 1717. Let op: alleen te gebruiken in combinatie met Exafill
- aansluiting: inbouwdeel
- montage op badrand

Technologie

AirPower

Straalsoorten

Powder Rain

Merk	hansgrohe
Artikelnaam	**Tecturis E** 3-gats ééngreeps badrandkraan met sBox
Art.nr.	73443700
Oppervlakte	Mat wit
Netto prijs	946,11 EUR

Benodigde onderdelen

Product foto	Artikelnaam	Art.nr.	Prijs
	hansgrohe Inbouwdeel voor een 3-gats ééngreeps badrandkraan	13481180	481,81

Merk	hansgrohe
Artikelnaam	**Tecturis E** 3-gats ééngreeps badrandkraan met sBox
Art.nr.	73443700
Oppervlakte	Mat wit
Netto prijs	946,11 EUR

Stroomschema

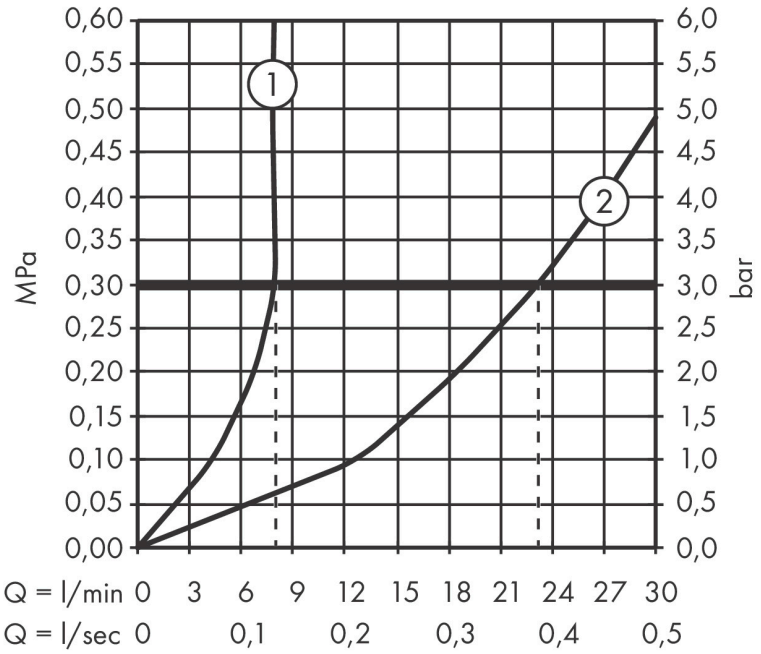

Merk	hansgrohe
Artikelnaam	**Tecturis E** 3-gats ééngreeps badrandkraan met sBox
Art.nr.	73443700
Oppervlakte	Mat wit
Netto prijs	946,11 EUR
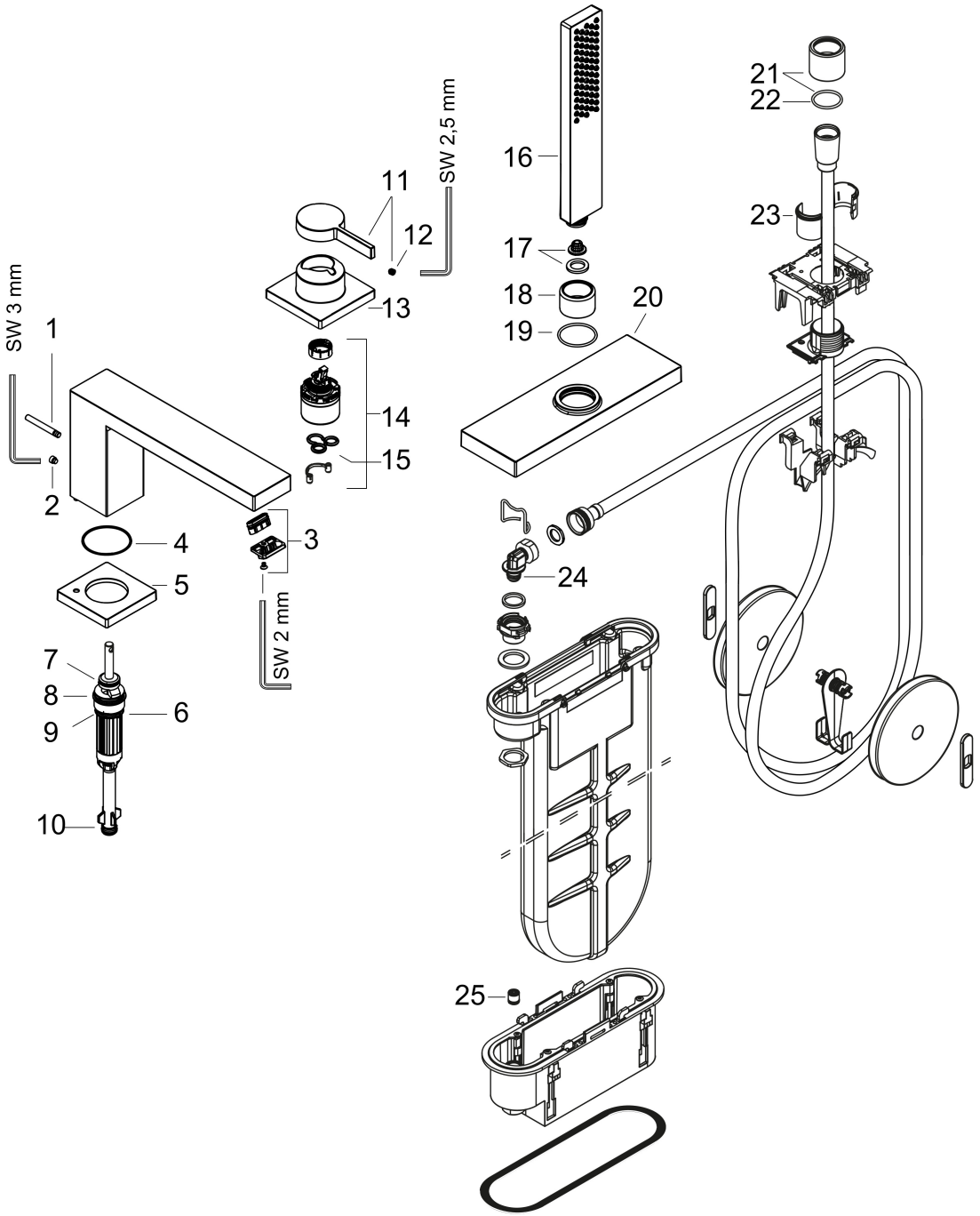
Explosietekening voor bouwjaar: >09/23