Technisch specificatieblad

Plafondbevestiging voor industriezuil

Artikelnummer: 6290436

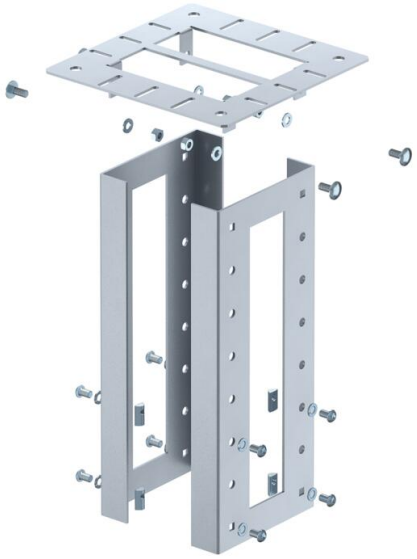

Plafondbevestiging voor de bevestiging van de ISS-industriezuil aan het plafond. Inbegrepen bij de levering zijn 2 U-vormige profielen van 3 mm plaatstaal, de bevestigingsplaat voor het plafond en bijhorende montage-onderdelen inclusief klemstukken. De plafondbevestiging is in hoogte verstelbaar.

St Staal

Stamgegevens

Artikelnummer	6290436
Type	ISS160160DB WA
Omschrijving 1	Plafondbeugel
Omschrijving 2	voor industriezuil
Fabrikant	OBO
Dimensie	403x250x250
Kleur	witaluminium; RAL 9006
Materiaal	Staal
Kleinste verkoop-eenheid	1
Eenheid van hoeveelheid	Stuk
Gewicht	443,6 kg
Eenheid gewicht	kg/100 st.
CO2-voetafdruk (GWP) van wieg tot poort	19,3012 kg CO2e / 1 Stuk

Technisch specificatieblad

Plafondbevestiging voor industriezuil

Artikelnummer: 6290436

Afmetingen

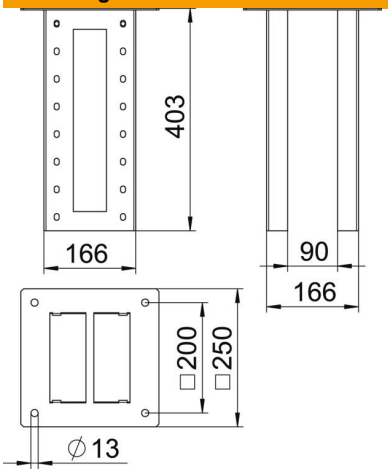

Lengte	403 mm
Breedte	250 mm
Hoogte	250 mm

Technische gegevens

Type bevestiging	Schroeven
Halogeenvrij	ja
ROHS-conform	ja
Beschermingsgraad	IP 30
Beschermingsgraad IK-code	IK10
Temperatuurbereik max.	60 °C
Temperatuurbereik min.	-25 °C