# Technisches Datenblatt

## Deckenbefestigung für Industriesäule

## Artikelnummer: 6290436

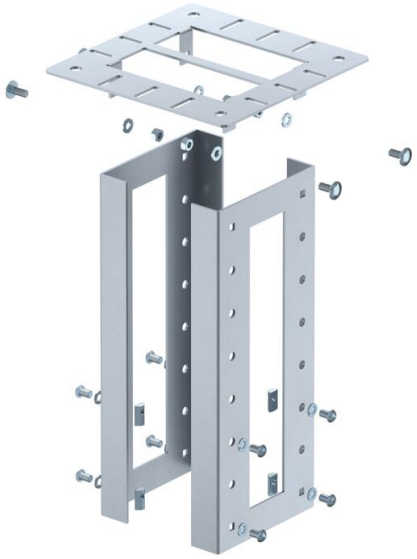

Deckenbefestigung zur Befestigung der ISS-Industriesäule an der Decke. Im Lieferumfang enthalten sind 2 U-förmige Profile aus 3 mm Stahlblech, die Befestigungsplatte für die Decke und das erforderliche Montagezubehör inkl. Nutensteine. Die Deckenbefestigung ist an dem Säulenprofil variabel höhenverstellbar.

St Stahl

### Stammdaten

| | |
|---|---|
| Artikelnummer | 6290436 |
| Typ | ISS160160DB WA |
| Bezeichnung 1 | Deckenbefestigung |
| Bezeichnung 2 | für Industriesäule |
| Hersteller | OBO |
| Dimension | 403x250x250 |
| Farbe | weißaluminium; RAL 9006 |
| Werkstoff | Stahl |
| Kleinste VK-Einheit | 1 |
| Mengeneinheit | Stück |
| Gewicht | 443,6 kg |
| Gewichtseinheit | kg/100 St. |
| CO2 Fußabdruck (GWP) Cradle-to-Gate | 19,3012 kg CO2e / 1 Stück |

# Technisches Datenblatt

## Deckenbefestigung für Industriesäule

## Artikelnummer: 6290436

### Abmessungen

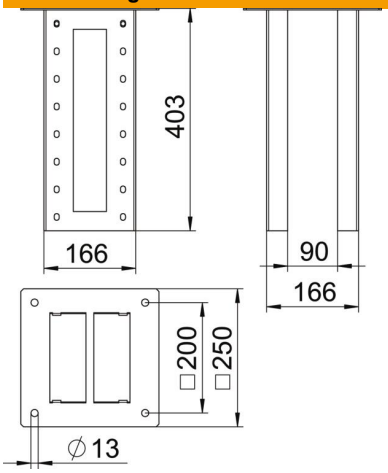


| | |
|---|---|
| Länge | 403 mm |
| Breite | 250 mm |
| Höhe | 250 mm |

### Technische Daten

| | |
|---|---|
| Befestigungsart | schrauben |
| Halogenfrei | ja |
| ROHS Konform | ja |
| Schutzart | IP30 |
| Schutzgrad IK-Code | IK10 |
| Temperatureinsatzbereich max. | 60 °C |
| Temperatureinsatzbereich min. | -25 °C |