Technisch specificatieblad

Wandafdekraam aluminium gesloten 70130

Artikelnummer: 6278850

Wandafsluitraam gesloten, voor het afsluiten van wanddoorvoeren bij consolemontage. Ook geschikt als plafondafsluiting voor ISS energiezuilen indien rekening wordt gehouden met de juiste afmetingen.

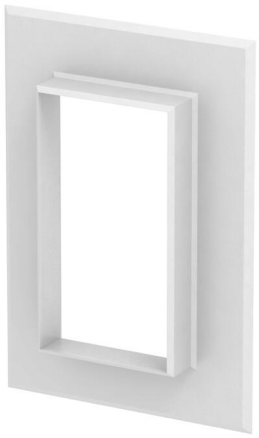

Alu Aluminium

Stamgegevens

Artikelnummer	6278850
Type	G-AWAG70130RW
Omschrijving 1	Wandrozet
Omschrijving 2	gesloten
Fabrikant	OBO
Dimensie	138x198x25
Kleur	zuiver wit; RAL 9010
Materiaal	aluminium
Kleinste verkoop-eenheid	1
Eenheid van hoeveelheid	Stuk
Gewicht	26 kg
Eenheid gewicht	kg/100 st.
CO2-voetafdruk (GWP) van wieg tot poort	3,7016 kg CO2e / 1 Stuk

Technisch specificatieblad

Wandafdekraam aluminium gesloten 70130

Artikelnummer: 6278850

Afmetingen

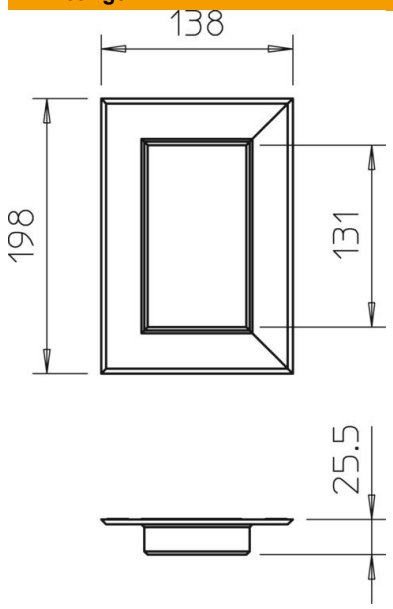

Lengte	25 mm
Breedte	198 mm
Hoogte	138 mm

Technische gegevens

Uitvoering	Universeel
Halogeenvrij	ja
Kanaalhoogte	70 mm
Montagetype kanaal	Wand
ROHS-conform	ja