Productinformatieblad

Specificaties

XB4, Monitoring contactblok, zilver legering, schroefklemmen, 1 NC

ZBE302

EAN Code: 3606482035027

Prijs: 14,60 EUR

Hoofd

range of product	Harmony XB4 Harmony XB5
product or component type	Contactblok
device short name	ZBE
verkoop per ondeelbare hoeveelheid	5
IP beschermingsgraad	IP20 conform aan IEC 60529
werking contacten	Slow-break
type contactblok	Enkelvoudig
contact gebruik	Contactbewaking
aansluitingen - aansluitklemmen	Schroefklem aansluitingen, <= 2 x 1,5 mm² met kabeluiteinde conform aan IEC 60947-1 Schroefklem aansluitingen, >= 1 x 0,34 mm² zonder kabeluiteinde conform aan IEC 60947-1

Complementair

CAD totale breedte	10 mm
CAD totale hoogte	41 mm
CAD totale diepte	26 mm
net weight	0,013 kg
type en samenstelling contact	1 NC contactbewaking
positieve opening	Met conform aan IEC 60947-5-1 appendix K
bedrijfstraject	1,5 mm (normaal gesloten elektrische status wijzigen) 4,3 mm (totale reis)
bedieningskracht	5 N normaal gesloten elektrische status wijzigen
mechanical durability	300000 cycles
aandraaimoment	0,8…1,2 N.m conform aan IEC 60947-1
vorm schroefkop	Kruis compatibel met pozidriv Nr. 1 schroevendraaier Gegroefd compatibel met vlak Ø 4 mm schroevendraaier Gegroefd compatibel met vlak Ø 5,5 mm schroevendraaier
contact materiaal	Zilverlegering (Ag/Ni)
kortsluitbeveiliging	6 A smeltpatroon type gG conform aan IEC 60947-5-1
Ith conventionele thermische stroom in vrije lucht	6 A conform aan IEC 60947-5-1
Ui nom isolatiespanning	300 V (vervuilingsgraad 3) conform aan IEC 60947-1
Uimp nom. schokgolfspanning	4 kV conform aan IEC 60947-1

De weergegeven prijs is de adviesprijs in euro excl. BTW. Deze kan onderhevig zijn aan korting. Neem contact op met uw lokale distributeur of detailhandel voor de daadwerkelijke prijs

Disclaimer: Deze documentatie is niet bedoeld als vervanging voor en mag niet worden gebruikt voor het bepalen van de geschiktheid of betrouwbaarheid van deze producten voor specifieke gebruikerstoepassingen

Ie nom. bedrijfstroom	1,5 A bij 240 V, AC-15, B300 conform aan IEC 60947-5-1 3 A bij 120 V, AC-15, B300 conform aan IEC 60947-5-1 0,11 A bij 250 V, DC-13, R300 conform aan IEC 60947-5-1 0,22 A bij 125 V, DC-13, R300 conform aan IEC 60947-5-1
elektrische levensduur	300000 cycles, AC-15, 2 A bij 230 V, gebruiksnelheid <3600 cyc/h, belastingsfactor: 0,5 conform aan IEC 60947-5-1 appendix C 300000 cycles, AC-15, 3 A bij 110 V, gebruiksnelheid <3600 cyc/h, belastingsfactor: 0,5 conform aan IEC 60947-5-1 appendix C 300000 cycles, AC-15, 3 A bij 24 V, gebruiksnelheid <3600 cyc/h, belastingsfactor: 0,5 conform aan IEC 60947-5-1 appendix C 300000 cycles, DC-13, 0,3 A bij 120 V, gebruiksnelheid <3600 cyc/h, belastingsfactor: 0,5 conform aan IEC 60947-5-1 appendix C 300000 cycles, DC-13, 1 A bij 24 V, gebruiksnelheid <3600 cyc/h, belastingsfactor: 0,5 conform aan IEC 60947-5-1 appendix C
elektrische betrouwbaarheid	Λ < 10exp(-7) bij 5 V en 1 mA in propere omgeving conform aan IEC 60947-5-4 Λ < 10exp(-8) bij 17 V en 3,4 mA in propere omgeving conform aan IEC 60947-5-4
blokmontage	Vooraan gemonteerd
product presentatie	Basisonderdeel

Omgeving

beschermende behandeling	TH
ambient air temperature for storage	-40…70 °C
ambient air temperature for operation	-40…70 °C
standards	IEC 60947-1 IEC 60947-5-1 IEC 60947-5-4 UL 60947-5-1 CSA C22.2 Nr 60947-5-1 JIS C8201-1 JIS C8201-5-1 GB/T 14048,5 BS EN 60947-5-1 GOST IEC 60947-5-1
product certifications	CSA EAC BV DNV CE LROS (Lloyds register of shipping) CCC UL listed CB-regeling UKCA
trilling bestendigheid	5 gn (f= 10…500 Hz) conforming to IEC 60068-2-6 25 mm piek-piek (f= 2…10 Hz) conforming to IEC 60068-2-6
schokbestendigheid	30 gn (duur = 18 ms) voor halve sinusgolf versnelling conform aan IEC 60068-2-27 50 gn (duur = 11 ms) voor halve sinusgolf versnelling conform aan IEC 60068-2-27 25 gn (duur = 6 ms) voor 1000 schokken op elke as conform aan IEC 60068-2-27

Verpakkingseenheid

Unit Type of Package 1	PCE
Number of Units in Package 1	1
Package 1 Height	1,400 cm
Package 1 Width	3,300 cm
Package 1 Length	4,200 cm
Package 1 Weight	13,000 g
Unit Type of Package 2	BB1
Number of Units in Package 2	5

Package 2 Height	4,300 cm
Package 2 Width	5,300 cm
Package 2 Length	5,800 cm
Package 2 Weight	74,000 g
Unit Type of Package 3	S01
Number of Units in Package 3	210
Package 3 Height	15,000 cm
Package 3 Width	15,000 cm
Package 3 Length	40,000 cm
Package 3 Weight	3,348 kg

contractuele waarborg

Garantie	18 months

Environmental Data

Schneider Electric wil tegen 2050 de Net Zero-status hebben bereikt via partnerschappen in de toeleveringsketen, materialen met een lagere impact en circulariteit via onze doorlopende campagne "Use Better, Use Longer, Use Again" om de levensduur van producten en de recycleerbaarheid te verlengen.

Uitleg van Environmental Data

Hoe evalueren we de duurzaamheid van producten?

Milieuvoetafdruk

Totale levenscyclus ecologische voetafdruk	1
Milieuprofiel van product (PEP)	Milieuprofiel van het product

Use Better

Materialen en verpakking

Pakket met gerecycleerd karton	Ja
Verpakkingen zonder kunststof	Ja
EU-richtlijn RoHS	Voldoet

Use Again

Herverpakken en herfabriceren

Circulair Profiel	Geen specifieke recycling vereist
Terugname	No
WEEE Label	Het product moet op markten van de Europese Unie worden afgevoerd volgens specifieke afvalinzamelingsregels en mag nooit in een gewone vuilnisbak terechtkomen.

Dimensions Drawings

Dimensions

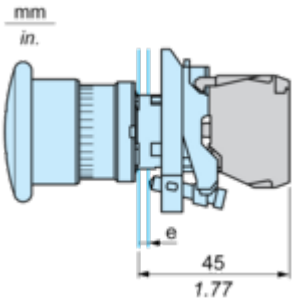

e : clamping thickness: 1 to 6 mm / 0.04 to 0.24 in.

Technical Illustration

Dimensions

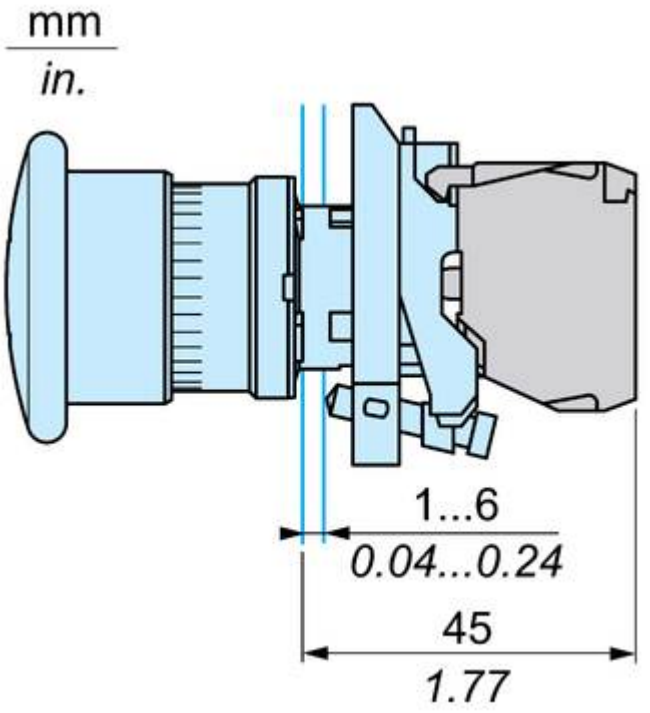

Offer Marketing Illustration

Product benefits / Features

Offer Marketing Illustration

Product benefits / Features

Offer Marketing Illustration

Product benefits / Features

Offer Marketing Illustration

Product benefits / Features

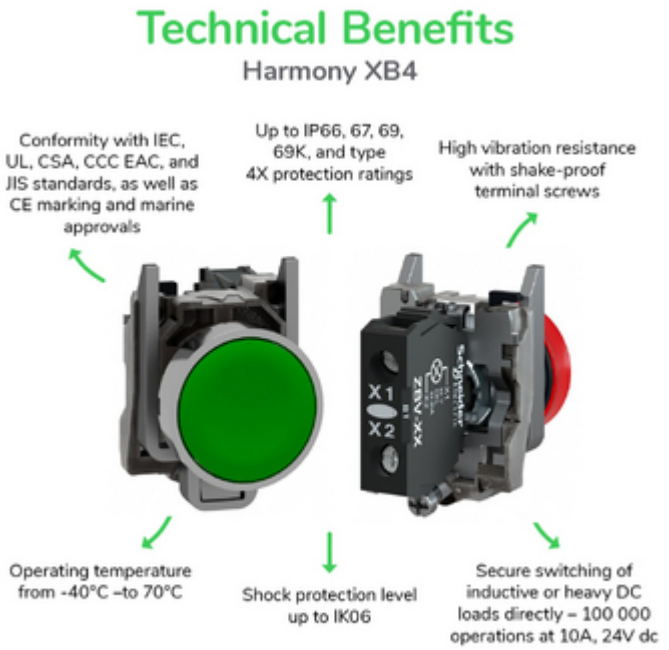

Image of product / Alternate images

Alternative

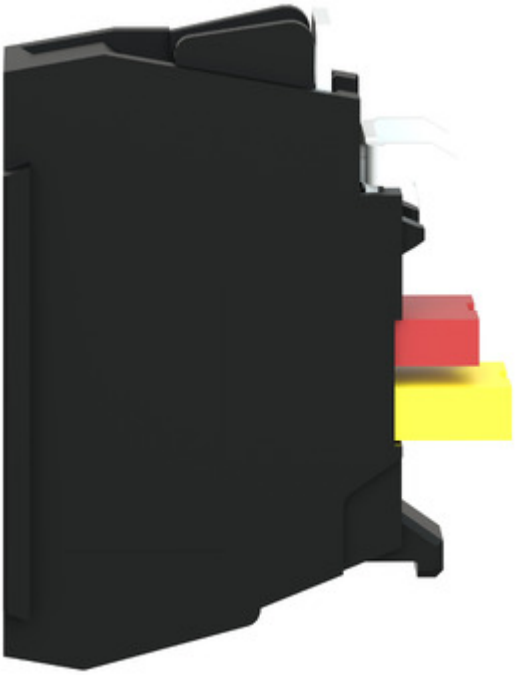

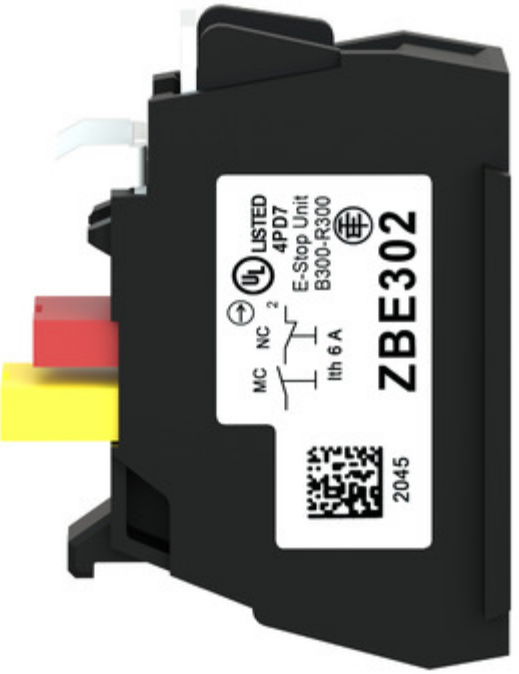
M/C
NC
2
LISTED
4PD7
E-Stop Unit
B300-R300
Ith 6 A
ZBE302
2045

NC 1
2