theRonda S360-100 WH GST

Artikelnr.: 2080570

Aanwezigheids- en bewegingsmelders
Plafondmontage binnen

Functiebeschrijving

- Aanwezigheidsmelder (PIR), met voorgeconfectioneerde aansluitsnoeren en Wieland GST stekkern, snoerenlengte 0,90 meter
- Passieve infrarood-aanwezigheidsmelder voor plafondmontage
- Ronde detectiebereik 360°, tot Ø 9 m (64 m2)
- 1 kanaal licht
- Mixlichtmeting, geschikt voor fluorescentielampen (FL/PL/ESL), halogeen-/gloeilampen en LED›s
- Lichtsterkteschakelwaarde (Preset 300 lx) instelbaar, inleerfunctie, met gebruikersafstandsbediening
- Inschakelvertraging en nalooptijd (Preset 10 min) instelbaar met gebruikersafstandsbediening
- Testmodus ter controle van functie en detectiebereik
- Impulsfunctie
- Gebruikersafstandsbediening, management-afstandsbediening (optie)

Technische specificaties

	theRonda S360-100 WH GST
Bedrijfsspanning	230 V AC
Frequentie	50 Hz
Montagehoogte	2 - 4 m
Minimale hoogte	1,7 m
Soort montage	Plafondinbouw
Kleur	Wit (vergelijkbaar RAL 9010)
Schakeluitgang	Licht
Soort lichtmeting	Mixlichtmeting
Instelbereik lichtsterkte	30 - 3000 lx
Nalooptijd licht	10 s - 60 min
Lampsoorten	Gloei-/halogeenlampen, Fluorescentielampen, Energiespaarlampen, LEDs
Gloei-/halogeenlampbelasting	2300 W

	theRonda S360-100 WH GST
Inschakelstroom	max. 400 A / 200 µs
LED < 2 W	25 W
LED 2-8 W	250 W
LED > 8 W	250 W
Type aansluiting	Flachstecker
Max. kabeldiameter	max. 2 x 2,5 mm²
Detectiebereik	50 m² (ø 8 m)
Detectiehoek	360°
Omgevingstemperatuur	-15°C ... 50°C
Impactweerstand	IK04
Beschermingsgraad	IP 54 (in ingebouwde toestand)

theRonda S360-100 WH GST

Artikelnr.: 2080570

Aansluitschema's

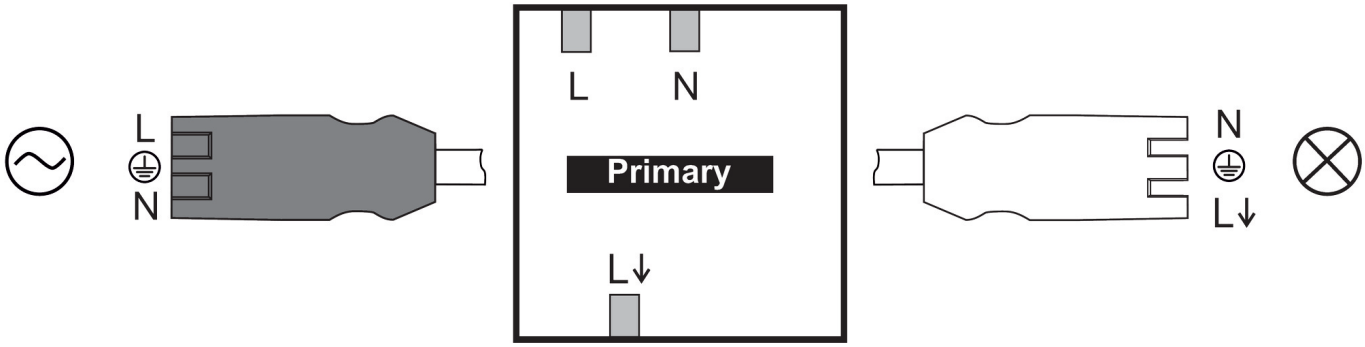

Detectiebereik voor planningstoepassingen bij een temperatuur van 21 °C

Montagehoogte (A)	Zittend (S)	Dwars op (T)	Recht op (R)
2 m	5 m² | 2,5 m	38 m² | 7 m	2,5 m
2,5 m	7 m² | 3 m	38 m² | 7 m	3 m
3 m	13 m² | 4 m	50 m² | 8 m	4 m
3,5 m	13 m² | 4 m	50 m² | 8 m	4 m
4 m	13 m² | 4 m	64 m² | 9 m	13 m² | 4 m

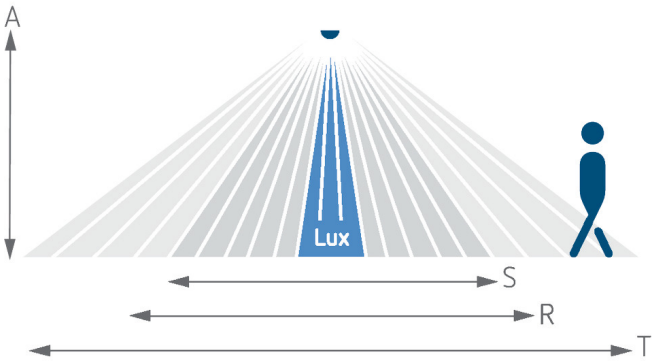

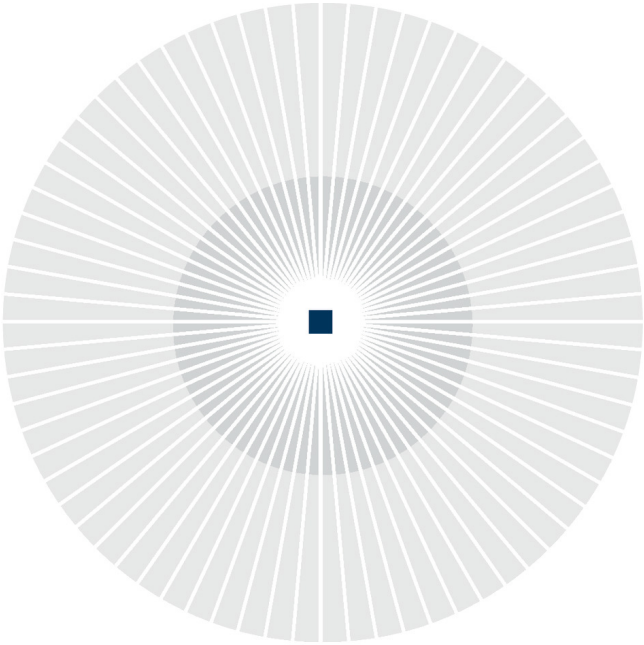

Detectiebereik Sensnorm volgens IEC 63180

Montagehoogte (A)	Dwars op (T)	Recht op (R)	Zittend (S)
2,5 m	28 m² | 6 m	28 m² | 6 m	20 m² | 5 m
4 m	95 m² | 11 m	79 m² | 10 m	

theRonda S360-100 WH GST

Artikelnr.: 2080570

Maattekeningen

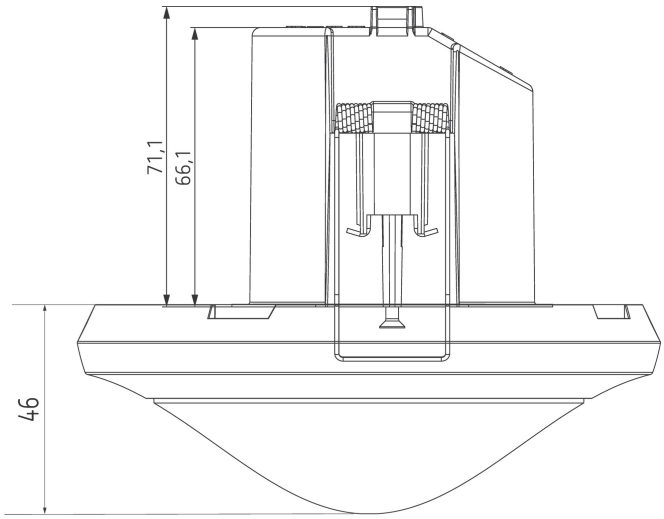

Cut-out Ø 68 mm

Accessoires

theSenda P
Artikelnr.: 9070910

theSenda S
Artikelnr.: 9070911

theSenda B
Artikelnr.: 9070985

Cover 85 GR
Artikelnr.: 9070594

Cover 85 BK
Artikelnr.: 9070852