Technisch specificatieblad

OBOSTRUT Verbindingshoek, 90°, met 4 gaten

Artikelnummer: 1124703



Montagehoek met 4 gaten voor verbinding van montagerails 41 x 41 mm en 41 x 21 mm onder een hoek van 90°.

CE

A2	Roestvrij staal
2B	blank, nabehandeld

Stamgegevens

Artikelnummer	1124703
Type	GMS 4 VW 90 A2
Omschrijving 1	OBOSTRUT Verbindingshoek
Omschrijving 2	90°, met 4 gaten
Fabrikant	OBO
Dimensie	104x104x40x4
Materiaal	Roestvast staal 1.4301
Oppervlak Oppervlaktenorm	blank, nabehandeld
Kleinste verkoop-eenheid	10
Eenheid van hoeveelheid	Stuk
Gewicht	23,3 kg
Eenheid gewicht	kg/100 st.
CO2-voetafdruk (GWP) van wieg tot poort	1,6062 kg CO2e / 1 Stuk

Technisch specificatieblad

OBOSTRUT Verbindingshoek, 90°, met 4 gaten

Artikelnummer: 1124703

Afmetingen

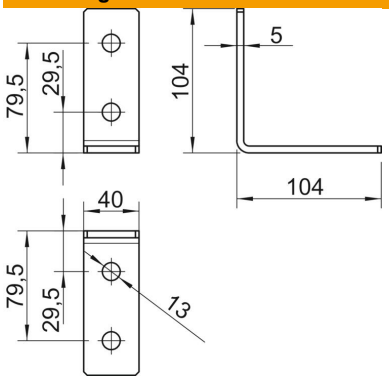

Lengte	104 mm
Breedte	40 mm
Hoogte	104 mm

Technische gegevens

Uitvoering	90°-hoek
Uitvoering	Hoek
Geschikt voor profielvormen	C-profiel
Gatgrootte	13
Materiaaldikte	4 mm
Met schroeftoebehoren	nee
ROHS-conform	ja
Roestvast staal, gebeitst	nee