Technisch specificatieblad

OBOSTRUT Wandhouder, voor OBOSTRUT profiel MS41

Artikelnummer: 1123197



De wand-, vloer- en plafondbeugel kan perfect worden gebruikt voor de wand-, vloer- en plafondmontage.
Ook geschikt voor staander- en frameconstructies in combinatie met de montagerail MS 4141.

A4	Roestvast staal
2B	blank, nabehandeld

Stamgegevens

Artikelnummer	1123197
Type	WBDHE 41 A4
Omschrijving 1	OBOSTRUT Wandhouder
Omschrijving 2	voor OBOSTRUT profiel MS41
Fabrikant	OBO
Dimensie	134x110x102
Materiaal	Roestvast staal 1.4571
Oppervlak Oppervlaktenorm	blank, nabehandeld
Kleinste verkoop-eenheid	10
Eenheid van hoeveelheid	Stuk
Gewicht	73 kg
Eenheid gewicht	kg/100 st.
CO2-voetafdruk (GWP) van wieg tot poort	4,9111 kg CO2e / 1 Stuk

Technisch specificatieblad

OBOSTRUT Wandhouder, voor OBOSTRUT profiel MS41

Artikelnummer: 1123197

Afmetingen

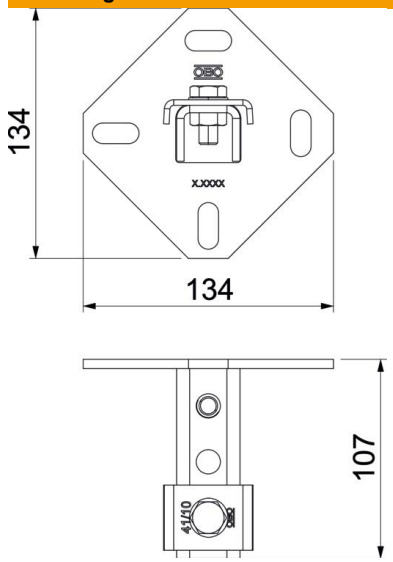

Lengte	102 mm
Breedte	134 mm
Hoogte	110 mm

Technische gegevens

Uitvoering	geperforeerd
Gatgrootte	25 x 11
Materiaaldikte	5 mm
Profielvorm	C-profiel
ROHS-conform	ja
Sleufbreedte	22 mm
Statische waarde A	2,97 cm²
Statische waarde Iy	6,05 cm⁴
Statische waarde Iz	9,01 cm⁴
Statische waarde Wy	2,91 cm³
Statische waarde Wz	4,4 cm³