Fiche technique

Plaque de montage pour prises informatiques dans GESRM2, 1 x type LE
Référence: 7407628



Plaque de montage pour le logement d'un module informatique des types suivants : LexCom 125 et 250 cat 5e (avec blindage).

Dimensions d'ouverture de montage en mm: 18,30 x 17,20.

CE

A2 acier inoxydable

Données de base

Référence	7407628
Typee	MPRM2 1LE
Désignation 1	Plaque de montage
Désignation 2	avec 1x empreinte type LE
Fabricant	OBO
Matériau	acier inoxydable 1.4301
Unité d'emballage minimale	1
Unité de quantité	pc
Poids	1,6 kg
Unité de poids	kg/100 pc
Empreinte CO2 (GWP) du berceau à la porte	0,215 kg CO2e / 1 Pièce

Dimensions

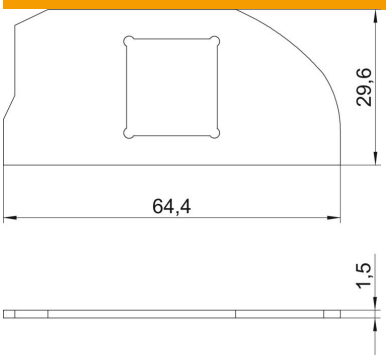

Longueur	64,4 mm
Largeur	29,6 mm
Hauteur	1,5 mm

Fiche technique

Plaque de montage pour prises informatiques dans GESRM2, 1 x type LE
Référence: 7407628

Caractéristiques techniques

Nombre d'ouvertures CEE/Perilex	0
Nombre d'ouvertures triples	0
Nombre d'appareillages montables	2
Nombre d'ouvertures simples	1
Nombre d'entrées	0
Nombre d'ouvertures ovales	0
Nombre d'ouvertures carrées	0
Nombre d'ouvertures rondes	0
Nombre des décharges de traction	0
Nombre d'ouvertures doubles	0
Modèle	Forme du support
Type de fixation	encliquetable
Porte-étiquette	non
Couvercle plein	non
Cadre de protection du revêtement de sol	non
Tôle de fond	non
à encastrer affleurant avec le sol	non
Possibilité d'installation du joint	non
Ouverture de montage pour réservoir en saillie	non
Découplable	non
Convient pour la zone d'inscription	non
convient pour montage dans des faux-planchers	oui
Compatible avec le conduit fermé affleurant avec la chape	oui
Compatible avec le conduit noyé dans la chape	oui
Convient pour montage dans plancher technique	oui
Convient pour nettoyage à l'eau	oui
Convient pour goulotte noyée	oui
Type d'appareillage	autres
Technique d'installation	autres
Avec évidement pour l'insertion du revêtement de sol	non
Conformité ROHS	oui
Modèle pour charges lourdes	non
Profondeur	1,5 mm
Possibilité de décharge de traction	oui
Convient pour module de raccordement de données	Type LE