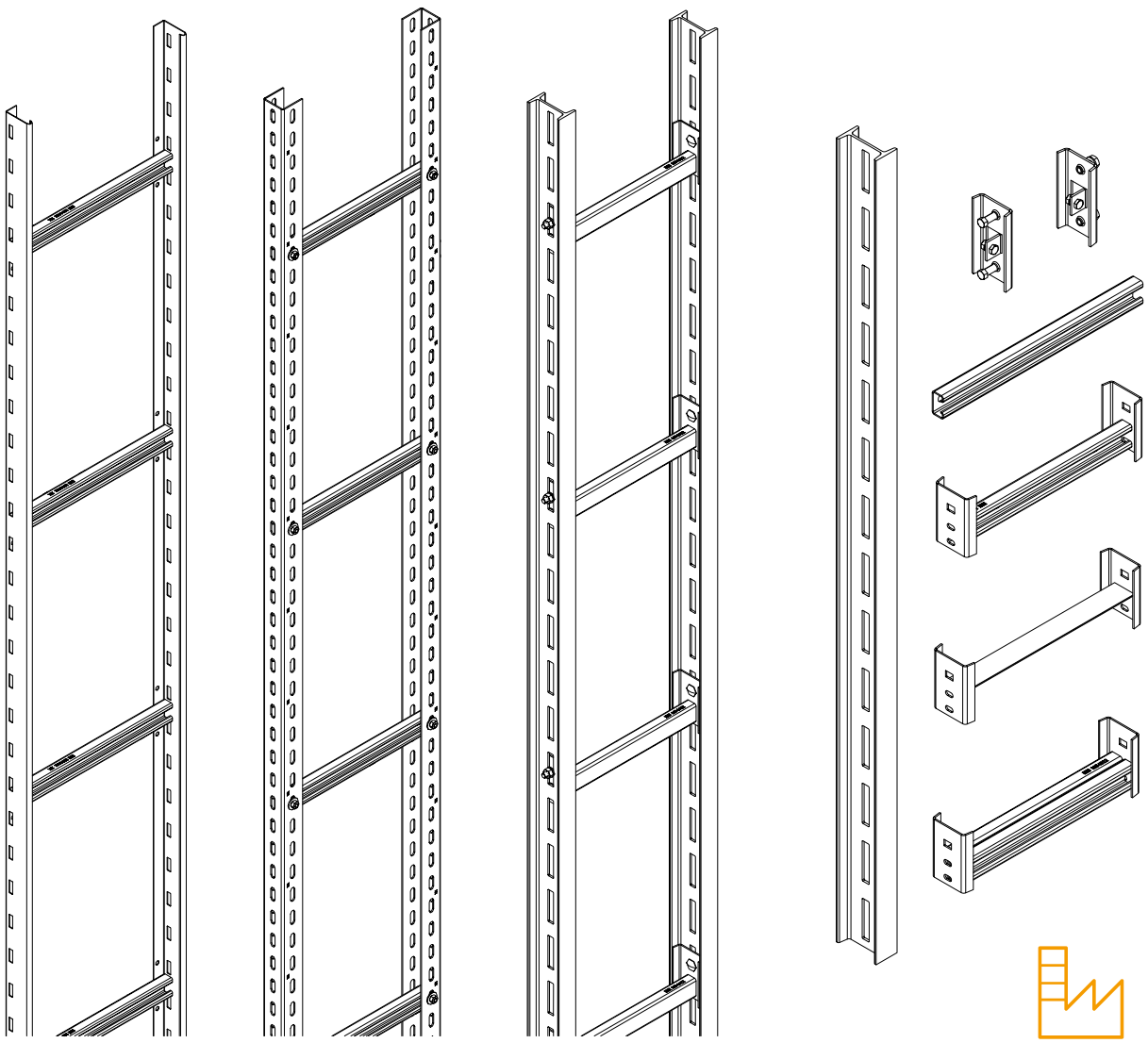

Montagehandleiding

Stijgladdersystemen

OBO BETTERMANN

© 2026 OBO Bettermann Holding GmbH & Co. KG

Inhoudsopgave

1 Over deze handleiding ... 4

1.1 Doelgroep ... 4
1.2 Relevantie van deze handleiding ... 4
1.3 Type waarschuwingen ... 4
1.4 Onderliggende normen en verordeningen ... 4
1.5 Aanvullende documenten ... 5

2 Beoogd gebruik ... 5

3 Veiligheid ... 5

3.1 Algemene veiligheidsinstructies ... 5
3.2 Persoonlijke beschermingsuitrusting ... 6

4 Benodigde gereedschappen ... 6

5 Systeemoverzicht ... 7

5.1 Technische specificatie ... 7

6 Systeem monteren ... 10

6.1 Sport MS4022 op sportbevestiging SA/SAA monteren ... 11
6.2 Sportbevestiging SA in IS 8-profiel monteren ... 12
6.3 Sportbevestiging SAA in stalen drager monteren ... 12
6.4 Sport CK/CKD/WSK in IS 8-profiel of laddersysteem SLS monteren ... 13
6.5 Laddersysteem SLS 80 of IS 8-profiel met bevestigingshoek BW op vloer monteren ... 15
6.6 Laddersysteem SLS 80 of IS 8-profiel met kopplaat KL 8 op vloer monteren ... 16
6.7 Laddersysteem SLS 80 of IS 8-profiel met bevestigingshoek op wand monteren ... 17
6.8 Laddersysteem SLS 80 met I-profielverbinder VIS 8 verbinden ... 18
6.9 Laddersysteem SLM 50 op vloer monteren ... 19
6.10 Laddersysteem SLM 50 met U-profielverbinder VUS 5 verbinden ... 22
6.11 Laddersysteem SLL 60 en LG 60 op de wand monteren ... 23

7 Systeem in een potentiaalvereffening opnemen ... 25

8 Systeem onderhouden ... 25

9 Systeem demonteren ... 26

10 Systeem afvoeren ... 26

11 Technische gegevens ... 26

1 Over deze handleiding

1.1 Doelgroep



Deze montagehandleiding is bedoeld voor de volgende doelgroepen:

– Ingenieurs en architecten die verantwoordelijk zijn voor het ontwerpen van stijgladdersystemen.

– Elektrotechnisch geschoolde vakmensen die verantwoordelijk zijn voor de montage van stijgladdersystemen.

1.2 Relevantie van deze handleiding



Deze handleiding is gebaseerd op de normen die op het moment van opstelling van kracht waren (april 2026).

Lees de instructies zorgvuldig door voordat u met de montage begint. Wij zijn niet aansprakelijk en bieden geen garantie voor schade die ontstaat doordat deze handleiding niet is opgevolgd.

Afbeeldingen dienen uitsluitend als voorbeeld. Montageresultaten kunnen optisch afwijken.

In deze handleiding worden kabels en leidingen voor de leesbaarheid consequent aangeduid als 'kabels'.

1.3 Type waarschuwingen

WAARSCHUWING

Soort gevaar!
Betekent een gevaarlijke situatie. Als de waarschuwing niet in acht wordt genomen, kan dit leiden tot dodelijke of ernstige verwondingen.

VOORZICHTIG

Soort gevaar!
Betekent een gevaarlijke situatie. Als de waarschuwing niet in acht wordt genomen, kunnen middelzware of lichte verwondingen het gevolg zijn.

LET OP

Soort gevaar!
Betekent een gevaarlijke situatie. Als de waarschuwing niet in acht wordt genomen, kan dit leiden tot materiële schade aan het product of de omgeving.

Opmerking! *Markeert belangrijke instructies en tips.*

1.4 Onderliggende normen en verordeningen

Het laddersysteem voldoet aan de eisen uit de "DIN EN 61537 VDE 0639:2007-09 – Geleidingssystemen voor kabels en leidingen, kabeldraagsystemen voor elektrische installaties".

1.5 Aanvullende documenten

De conformiteitsverklaringen zijn gekoppeld aan de producten op www.obo.nl.

De montagehandleidingen voor verschillende beugelklemsystemen zijn gekoppeld aan de producten op www.obo.nl.

Goedkeuringen en montagehandleidingen voor verticale ladders in functiebehoud:

– www.obo.de/out/media/05-200_GS-IBB_GA-2023-056-Nau_EN.pdf

– www.obo.de/out/media/05-200_GS-MPA-BS_2401-809-22-CM_EN.pdf

– www.obo.de/out/media/05-200_H%C3%A4ngende%20Steigetrassen%20im%20Funktionserhalt%20SLM50_EN.pdf

– www.obo.de/out/media/05-200_MA_Strain_relief_ZSE90_EN.pdf

2 Beoogd gebruik

De laddersystemen zijn bedoeld voor het verticaal dragen en geleiden van alle soorten kabels, rekening houdend met de toegestane belastingswaarden. Deze kunnen, afhankelijk van de toegepaste corrosiebescherming, zowel binnen als buiten worden toegepast. De laddersystemen zijn niet bedoeld voor het dragen van personen.

De laddersystemen zijn geschikt voor toepassing bij omgevingstemperaturen van - 20 °C tot + 120 °C. Bij temperaturen onder -20 °C wordt het materiaal bros en mag het niet meer worden verwerkt.

Voor andere dan de hier beschreven toepassingen zijn laddersystemen niet bedoeld. Wanneer een laddersysteem voor andere doeleinden wordt gebruikt, komen aanspraken op de garantie, vervanging en aansprakelijkheid te vervallen.

3 Veiligheid

3.1 Algemene veiligheidsinstructies

Houd de volgende algemene veiligheidsinstructies aan:

– Elektrotechnische werkzaamheden mogen alleen door elektrotechnisch opgeleide vakmensen worden uitgevoerd.

– Gevaar voor snijwonden door plaatranden. Draag veiligheidshandschoenen.

– Dimensioneer het stijgladdersysteem op basis van de te verwachten belastingen.

– Laddersystemen moeten indien nodig in de potentiaalvereffening worden opgenomen.

3.2 Persoonlijke beschermingsuitrusting

Lijst met te gebruiken persoonlijke beschermingsuitrusting:



Draag handbescherming



Voetbescherming gebruiken



Hoofdbescherming gebruiken



Vanggordel gebruiken

4 Benodigde gereedschappen

Lijst van te gebruiken gereedschappen:

- Doorslijpmachine
- Ontbraamgereedschap
- Klopboormachine
- Boormachine, metaalboor
- Momentsleutel
- Schroevendraaier
- Duimstok
- Potlood
- Gereedschap voor aantekenen van hoeken

5 Systeemoverzicht

5.1 Technische specificatie

De laddersystemen bestaan uit de lichte en zware ladders, industriële ladders en lichte kabelladders. Diverse componenten zijn ervoor bedoeld, individuele laddersystemen te realiseren, en ladders op vloeren, wanden, plafonds, stalen dragers en vrijstaand te bevestigen.

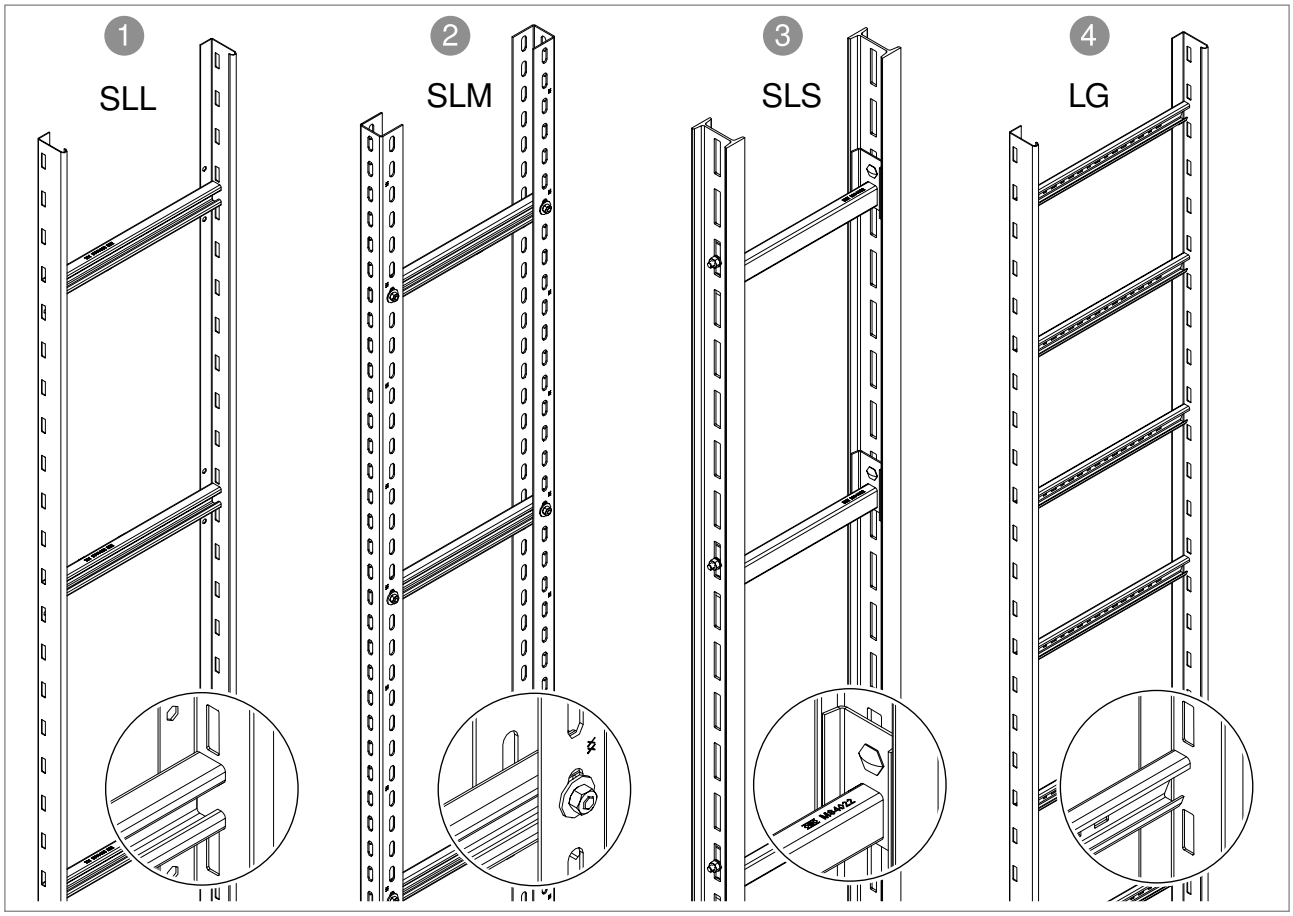

Afb. 1: Overzicht laddersystemen

1 Middelzware stijgladder SLL, met ingeklonken C-profielsporten MS4022

2 Zware stijgladder SLM, met ingeschroefde C-profielsporten MS4022

3 Industriële stijgladder SLS, met ingeschroefde C-profielsporten MS4022

4 Lichte kabelladder LG, met ingeklonken C-profielsporten MS4022

Componenten en toebehoren laddersystemen

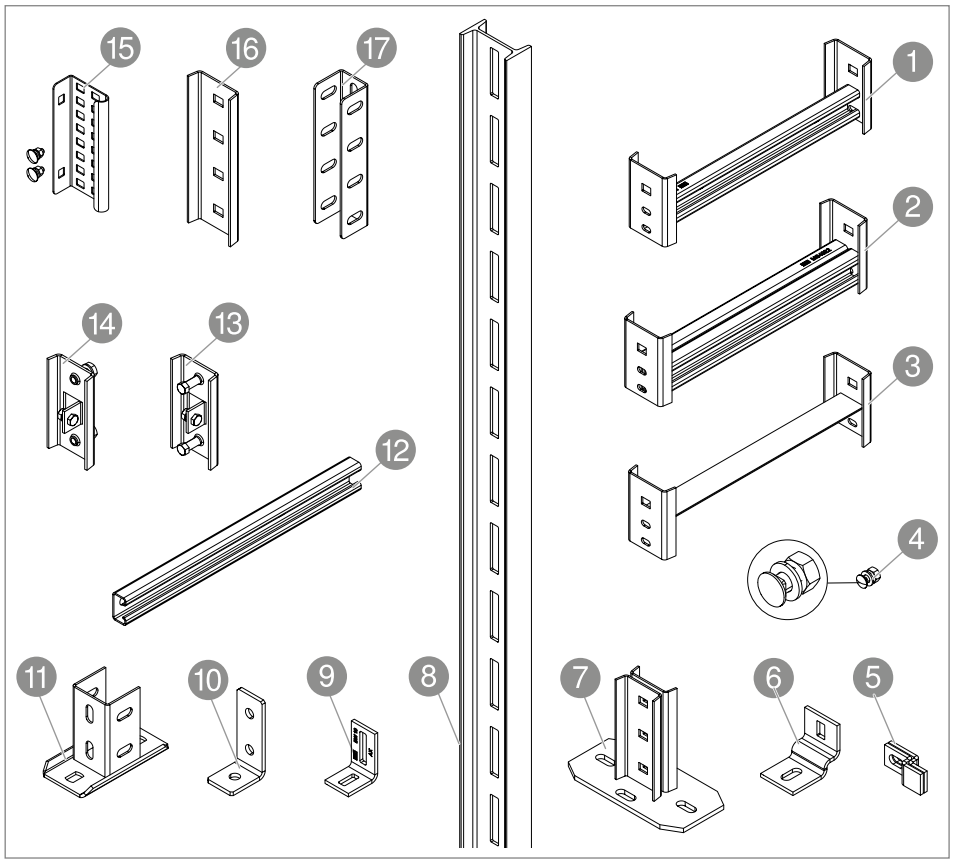

Afb. 2: Componenten en toebehoren laddersystemen

	Aanduiding	Type	Functie
1	Sport voor IS 8-profiel	CK 40 FT	Montage in Industriële laddersystemen SLS en in IS 8-profielen
2	Sport voor IS 8-profiel	CKD 40 FT	Montage in Industriële laddersystemen SLS en in IS 8-profielen
3	Hoekprofielsport voor IS 8-profiel	WSK 40 FT	Montage in Industriële laddersystemen SLS en in IS 8-profielen
4	Platkopschroef met ring en moer	FRS 10x25 F	Bevestiging van sporten, verbinders, kopplaten en hoeken op profielen
5	Wandbeugel	WB 30 75 FT/A2	Bevestiging van de lichte verticale ladder SLL aan betonnen wanden en metselwerk
6	Bevestigingshoek	BW 80 55 FT	Bevestiging van het IS 8-profiel en stijgladders SLL en SLS op wand en vloer
7	Kopplaat	KL8 FT	Bevestiging van het IS 8-profiel en stijgladders SLS op wand en vloer
8	IS 8-Stiel diverse lengten	IS 8 .. FT	Maken van een stijgladder in combinatie met sporten MS4022 en bevestigingsstukken voor sporten SA MS4022
9	Bevestigingshoek	BW 10 FT BW 12 FT	Bevestiging van stijgladder SLM op vloer
10	Montagehoek	GMS 3 VW 90 FT	Bevestiging van stijgladder SLM op vloer
11	Kopplaat	KUS 5 NOK FT/ A2	Bevestiging van stijgladder SLM op vloer
12	C-profielsport	MS4022	Montage van een stijgladder in combinatie met sportbevestigingsstuk SA in IS 8-profielen of SAA stalen dragers
13	Sportbevestiging, schroef met aanzettop M10 x 25 en M8 x 16	SAA MS4022 FT	Bevestiging van MS4022 in stalen dragers
14	Sportbevestigingsstuk met zeskantbout M10 x 30 en M8 x 16	SA MS4022 FT	Bevestiging van MS4022 in IS 8-profielen
15	Koppelplaat	LVG 60 FT	Koppelplaten van verticale ladders SLL
16	I-profielverbinder	VIS 8 FT	Koppelplaten van I-profielen en stijgladders SLS
17	U-profielverbinder	VUS 5 FT	Koppelplaten van verticale ladders SLM

Tab. 1: Componenten en toebehoren

6 Systeem monteren

Laddersystemen kunnen ook in functiebehoud worden toegepast. De montage voor functiebehoud is geen onderdeel van deze montagehandleiding. Deze wordt in afzonderlijke montagehandleidingen en bijbehorende goedkeuringen beschreven, zie hoofdstuk „1.5 Aanvullende documenten“ op pagina 5.

De volgende tabel toont de benodigde aanhaalmomenten voor een keuze van de bouten en moeren. De sterkteklasse van de meegeleverde bouten is te vinden in de OBO-catalogus voor bevestigingsmateriaal.

Schroefdraad	Klasse 5.6	Klasse 8.8
	Wrijvingscoëfficiënt 0,14	Wrijvingscoëfficiënt 0,14
M6	4,8 Nm	11,3 Nm
M8	11,6 Nm	27,3 Nm
M10	23,1 Nm	54,0 Nm
M12	40,4 Nm	93,0 Nm
M14	64,7 Nm	148,0 Nm
M16	100,7 Nm	230,0 Nm

Tab. 2: Aandraaimomenten van bouten met metrische schroefdraad

Schroefdraad	Sterkteklasse 70	Sterkteklasse 80
	Wrijvingscoëfficiënt 0,20	Wrijvingscoëfficiënt 0,20
M6	9,7 Nm	12,9 Nm
M8	23,6 Nm	31,5 Nm
M10	46,8 Nm	62,4 Nm
M12	81,0 Nm	108,0 Nm
M14	129,0 Nm	172,0 Nm
M16	201,0 Nm	269,0 Nm

Tab. 3: Aandraaimomenten van bouten met metrische schroefdraad van rvs

6.1 Sport MS4022 op sportbevestiging SA/SAA monteren

Met de sportbevestigingen SA en SAA kunnen individuele breedten van laddersystemen worden gemaakt. De geperforeerde C-profielrail MS4022 kan daarvoor naar wens worden ingekort. De sportbevestiging SA is voor montage in I-profielen bedoeld, de bevestiging SAA voor de montage in stalen dragers.

Opmerking! *De montage van de sport MS4022 op de sportbevestigingen SA en SAA is identiek. Hierna wordt de montage van de sportbevestiging SA getoond.*

Opmerking! *De montage met andere geperforeerde sporten is ook mogelijk.*

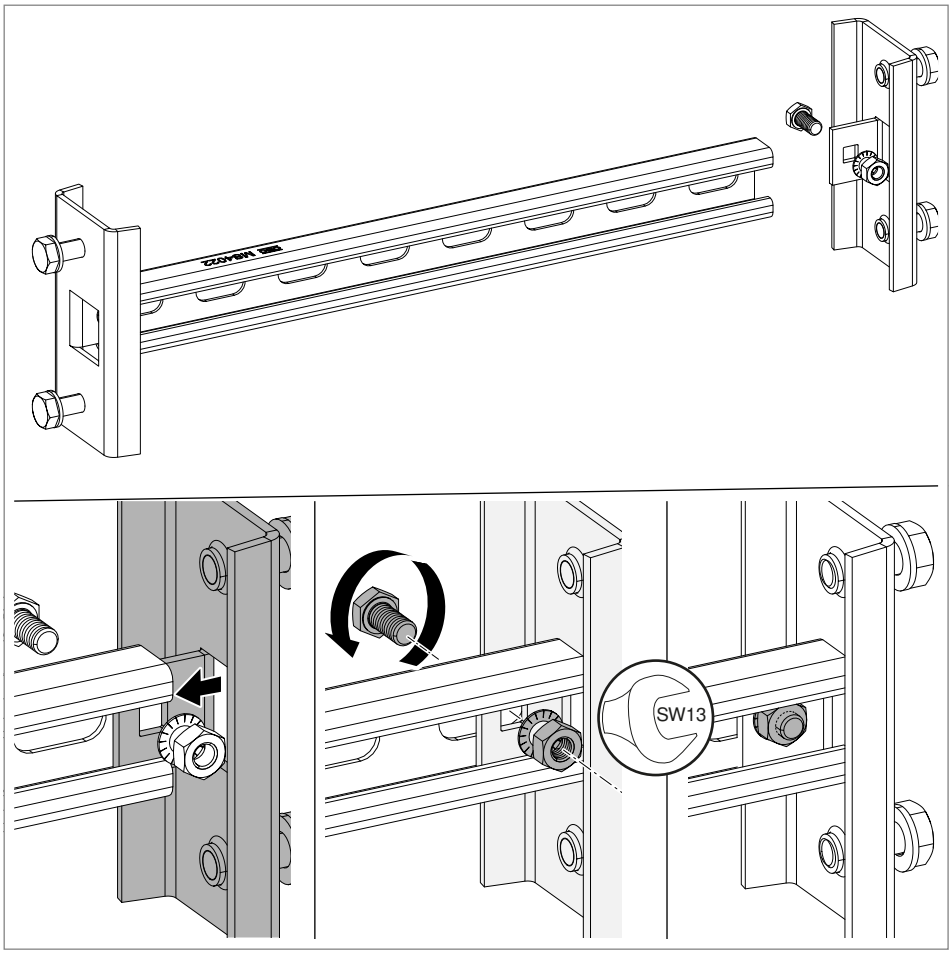

Afb. 3: Sport MS4022 op sportbevestiging SA monteren

1. Haakse strip van de sportbevestiging in het profiel van de sport schuiven.

2. Steek de schroef door de boring van de sportbevestiging en de perforatie van de sport en zet deze vast met een sluitring en een moer.

6.2 Sportbevestiging SA in IS 8-profiel monteren

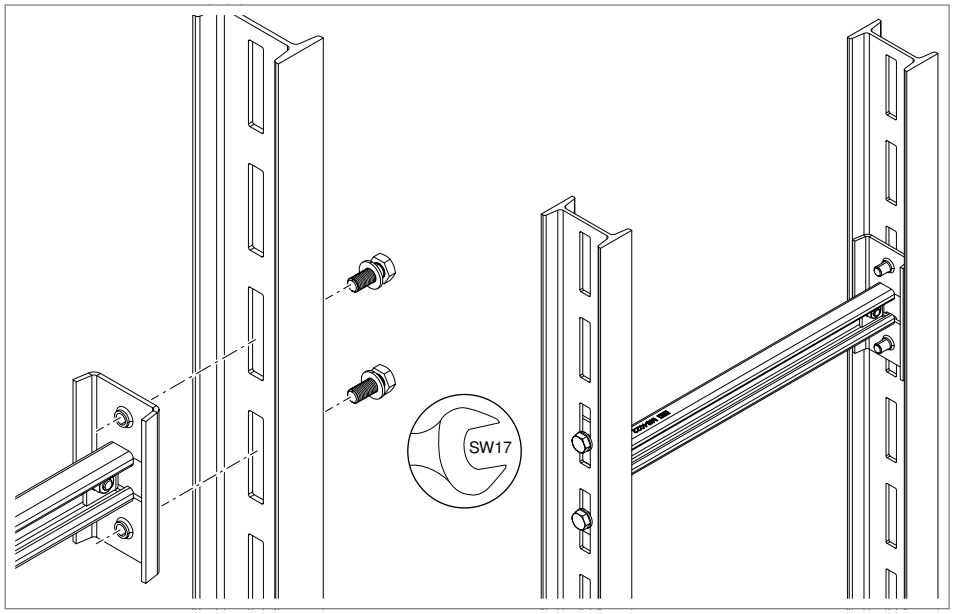

Afb. 4: Sportbevestiging SA in IS 8-profiel monteren

1. Zeskantbouten met sluitringen van buiten door de profielperforatie steken en sportbevestiging vastschroeven.

6.3 Sportbevestiging SAA in stalen drager monteren

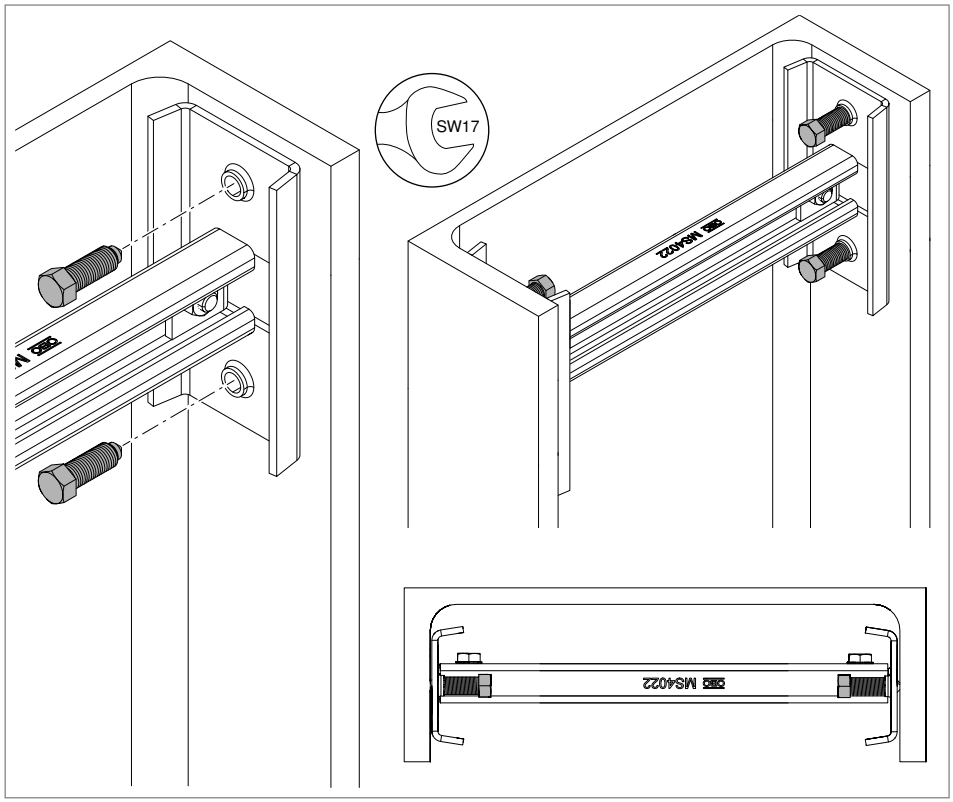

Afb. 5: Sportbevestiging SAA in stalen drager monteren

1. Sportbevestiging van binnen met schroeven tegen stalen drager spannen.

6.4 Sport CK/CKD/WSK in IS 8-profiel of laddersysteem SLS monteren

Met de sporten CK, CKD en WSK in combinatie met IS 8-profielen kunnen laddersystemen individueel worden uitgevoerd. De sporten worden met platkopschroeven, sluitringen en moeren gemonteerd.

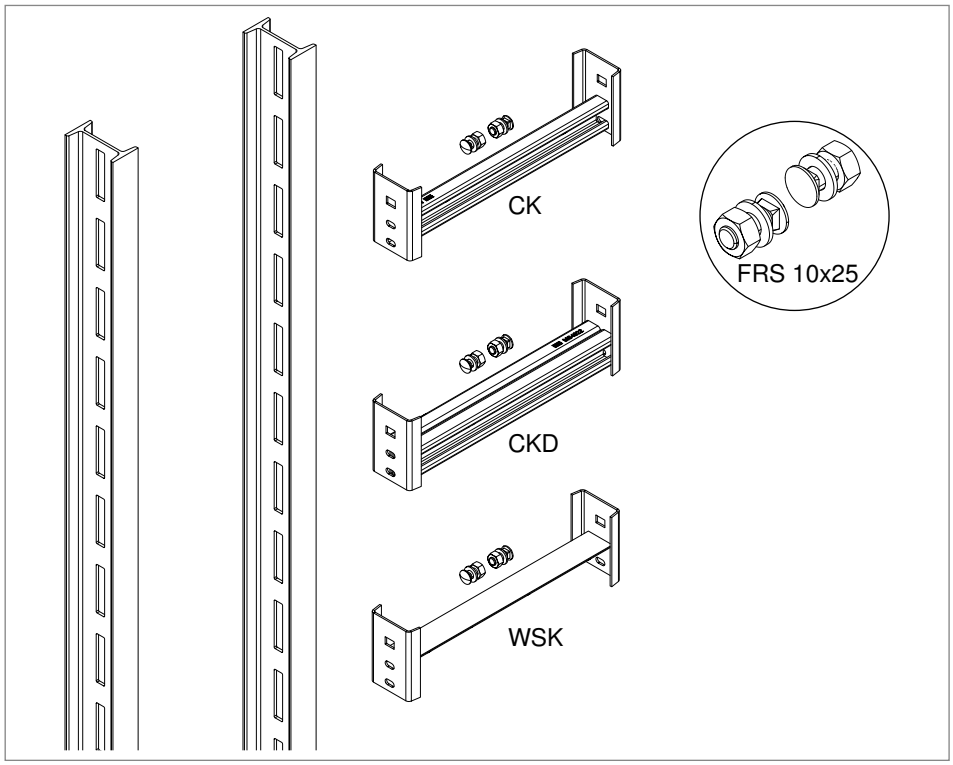

Afb. 6: Overzicht sporten voor IS 8-profiel

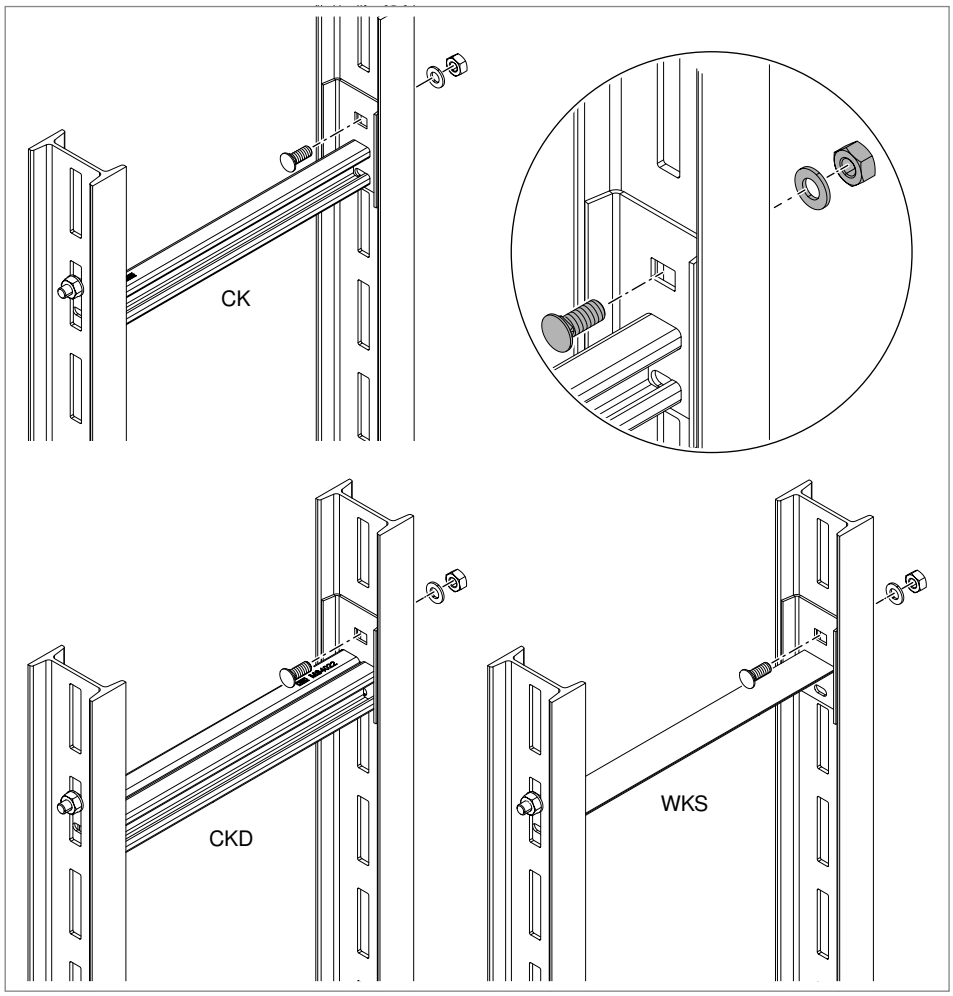

Afb. 7: Sporten met IS 8-profiel monteren

1. Sporten van binnen met schroeven tegen IS 8-profiel schroeven.

6.5 Laddersysteem SLS 80 of IS 8-profiel met bevestigingshoek BW op vloer monteren

Het laddersysteem SLS 80 of het IS 8-profiel wordt met de bevestigingshoek BW op de vloer bevestigd. Het bevestigingsmateriaal voor de vloer is afhankelijk van het materiaal van de ondergrond.

Opmerking! *De bevestigingshoek BW kan indien nodig ook voor de bevestiging van de SLS 80 aan het plafond worden gebruikt.*

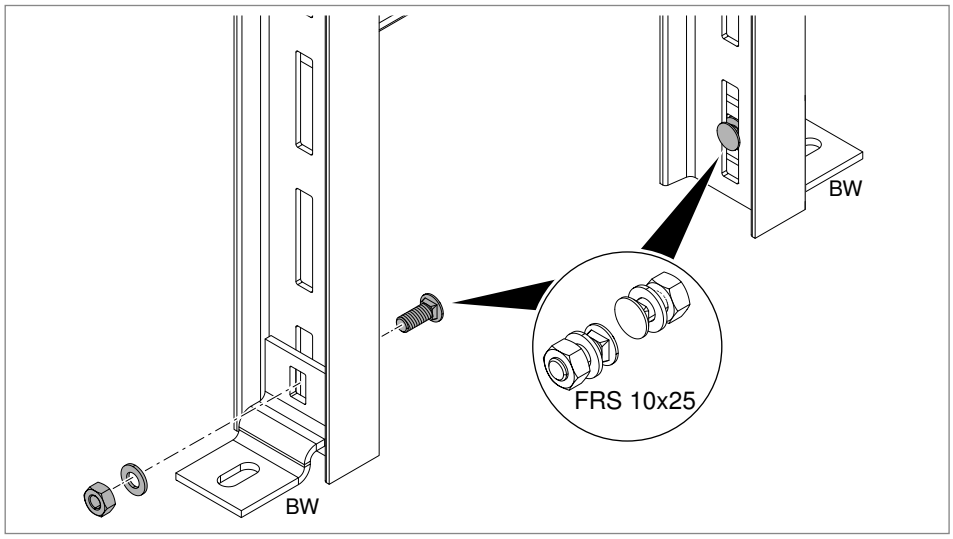

Afb. 8: Bevestigingshoek BW op laddersysteem SLS bevestigen

1. Bevestigingshoek BW met schroeven, moeren en sluitringen op beide bomen van het laddersysteem SLS bevestigen.

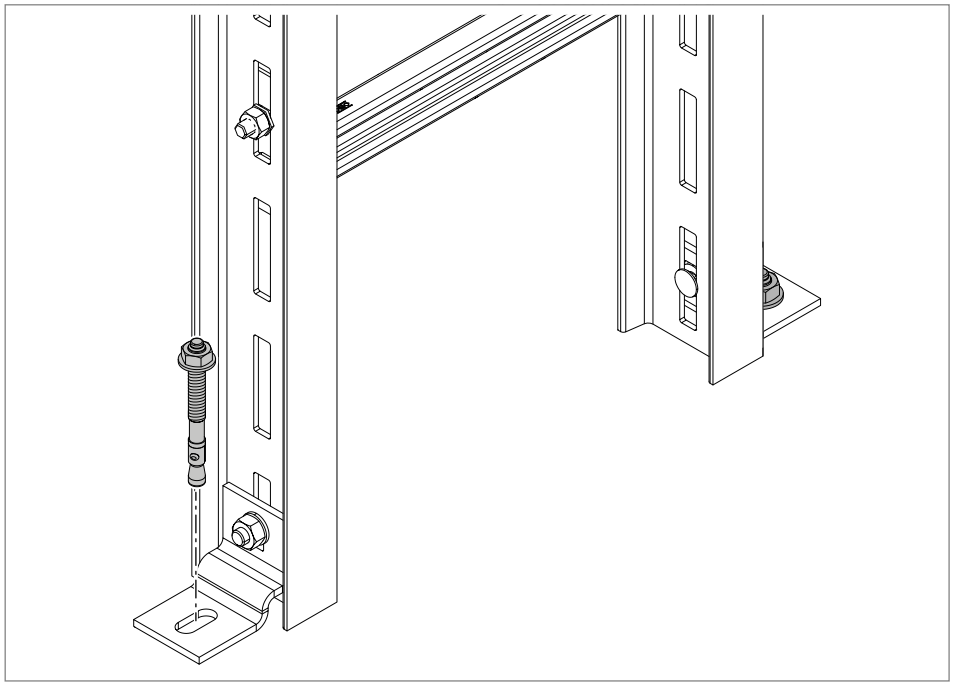

Afb. 9: Bevestigingshoek BW op de vloer bevestigen

2. Laddersysteem SLS of IS 8-profiel met passend bevestigingsmateriaal op de vloer bevestigen.

6.6 Laddersysteem SLS 80 of IS 8-profiel met kopplaat KL 8 op vloer monteren

Het laddersysteem SLS 80 of het IS 8-profiel kan ook met de kopplaat KL 8 op de vloer worden bevestigd. Het bevestigingsmateriaal voor de vloer is afhankelijk van het materiaal van de ondergrond.

Opmerking! *De kopplaat KL 8 kan indien nodig ook voor de bevestiging van de SLS 80 aan het plafond worden gebruikt.*

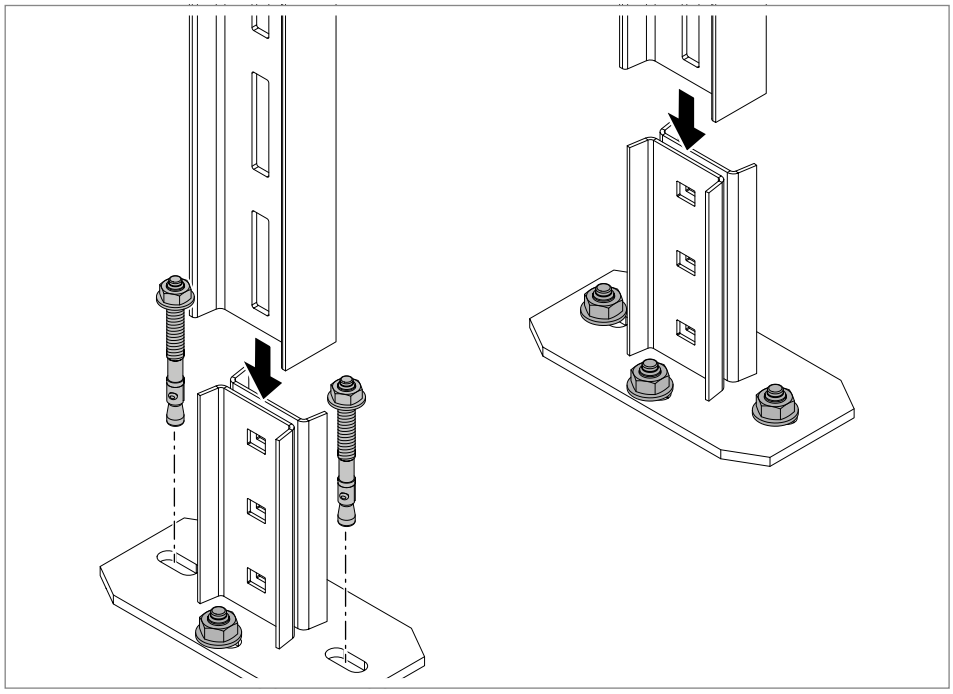

Afb. 10: Kopplaat KL 8 op de vloer bevestigen

1. Kopplaten KL 8 met passend bevestigingsmateriaal op de vloer bevestigen.

2. Laddersysteem of IS 8-profielen in kopplaten plaatsen.

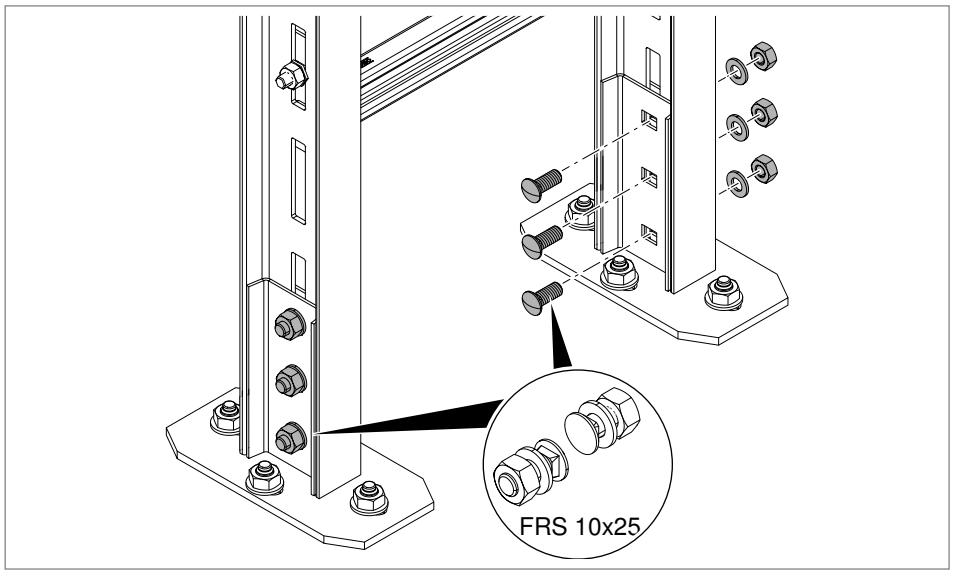

Afb. 11: Laddersysteem SLS op kopplaat bevestigen

3. Laddersysteem SLS of IS 8-profiel met schroeven, moeren en sluitringen op de kopplaten bevestigen.

6.7 Laddersysteem SLS 80 of IS 8-profiel met bevestigingshoek op wand monteren

Het laddersysteem SLS 80 of het IS 8-profiel wordt met de bevestigingshoek BW op de wand bevestigd. Het bevestigingsmateriaal voor de wandmontage is afhankelijk van het materiaal van de wand.

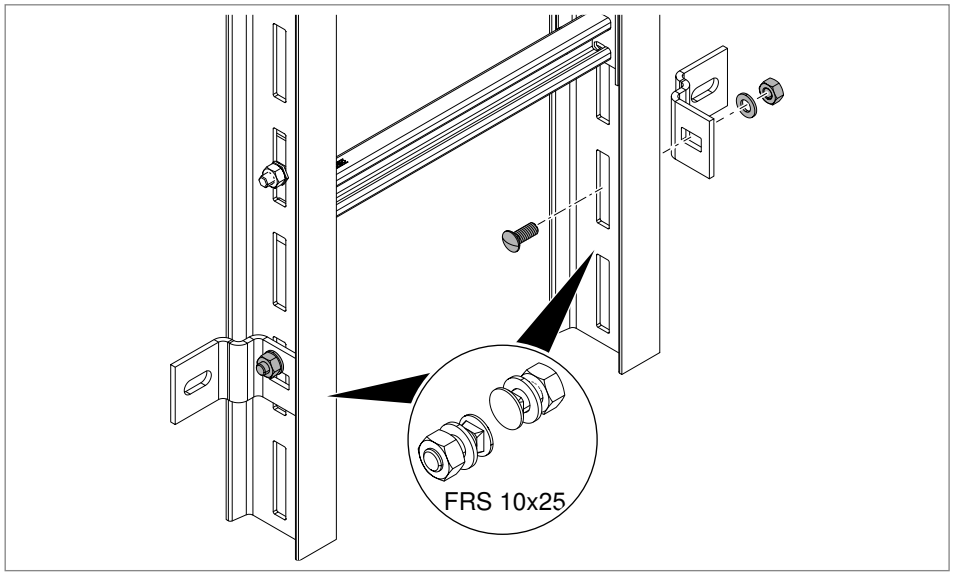

Afb. 12: Bevestigingshoek BW op laddersysteem SLS bevestigen

1. Bevestigingshoek BW met schroeven, moeren en sluitringen op beide bomen van het laddersysteem SLS bevestigen.

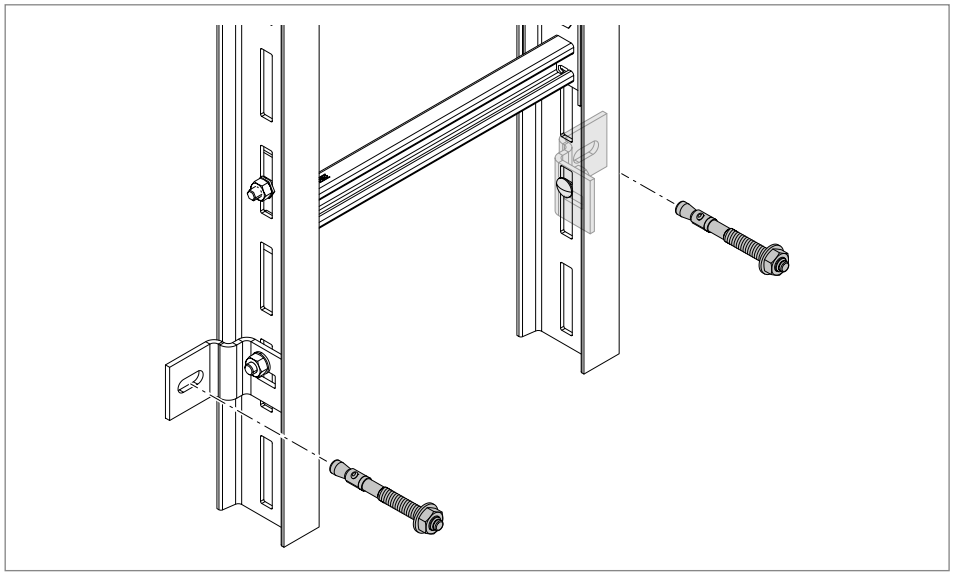

Afb. 13: Bevestigingshoek BW op de wand bevestigen

2. Bevestigingshoek BW met passend bevestigingsmateriaal op de wand bevestigen.

6.8 Laddersysteem SLS 80 met I-profielverbinder VIS 8 verbinden

Het laddersysteem SLS 80 wordt in de lengte met de I-profielverbinder type VIS 8 en platkopschroeven met sluitringen en moeren verbonden.

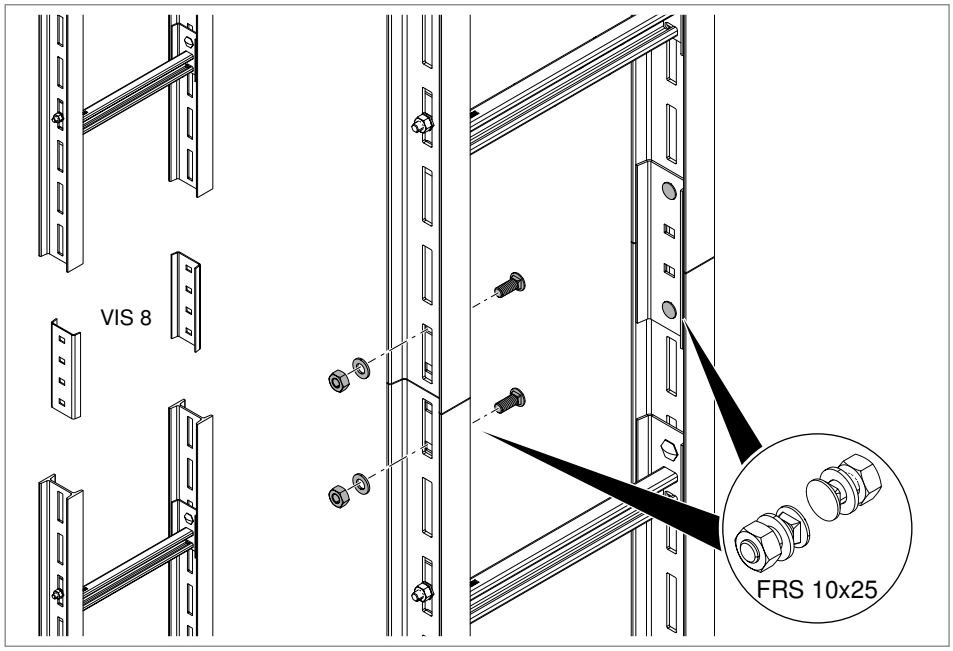

Afb. 14: SLS 80 met I-profielverbinder VIS 8 monteren

1. Laddersystemen tegen elkaar plaatsen.
2. I-profielverbinder aan de binnenzijde van de zijprofielen plaatsen.
3. Platkopschroeven vanuit de binnenzijde van de zijprofielen door de koppelplaat steken.
4. I-profielverbinder met schroeven, sluitringen en moeren op de zijprofielen van het laddersysteem bevestigen.

6.9 Laddersysteem SLM 50 op vloer monteren

Het laddersysteem SLM 50 wordt op de vloer bijvoorbeeld met bevestigingshoeken, montagehoeken of koppelplaten vastgezet.

Montage met bevestigingshoek BW10

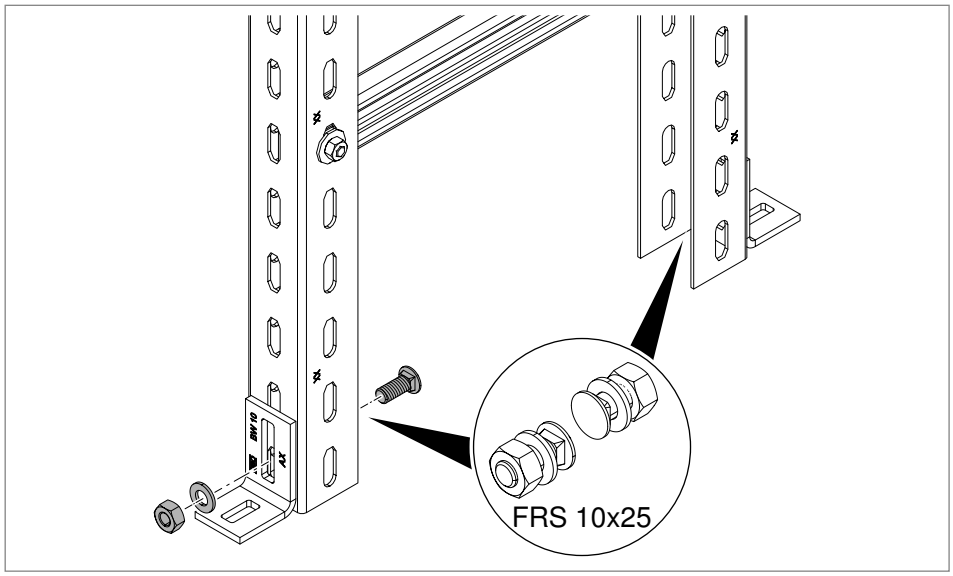

Afb. 15: Bevestigingshoek op laddersysteem SLM bevestigen

1. Bevestigingshoek BW met schroeven, moeren en sluitringen op beide zijprofielen van het laddersysteem SLM bevestigen.

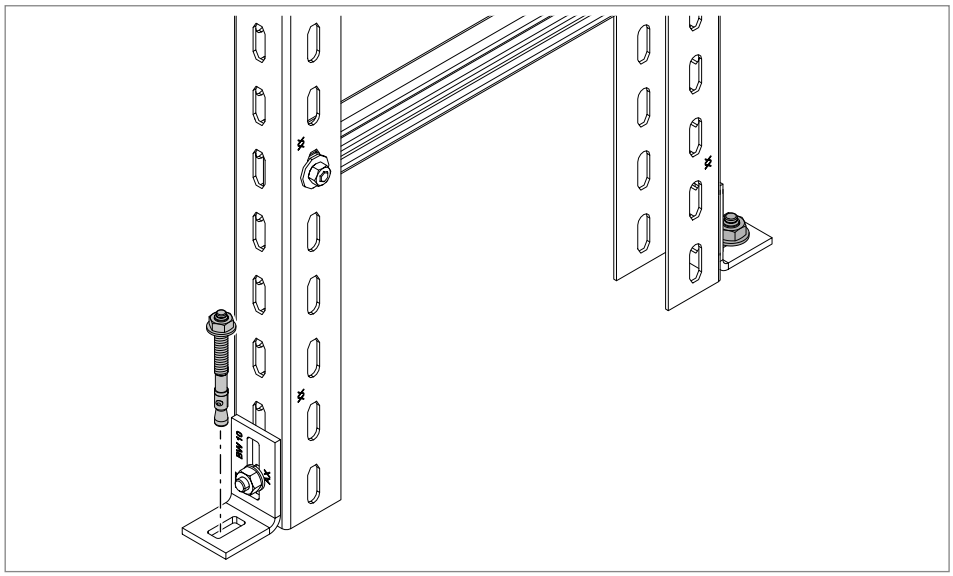

Afb. 16: Bevestigingshoek op de vloer bevestigen

2. Bevestigingshoek met passend bevestigingsmateriaal op de vloer bevestigen.

Montage met montagehoeken GMS

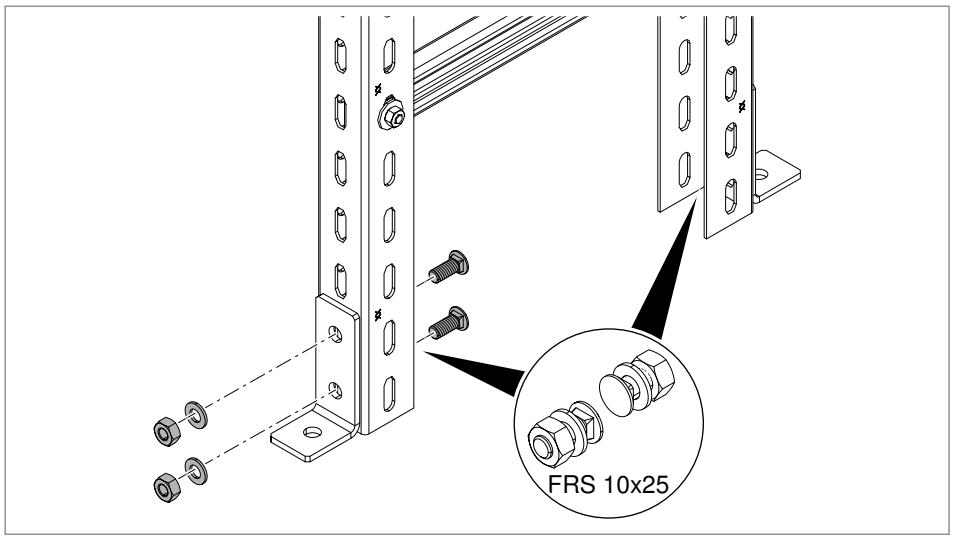

Afb. 17: Montagehoek op laddersysteem SLM bevestigen

1. Montagehoek met schroeven, moeren en sluitringen op beide bomen van het laddersysteem SLM bevestigen.

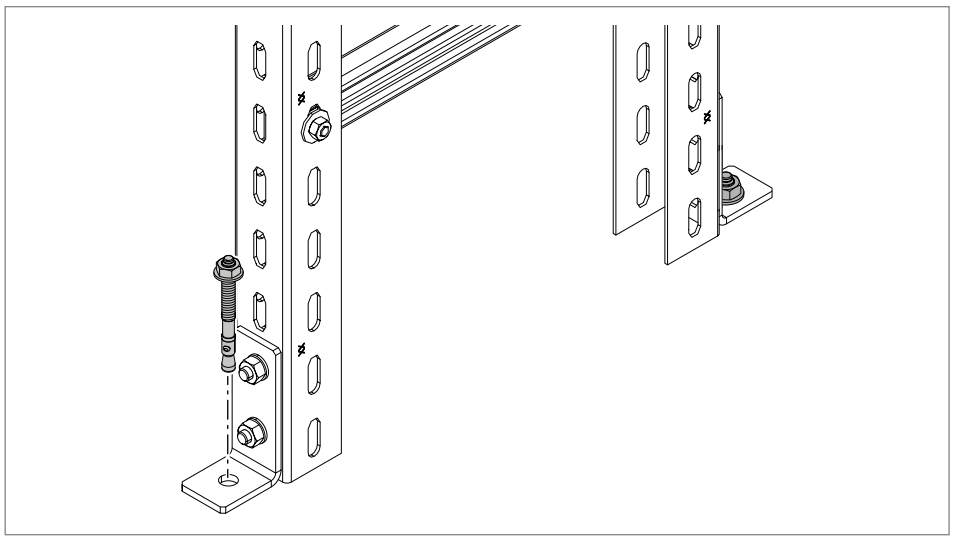

Afb. 18: Montagehoek op de vloer bevestigen

2. Montagehoek met passend bevestigingsmateriaal op de vloer bevestigen.

Montage met kopplaat

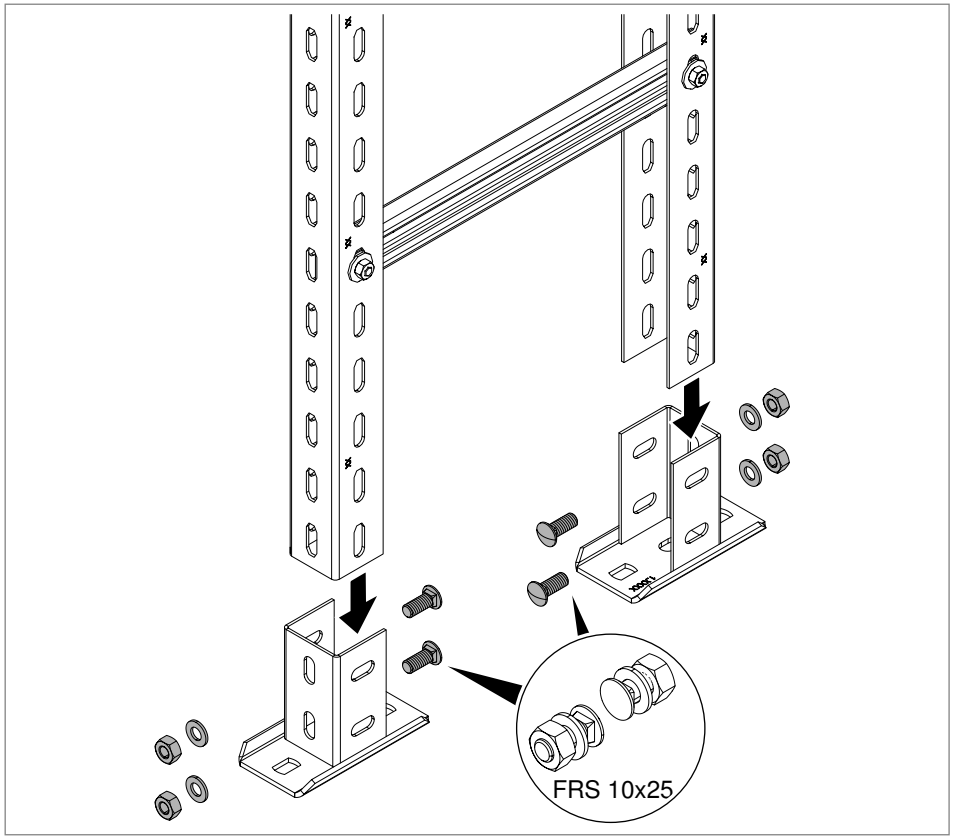

Afb. 19: Kopplaat op laddersysteem SLM bevestigen

1. Laddersysteem SLM op kopplaat met schroeven, moeren en sluitringen bevestigen.

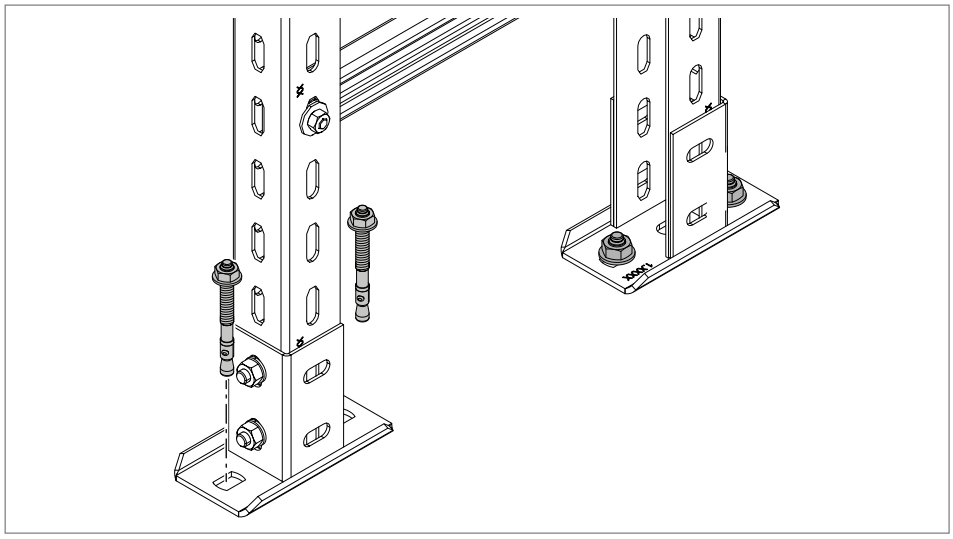

Afb. 20: Kopplaat op de vloer bevestigen

2. Kopplaat met passend bevestigingsmateriaal op de vloer bevestigen.

6.10 Laddersysteem SLM 50 met U-profielverbinder VUS 5 verbinden

Het laddersysteem SLM 50 wordt in de lengte met de U-profielverbinder type VUS 5 en platkopschroeven met sluitringen en moeren verbonden.

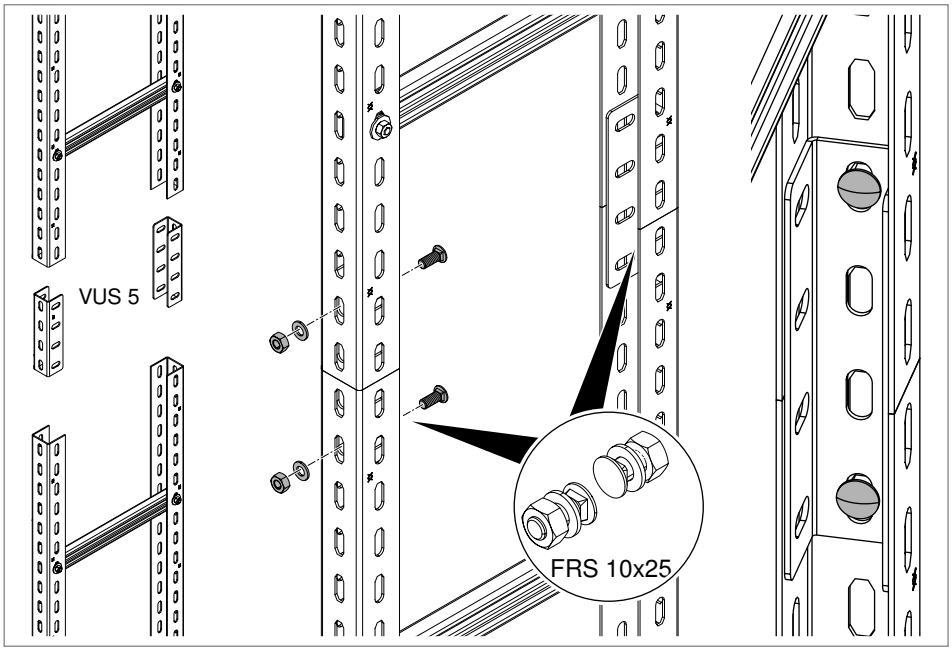

Afb. 21: SLM 50 met U-profielverbinder VUS 5 monteren

1. Laddersystemen tegen elkaar plaatsen.
2. U-profielverbinder aan de binnenzijde van het zijprofiel plaatsen.
3. Platkopschroeven vanuit de binnenzijde van de zijprofielen door de koppelplaat steken.
4. U-profielverbinder met schroeven, sluitringen en moeren op de zijprofielen van het laddersysteem bevestigen.

6.11 Laddersysteem SLL 60 en LG 60 op de wand monteren

Het laddersysteem SLL 60 wordt met de wandbeugel WB of als alternatief direct op de wand gemonteerd. De kabelladder LG 60 kan ook als verticale ladder op dezelfde wijze worden gemonteerd. Het bevestigingsmateriaal voor de wandmontage is afhankelijk van het materiaal van de wand.

Met wandbeugel WB monteren

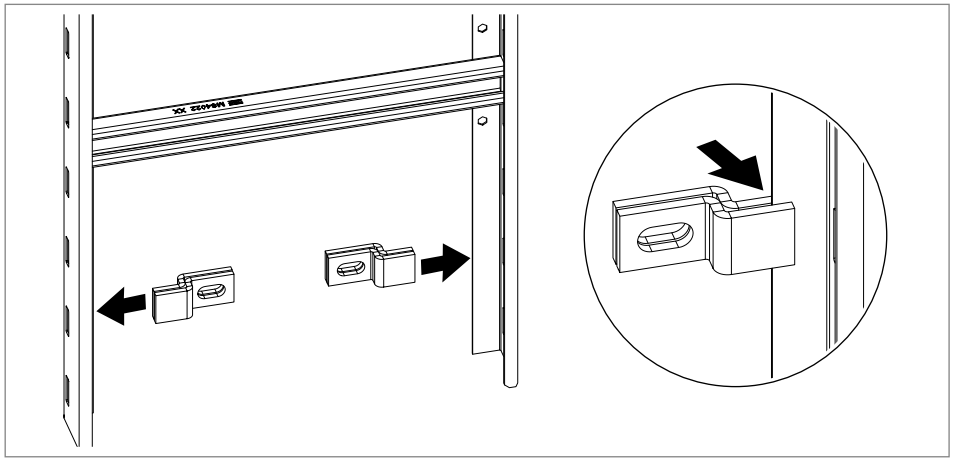

Afb. 22: Wandbeugel WB op het zijprofiel klemmen

1. Wandbeugel WB op het zijprofiel van de stijgladder klemmen.

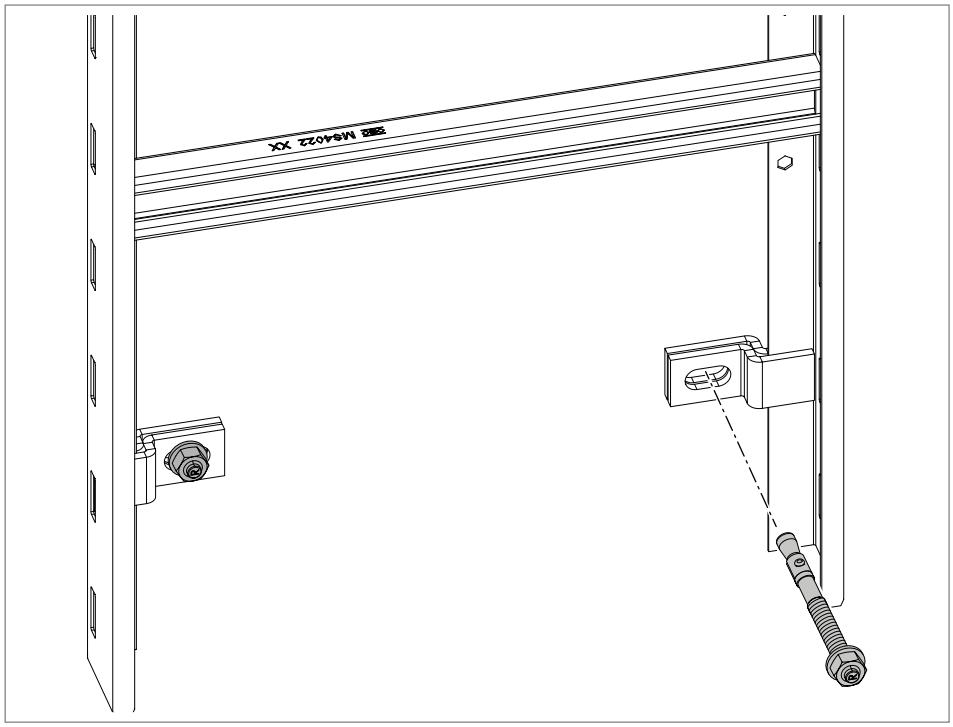

Afb. 23: Wandbeugel WB met laddersysteem op de wand bevestigen

1. Wandbeugel WB met passend bevestigingsmateriaal op de wand bevestigen.

Direct op de wand monteren

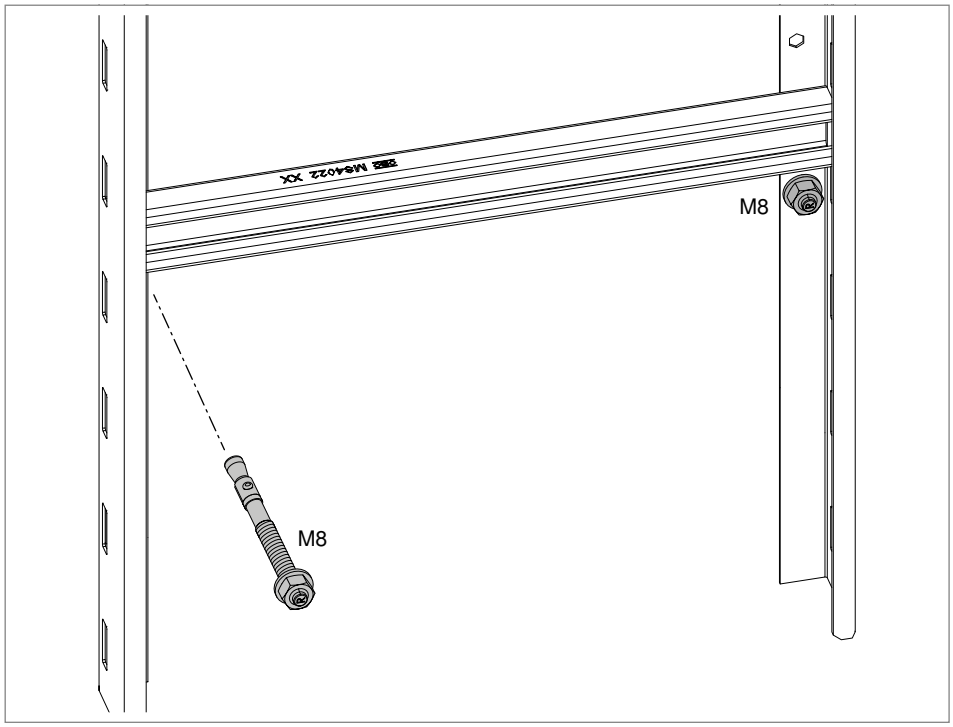

Afb. 24: Laddersysteem op de wand bevestigen

1. Laddersysteem met passend bevestigingsmateriaal op de wand bevestigen.

7 Systeem in een potentiaalvereffening opnemen

WAARSCHUWING

Gevaar voor elektrische schokken!
Door het ontbreken van een potentiaalvereffening kunnen in geval van schade delen van het kabelladdersysteem onder stroom staan. Wanneer door aanraking een geleidende verbinding wordt gemaakt, kan dit leiden tot dodelijk lichamelijk letsel.
– Potentiaalvereffening opnemen.

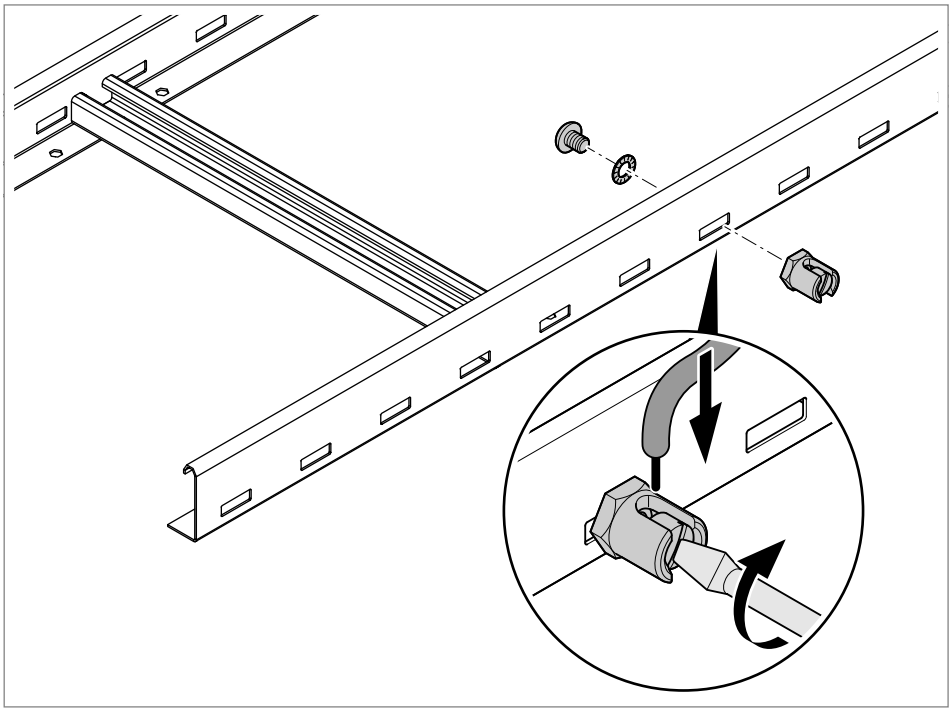

Afb. 25: Aardingsklem monteren

1. Aardingsklem op het zijprofiel van de kabelladder schroeven.

2. Sluit de aardingsklem elektrisch aan op de algemene potentiaalvereffening.

8 Systeem onderhouden

Stabiliteit en functie van laddersystemen kunnen door externe invloeden, zoals bijv. beschadigingen of machinetrillingen, worden beïnvloed.

Losse verbindingselementen moeten worden nagetrokken en beschadigde delen moeten worden vervangen. De verbinding met de algemene potentiaalvereffening moet constant intact zijn en daarom regelmatig worden gecontroleerd.

9 Systeem demonteren

Demontage van alle elementen van de laddersystemen volgt in omgekeerde volgorde van de montage.

10 Systeem afvoeren

Volg de lokale voorschriften voor afvalverwerking.

– Metaal: als oud metaal

– Kunststof delen: als kunststof

– Verpakking: als huisvuil of metaal, afhankelijk van het verpakkingsmateriaal

11 Technische gegevens

FS	Staal, bandverzinkt	A2	Roestvast staal 1.4301
FT	Staal thermisch verzinkt	A4	Roestvast staal 1.4571
FT SO	Staal thermisch verzinkt, speciale coating 85 µm		

Laddersystemen

Aanduiding	Type	Zijhoogte mm	breedte mm	Oppervlak	Artikel-nr.
Verticale ladder, middelzwaar	SLL 620 CPS 4 FS	60	200	FS	6010620
Verticale ladder, middelzwaar	SLL 630 CPS 4 FS	60	300	FS	6010622
Verticale ladder, middelzwaar	SLL 640 CPS 4 FS	60	400	FS	6010624
Verticale ladder, middelzwaar	SLL 650 CPS 4 FS	60	500	FS	6010626
Verticale ladder, middelzwaar	SLL 660 CPS 4 FS	60	600	FS	6010628
Verticale ladder, middelzwaar	SLL 620 CPS 4 FT	60	200	FT	6010630
Verticale ladder, middelzwaar	SLL 630 CPS 4 FT	60	300	FT	6010632
Verticale ladder, middelzwaar	SLL 640 CPS 4 FT	60	400	FT	6010634
Verticale ladder, middelzwaar	SLL 650 CPS 4 FT	60	500	FT	6010636
Verticale ladder, middelzwaar	SLL 660 CPS 4 FT	60	600	FT	6010638
Verticale ladder, zwaar	SLM 50 C40 2 FT	50	200	FT	6010466
Verticale ladder, zwaar	SLM 50 C40 3 FT	50	300	FT	6010474
Verticale ladder, zwaar	SLM 50 C40 4 FT	50	400	FT	6010482
Verticale ladder, zwaar	SLM 50 C40 5 FT	50	500	FT	6010490
Verticale ladder, zwaar	SLM 50 C40 6 FT	50	600	FT	6010504
Verticale ladder, zwaar	SLM 50 C40 7 FT	50	700	FT	6010512
Verticale ladder, zwaar	SLM 50 C40 8 FT	50	800	FT	6010520
Verticale ladder, zwaar	SLM 50 C40 9 FT	50	900	FT	6010539
Verticale ladder, zwaar	SLM 50 C40 10 FT	50	1000	FT	6010547
Verticale ladder, zwaar	SLM 50 C40 11 FT	50	1100	FT	6010555
Verticale ladder, zwaar	SLM 50 C40 12 FT	50	1200	FT	6010563
Verticale ladder, industrie	SLS 80 C40 2 FT	80	200	FT	6013384

Aanduiding	Type	Zijhoogte mm	breedte mm	Oppervlak	Artikel-nr.
Verticale ladder, industrie	SLS 80 C40 3 FT	80	300	FT	6013392
Verticale ladder, industrie	SLS 80 C40 4 FT	80	400	FT	6013406
Verticale ladder, industrie	SLS 80 C40 5 FT	80	500	FT	6013414
Verticale ladder, industrie	SLS 80 C40 6 FT	80	600	FT	6013422
Verticale ladder, industrie	SLS 80 C40 7 FT	80	700	FT	6013430
Verticale ladder, industrie	SLS 80 C40 8 FT	80	800	FT	6013449
Verticale ladder, zwaar	SLS 80 C40 9 FT	80	900	FT	6013457
Verticale ladder, zwaar	SLS 80 C40 10 FT	80	1000	FT	6013465
Verticale ladder, zwaar	SLS 80 C40 11 FT	80	1100	FT	6013473
Verticale ladder, zwaar	SLS 80 C40 12 FT	80	1200	FT	6013481
Verticale ladder, industrie	SLS 80 W40 4 FT	80	200	FT	6013848
Verticale ladder, industrie	SLS 80 W40 5 FT	80	300	FT	6013856
Verticale ladder, industrie	SLS 80 W40 6 FT	80	400	FT	6013864
Verticale ladder, industrie	SLS 80 W40 7 FT	80	500	FT	6013872
Verticale ladder, industrie	SLS 80 W40 8 FT	80	600	FT	6013880
Verticale ladder, industrie	SLS 80 W40 9 FT	80	700	FT	6013899
Verticale ladder, industrie	SLS 80 W40 10 FT	80	800	FT	6013902

Sporten

Aanduiding	Type	Lengte mm	Breedte x hoogte sport mm	Sleufbreed-te mm	Opper-vlak	Artikelnr.
Hoekprofielsport	WSK 40 40 FT	400	40 x 40		FT	6008046
Hoekprofielsport	WSK 40 50 FT	500	40 x 40		FT	6008054
Hoekprofielsport	WSK 40 60 FT	600	40 x 40		FT	6008062
Hoekprofielsport	WSK 40 70 FT	700	40 x 40		FT	6008070
Hoekprofielsport	WSK 40 80 FT	800	40 x 40		FT	6008089
Hoekprofielsport	WSK 40 90 FT	900	40 x 40		FT	6008097
Hoekprofielsport	WSK 40 100 FT	1000	40 x 40		FT	6008100
C-sport voor IS 8-profiel	CK 40 20 FT	200	40 x 22,5	18	FT	6008224
C-sport voor IS 8-profiel	CK 40 30 FT	300	40 x 22,5	18	FT	6008232
C-sport voor IS 8-profiel	CK 40 40 FT	400	40 x 22,5	18	FT	6008240
C-sport voor IS 8-profiel	CK 40 50 FT	500	40 x 22,5	18	FT	6008259
C-sport voor IS 8-profiel	CK 40 60 FT	600	40 x 22,5	18	FT	6008267
C-sport voor IS 8-profiel	CK 40 70 FT	700	40 x 22,5	18	FT	6008275
C-sport voor IS 8-profiel	CK 40 80 FT	800	40 x 22,5	18	FT	6008283
C-sport voor IS 8-profiel	CK 40 90 FT	900	40 x 22,5	18	FT	6008291
C-sport voor IS 8-profiel	CK 40 100 FT	1000	40 x 22,5	18	FT	6008305
C-sport voor IS 8-profiel	CK 40 110 FT	1100	40 x 22,5	18	FT	6008313
C-sport voor IS 8-profiel	CK 40 120 FT	1200	40 x 22,5	18	FT	6008321
C-sport voor IS 8-profiel	CK 40 40 FT SO	400	40 x 22,5	18	FT SO	7194104
C-sport voor IS 8-profiel	CK 40 60 FT SO	600	40 x 22,5	18	FT SO	7194048

Aanduiding	Type	Lengte mm	Breedte x hoogte sport mm	Sleufbreed-te mm	Opper-vlak	Artikelnr.
C-sport voor IS 8-profiel	CK 40 80 FT SO	800	40 x 22,5	18	FT SO	7194109
C-sport voor IS 8-profiel	CK 40 100 FT SO	1000	40 x 22,5	18	FT SO	7194064
C-sport voor IS 8-profiel	CK 40 120 FT SO	1200	40 x 22,5	18	FT SO	7194113
C-sport voor IS 8-profiel	CKD 40 60 FT	600	40 x 22,5	18	FT	6008269
C-sport voor IS 8-profiel	CKD 40 70 FT	700	40 x 22,5	18	FT	6008277
C-sport voor IS 8-profiel	CKD 40 80 FT	800	40 x 22,5	18	FT	6008285
C-sport voor IS 8-profiel	CKD 40 90 FT	900	40 x 22,5	18	FT	6008293

Toebehoren

Aanduiding	Type	Lengte x breedte x hoogte mm	Oppervlak	Artikelnr.
Sportbevestiging met zeskantbouten M10x30	SA MS4022 FT	131 x 61	FT	6007496
Sportbevestiging met zeskantbouten M10x30	SA CPS 4 FT SO	10 x 68	FT SO	7194118
Sportbevestiging, schroef met aanzettop M10	SAA MS4022 FT	130 x 68	FT	6007498
Profielrail, geperforeerd, sleufbreedte 18 mm in lengten van 100 tot 6000 mm	~~MS4022P...~~	~~MS4022P...~~	~~FS/FT~~	1121...
Bevestigingshoek voor IS 8-profiel	BW 80 55 FT SO	65 x 55 x 80	FT SO	7189168
Bevestigingshoek	BW 10 FT	70 x 50 x 40	FT A2 A4	6019480 6019484 6019486
Bevestigingshoek	BW 12 FT	70 x 50 x 40	FT A2 A4	6019500 6019504 6019506
Montagehoek	GMS 3 VW FT GMS 3 VW A2	105 x 40 x 53	FT A2	1124661 1124701
Wandbeugel voor stijgladderbevestiging	WB 30 75 FT WB 30 75 A2	75 x 30 x 19	FT A2	6019617 6019668
Koppelplaat voor kabelladder	LVG 60 FT LVG 60 FT LVG 60 A2 LVG 60 A4	64 x 150	FS FT A2 A4	6208840 6208843 6208846 6208835
U-profielverbinder, incl. platkopschroeven	VUS 5 FT VUS 5 A4	46,5 x 44 x 190	FT A4	6018505 6018509
U-profielverbinder en platkopschroeven	VIS 8 FT	17,5 x 68 x 200	FT	6018300
Kopplaat voor US 8-profiel, 90° gedraaid	KUS 5 NOK FT KUS 5 NOK A2	140 x 75 x 104	FT A2	6348939 6348947
Kopplaat voor IS 8-profiel	KL 8 FT	200 x 100 x 156,5	FT	6347053

OBO Bettermann Holding GmbH & Co. KG
Genieweg 44
3641 RH Mijdrecht
NEDERLAND

Technisch kantoor
T 0279-515700

info@obo.nl

www.obo.nl

Uitgave 05/2026

25102703

Building Connections

OBO BETTERMANN