Technisch specificatieblad

OBOSTRUT Verbindingshoek, 45°, met 3 gaten

Artikelnummer: 1124667

Montagehoek met 3 gaten voor verbinding van profielrails 41 x 41 mm en 41 x 21 mm onder een hoek van 45°.

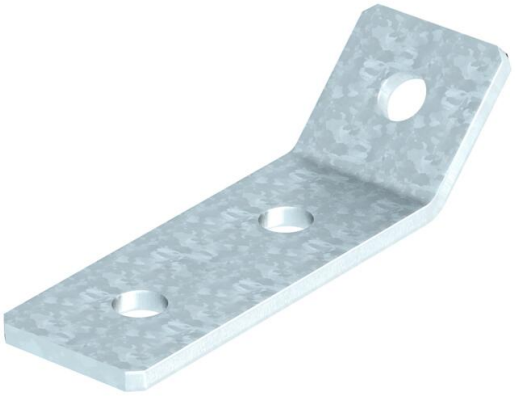

CE

St Staal

FT thermisch verzinkt

Stamgegevens

Artikelnummer	1124667
Type	GMS 3 VW 45 FT
Omschrijving 1	OBOSTRUT Verbindingshoek
Omschrijving 2	45°, met 3 gaten
Fabrikant	OBO
Dimensie	103x50x40x5
Materiaal	Staal
Oppervlak	thermisch verzinkt
Oppervlaktenorm	DIN EN ISO 1461
Kleinste verkoop-eenheid	10
Eenheid van hoeveelheid	Stuk
Gewicht	24,01 kg
Eenheid gewicht	kg/100 st.
CO2-voetafdruk (GWP) van wieg tot poort	0,5011 kg CO2e / 1 Stuk

Technisch specificatieblad

OBOSTRUT Verbindingshoek, 45°, met 3 gaten

Artikelnummer: 1124667

Afmetingen

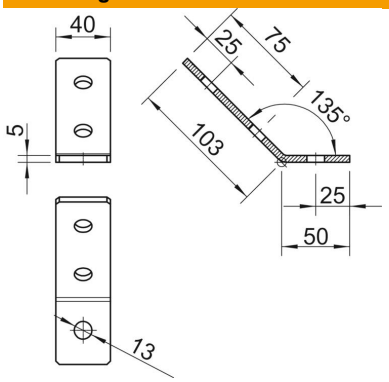

Lengte	103 mm
Breedte	40 mm
Hoogte	50 mm

Technische gegevens

Uitvoering	45°-hoek
Uitvoering	Hoek
Geschikt voor profielvormen	C-profiel
Gatgrootte	13
Materiaaldikte	5 mm
Met schroeftoebehoren	nee
ROHS-conform	ja
Roestvast staal, gebeitst	nee