Technisch specificatieblad

Energiezuil, type ISSHS140500

Artikelnummer: 6290030



ISS energiezuil met 2 compartimenten van aluminium met een systeemopening van 76,5 mm.

Leeg, kan worden uitgerust met standaard apparaten (stopcontact, telefoon, etc.), max. 8 apparaten.

Direct op de vloer te bevestigen. De inbouwdozen zijn afzonderlijk te bestellen.

De energiezuil is geschikt voor de montage van frontborgende apparatuurinbouwdozen uit de
serie 71GD... . Als optie is de inbouw van het scheidingsschot type GA-TW (6279711) en de montage van de dekselklem type KL80A mogelijk.

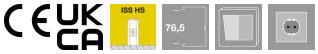

Alu Aluminium

Stamgegevens

Artikelnummer	6290030
Type	ISSHS140500RW
Omschrijving 1	Mediazuil
Omschrijving 2	vloer
Fabrikant	OBO
Dimensie	500x130x140
Kleur	zuiver wit; RAL 9010
Materiaal	aluminium
Kleinste verkoop-eenheid	1
Eenheid van hoeveelheid	Stuk
Gewicht	302 kg
Eenheid gewicht	kg/100 st.
CO2-voetafdruk (GWP) van wieg tot poort	38,5707 kg CO2e / 1 Stuk

Technisch specificatieblad

Energiezuil, type ISSHS140500

Artikelnummer: 6290030

Afmetingen

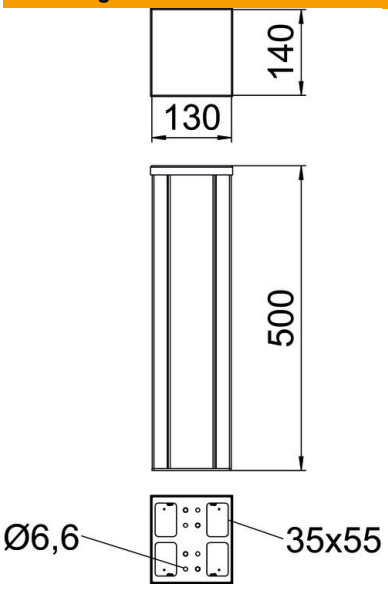

Lengte	500 mm
Breedte	130 mm
Hoogte	140 mm

Technische gegevens

Aantal inzetbare deksels	2
Aantal compartimenten	2 St.
Uitvoering	dubbelzijdig
Type bevestiging	Schroeven
Vloermontage	ja
Plafondmontage	nee
Doorlopend profiel	ja
Halogeenvrij	ja
Kabelinvoer	onder
Dekselbreedte	76,5 mm
Van plaats veranderbaar	nee
ROHS-conform	ja
Model zuil	Rechthoekig
Hoogte zuil min.	500 mm
Verstelbaar	nee
Voorbedraad	nee