# Technisch specificatieblad

## Energiezuil, type ISSRHSM45

## Artikelnummer: 6290090



ISS energiezuil van aluminium met een systeemopening van 45 mm.

Set bestaande uit:
1 enkele zuil met standvoet
  Totale lengte: 675 mm
1 deksel aluminium
  Lengte: 675 mm
Het ontwerp van deze ISS energiezuil is gebaseerd op een uiterst slank, rond aluminium profiel dat aan de voorzijde een glad bovenstuk van de Rapid 45 installatiekanalen toont. De opening van 45 mm is geschikt voor het direct inklikken van Module 45®-apparatuur. Het inbouwraam is in theorie voldoende voor 14 Module 45®-apparaten. Bij gebruik van Modul 45connect® of bekabeling met een grotere benodigde ruimte, is het aantal max. te installeren apparaten minder. Als optie is de inbouw van een scheidingsschot type 2371/40 (6023096) mogelijk.

Alu Aluminium

### Stamgegevens

| | |
|---|---|
| Artikelnummer | 6290090 |
| Type | ISSRHSM45RW |
| Omschrijving 1 | Mediazuil |
| Omschrijving 2 | vloer |
| Fabrikant | OBO |
| Dimensie | 675x70x60 |
| Kleur | zuiver wit; RAL 9010 |
| Materiaal | aluminium |
| Kleinste verkoop-eenheid | 1 |
| Eenheid van hoeveelheid | Stuk |
| Gewicht | 135 kg |
| Eenheid gewicht | kg/100 st. |
| CO2-voetafdruk (GWP) van wieg tot poort | 15,009 kg CO2e / 1 Stuk |

# Technisch specificatieblad

## Energiezuil, type ISSRHSM45

## Artikelnummer: 6290090

### Afmetingen

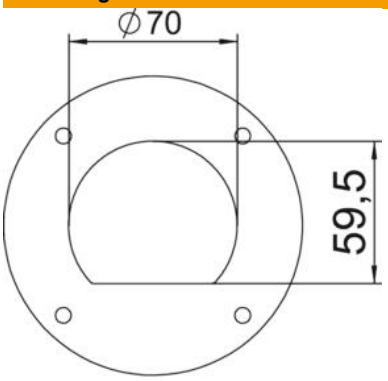


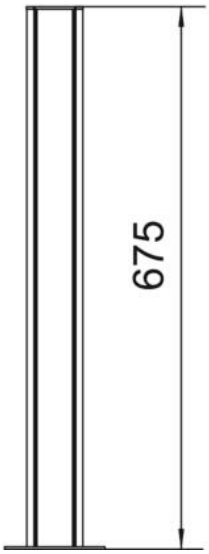


| | |
|---|---|
| Lengte | 675 mm |
| Breedte | 70 mm |
| Hoogte | 59,5 mm |

# Technisch specificatieblad

## Energiezuil, type ISSRHSM45

## Artikelnummer: 6290090

### Technische gegevens

| | |
|---|---|
| Aantal inzetbare deksels | 1 |
| Aantal compartimenten | 1 St. |
| Uitvoering | Enkelzijdig |
| Type bevestiging | Voetstuk |
| Vloermontage | ja |
| Plafondmontage | nee |
| Doorlopend profiel | ja |
| Halogeenvrij | ja |
| Kabelinvoer | onder |
| Dekselbreedte | 45 mm |
| Van plaats veranderbaar | nee |
| ROHS-conform | ja |
| Model zuil | Rond |
| Hoogte zuil min. | 675 mm |
| Verstelbaar | nee |
| Voorbedraad | nee |