Fiche technique

Colonne de distribution, type ISSRHSM45

Référence: 6290090



Colonnette de distribution ISS en aluminium avec une ouverture du système de 45 mm.
Kit comprenant :
1 colonne à un compartiment avec pied
  Longueur totale : 675 mm
1 couvercle en aluminium
  Longueur du couvercle : 675 mm
Le design de cette colonne de distribution ISS est basé sur un profilé en aluminium rond,
extrêmement mince et présentant en face avant un couvercle lisse identique à celui de la gamme des goulottes d'appareillage
Rapid 45. L'ouverture du système de 45 mm se prête au montage direct des interrupteurs et prises Modul 45®. L'espace de montage est théoriquement suffisant pour 14 appareils Modul 45. En cas d'utilisation du Module 45connect® ou de câblages ayant un encombrement supérieur, le nombre d'appareillages maximal pouvant être monté diminue. Le montage d'une cloison de type 2371/40 (6023096) est possible en option.

Alu Aluminium

Données de base

Référence	6290090
Typee	ISSRHSM45RW
Désignation 1	Colonne de distribution
Désignation 2	Sol
Fabricant	OBO
Dimension	675x70x60
Couleur	blanc pur; RAL 9010
Matériau	Aluminium
Unité d'emballage minimale	1
Unité de quantité	pc
Poids	135 kg
Unité de poids	kg/100 pc
Empreinte CO2 (GWP) du berceau à la porte	15,009 kg CO2e / 1 Pièce

Fiche technique

Colonne de distribution, type ISSRHSM45

Référence: 6290090

Dimensions

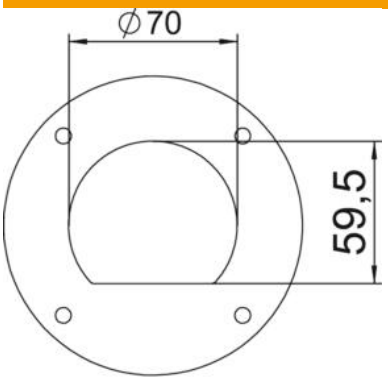

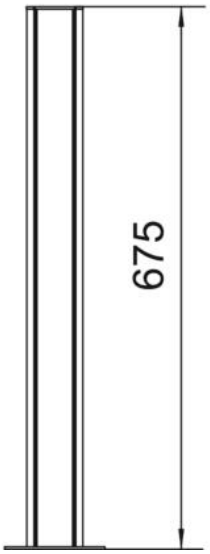

Longueur	675 mm
Largeur	70 mm
Hauteur	59,5 mm

Fiche technique

Colonne de distribution, type ISSRHSM45

Référence: 6290090

Caractéristiques techniques

Nombre de parties supérieures utilisables	1
Nombre de voies	1 St.
Modèle	simple face
Type de fixation	Socle
Montage au sol	oui
Montage au plafond	non
Profilé continu	oui
Sans halogène	oui
Entrée de câble	en bas
Largeur de la partie supérieure	45 mm
Variable en fonction du lieu	non
Conformité ROHS	oui
Forme de la colonne	rond
Hauteur min. de la colonne	675 mm
Réglable	non
Précâblé	non