# Technisch specificatieblad

## Afdekplaat 1,5-voudig voor GESRM2

## Artikelnummer: 7405427

Afdekplaat voor GESRM2 voor inbouw van 1,5 Module 45



PA Polyamide

### Stamgegevens

| | |
|---|---|
| Artikelnummer | 7405427 |
| Type | AP1.5 GESRM2 |
| Omschrijving 1 | Afdekplaat |
| Omschrijving 2 | voor GESRM2 |
| Fabrikant | OBO |
| Dimensie | 72x85x14 |
| Kleur | grafietzwart, RAL 9011 |
| Materiaal | Polyamide |
| Kleinste verkoop-eenheid | 1 |
| Eenheid van hoeveelheid | Stuk |
| Gewicht | 1,46 kg |
| Eenheid gewicht | kg/100 st. |
| CO2-voetafdruk (GWP) van wieg tot poort | 0,1022 kg CO2e / 1 Stuk |

# Technisch specificatieblad

## Afdekplaat 1,5-voudig voor GESRM2

## Artikelnummer: 7405427

### Afmetingen

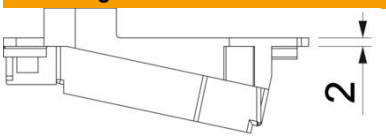


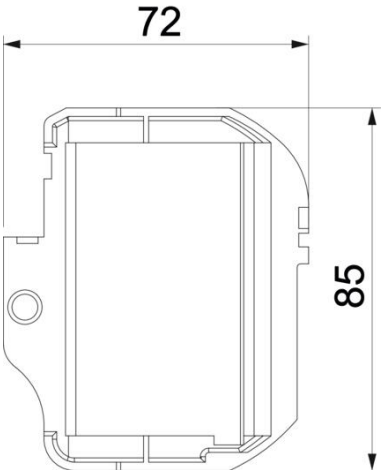


| | |
|---|---|
| Lengte | 72 mm |
| Breedte | 85 mm |
| Hoogte | 14 mm |

### Technische gegevens

| | |
|---|---|
| Toepassing | Inbouwdoos |
| Aantal CEE-/Perilex-openingen | 0 |
| Aantal drievoudige openingen | 0 |
| Aantal inbouwbare apparaten | 1,5 |
| Aantal enkelvoudige openingen | 1 |
| Aantal ovale openingen | 0 |
| Aantal vierkante openingen | 0 |
| Aantal ronde openingen | 0 |
| Aantal tweevoudige openingen | 0 |
| Type bevestiging | Klkbaar |
| Labelplaatje | nee |
| Blinddeksel | nee |
| Afdichtingsinbouwmogelijkheid | nee |
| Geschikt voor tekstveld | nee |
| Type apparatuur | Overige |
| Installatietechniek | Rastermaat M45 |
| ROHS-conform | ja |
| Trekontlastingsmogelijkheid | ja |