Technisch specificatieblad

OBOSTRUT Verbindingshoek, 90°, met 2 gaten

Artikelnummer: 1124659



Montagehoek met 2 gaten voor verbinding van profielrails 41 x 41 mm en 41 x 21 mm onder een hoek van 90°.

CE

St Staal

FT thermisch verzinkt

Stamgegevens

Artikelnummer	1124659
Type	GMS 2 VW 90 FT
Omschrijving 1	OBOSTRUT Verbindingshoek
Omschrijving 2	90°, met 2 gaten
Fabrikant	OBO
Dimensie	54x54x40x5
Materiaal	Staal
Oppervlak	thermisch verzinkt
Oppervlaktenorm	DIN EN ISO 1461
Kleinste verkoop-eenheid	10
Eenheid van hoeveelheid	Stuk
Gewicht	14 kg
Eenheid gewicht	kg/100 st.
CO2-voetafdruk (GWP) van wieg tot poort	0,3537 kg CO2e / 1 Stuk

Technisch specificatieblad

OBOSTRUT Verbindingshoek, 90°, met 2 gaten

Artikelnummer: 1124659

Afmetingen

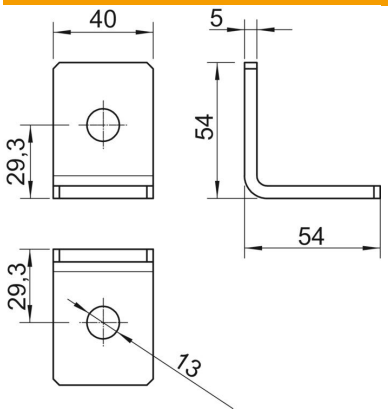

Lengte	54 mm
Breedte	40 mm
Hoogte	54 mm

Technische gegevens

Uitvoering	90°-hoek
Uitvoering	Hoek
Geschikt voor profielvormen	C-profiel
Gatgrootte	13
Materiaaldikte	5 mm
Met schroeftoebehoren	nee
ROHS-conform	ja
Roestvast staal, gebeitst	nee