Technisch specificatieblad

Aanstort mal voor hoekige inbouweenheden met nominale grootte 4
Artikelnummer: 7425600

Gietmallen voor holle vloeren met dekvloerconstructie voor nivelleerbare vierkante cassettes nominale grootte 4.



CE

PS Polystyreen

Stamgegevens

Artikelnummer	7425600
Type	SK HB 201X201
Omschrijving 1	Klankkast
Omschrijving 2	Nominale grootte 4
Fabrikant	OBO
Kleur	verkeersrood; RAL 3020
Materiaal	Polystyreen
Kleinste verkoop-eenheid	1
Eenheid van hoeveelheid	Stuk
Gewicht	15 kg
Eenheid gewicht	kg/100 st.
CO2-voetafdruk (GWP) van wieg tot poort	0,6092 kg CO2e / 1 Stuk

Technisch specificatieblad

Aanstort mal voor hoekige inbouweenheden met nominale grootte 4
Artikelnummer: 7425600

Afmetingen

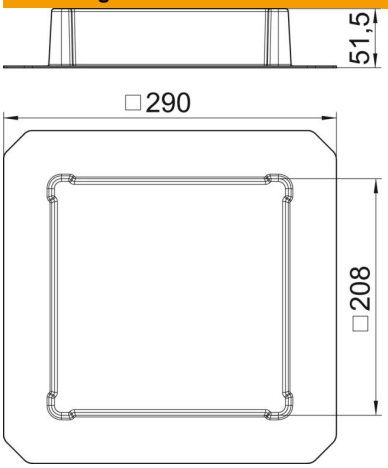

Lengte	345 mm
Breedte	345 mm
Hoogte	51,5 mm
Maat a	201 mm

Technische gegevens

Hoogte dekvloer min.	50 mm
Vorm	vierkant
Halogeenvrij	ja
Nominale maat voor inbouweenheden	4
ROHS-conform	ja