Technisch specificatieblad

Beschermkap

Artikelnummer: 6338519

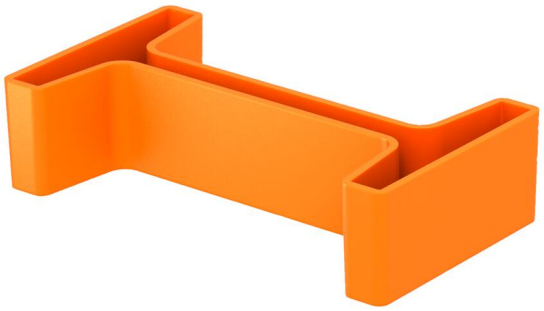

Beschermkap voor de eindafdekking van IS 8-profielen.

PE Polyethyleen

Stamgegevens

Artikelnummer	6338519
Type	IS 8 KS OR
Omschrijving 1	Beschermkap
Omschrijving 2	voor IS 8-profiel
Fabrikant	OBO
Dimensie	83x19
Kleur	oranje; RAL 2003
Materiaal	Polyethyleen
Kleinste verkoop-eenheid	20
Eenheid van hoeveelheid	Stuk
Gewicht	0,705 kg
Eenheid gewicht	kg/100 st.
CO2-voetafdruk (GWP) van wieg tot poort	0,0381 kg CO2e / 1 Stuk

Technisch specificatieblad

Beschermkap

Artikelnummer: 6338519

Afmetingen

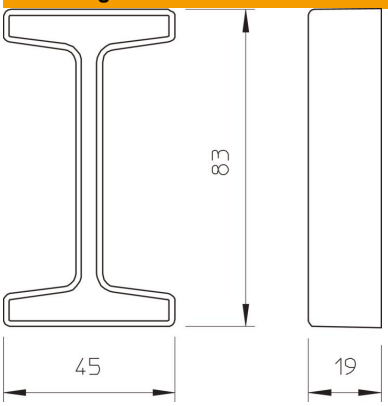

Lengte	83 mm
Breedte	19 mm
Hoogte	45 mm

Technische gegevens

Uitvoering	Eindkap
Geschikt voor profielvormen	I-profiel
ROHS-conform	ja