Fiche technique

Embout de protection

Référence: 6338519

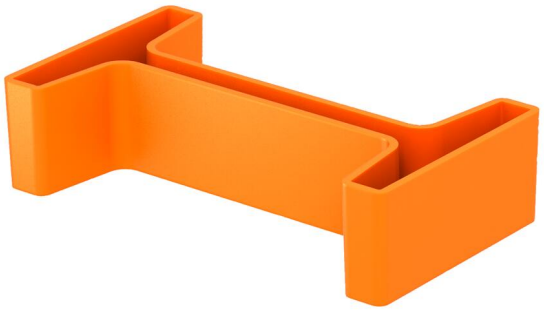

Embout de protection pour montants type IS 8.

PE Polyéthylène

Données de base

Référence	6338519
Typee	IS 8 KS OR
Désignation 1	Embout de protection
Désignation 2	pour montant IS 8
Fabricant	OBO
Dimension	83x19
Couleur	orangé pastel ; RAL 2003
Matériau	Polyéthylène
Unité d'emballage minimale	20
Unité de quantité	pc
Poids	0,705 kg
Unité de poids	kg/100 pc
Empreinte CO2 (GWP) du berceau à la porte	0,0381 kg CO2e / 1 Pièce

Fiche technique

Embout de protection

Référence: 6338519

Dimensions

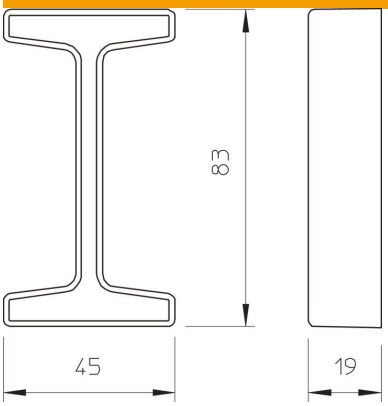

Longueur	83 mm
Largeur	19 mm
Hauteur	45 mm

Caractéristiques techniques

Modèle	Capuchon d'extrémité
Convient pour formes de profilé	Profilé en I
Conformité ROHS	oui