DESIGN + ENGINEERING
GROHE GERMANY

93.907.231/ÄM 253203/05.23

www.grohe.com

Pure Freude an Wasser

GROHE

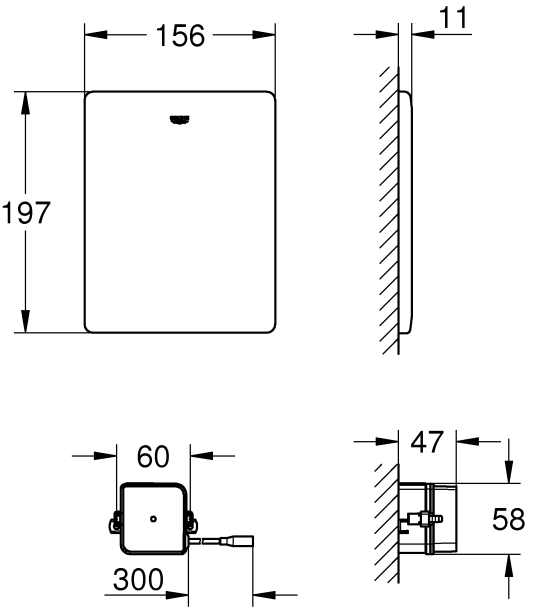

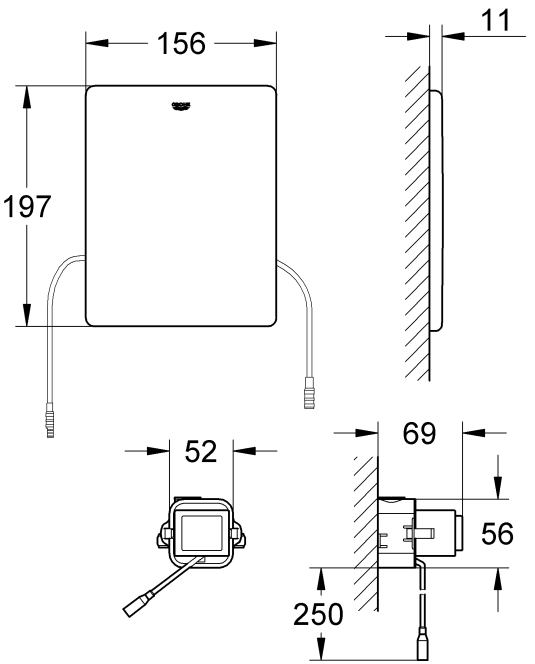

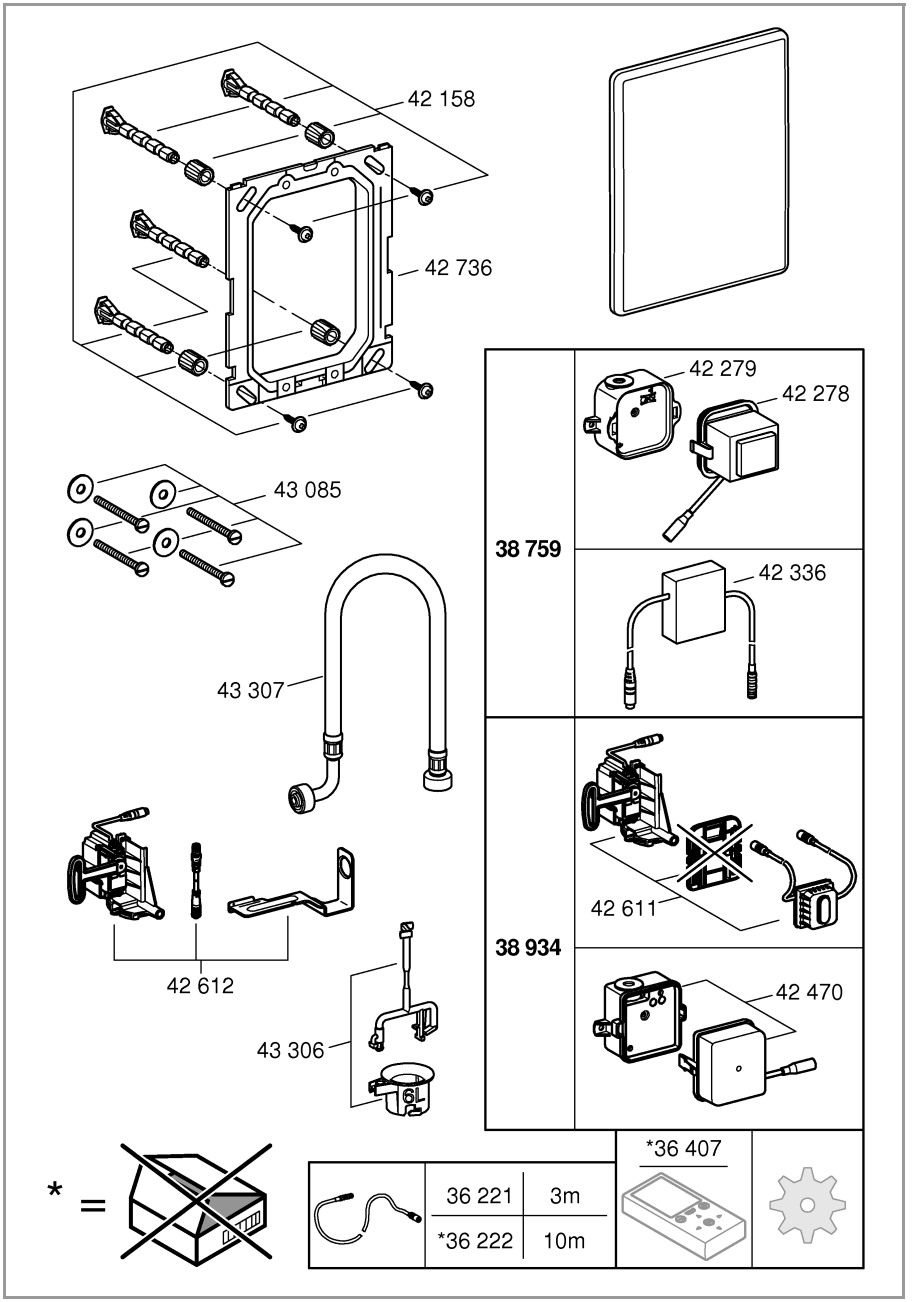

D 17
GB 18
F 20
E 22
I 24
NL 25
S 27
DK 29
N 30
FIN 32
PL 34
UAE 36
GR 37
CZ 39
H 41
P 42
TR 44
SK 46
SLO 48
HR 50
BG 51
EST 53
LV 55
LT 57
RO 58
CN 60
UA 61
RUS 63

GROHE Deutschland Vertriebs GmbH
Zur Porta 9
D-32457 Porta Westfalica

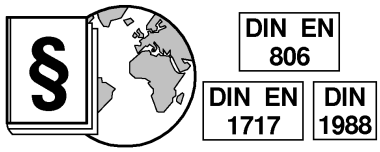
§
DIN EN 806
DIN EN 1717
DIN 1988

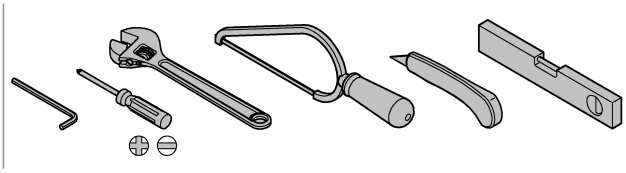

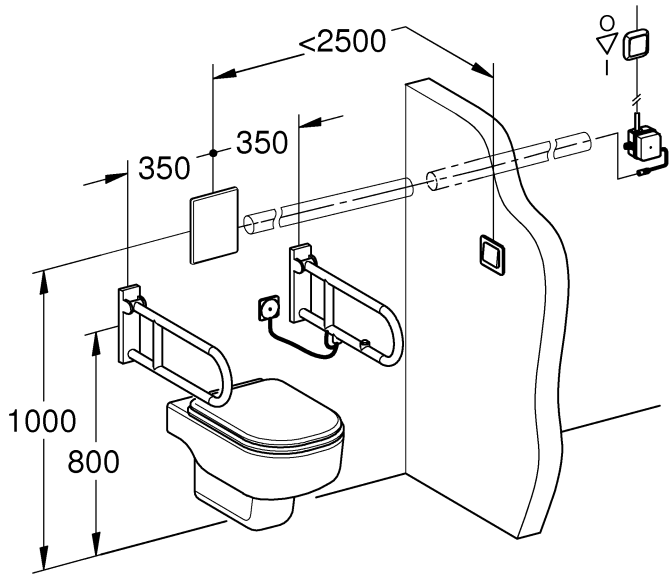
<2500
350
350
1000
800

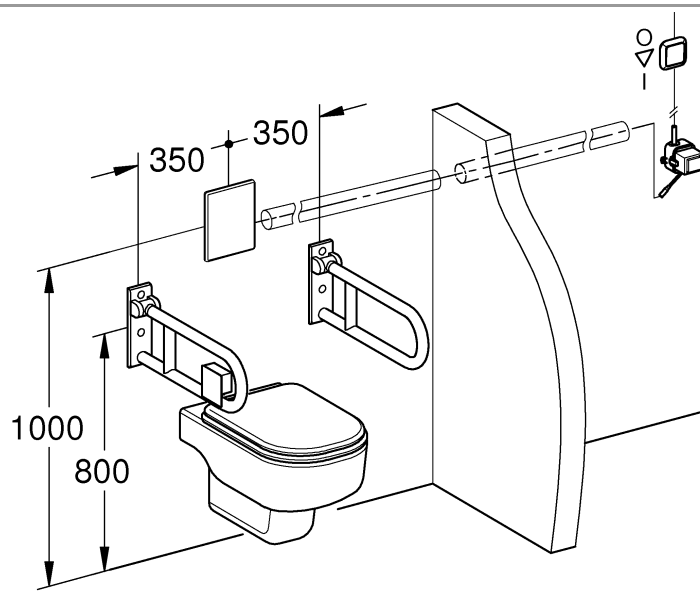
350
350
1000
800

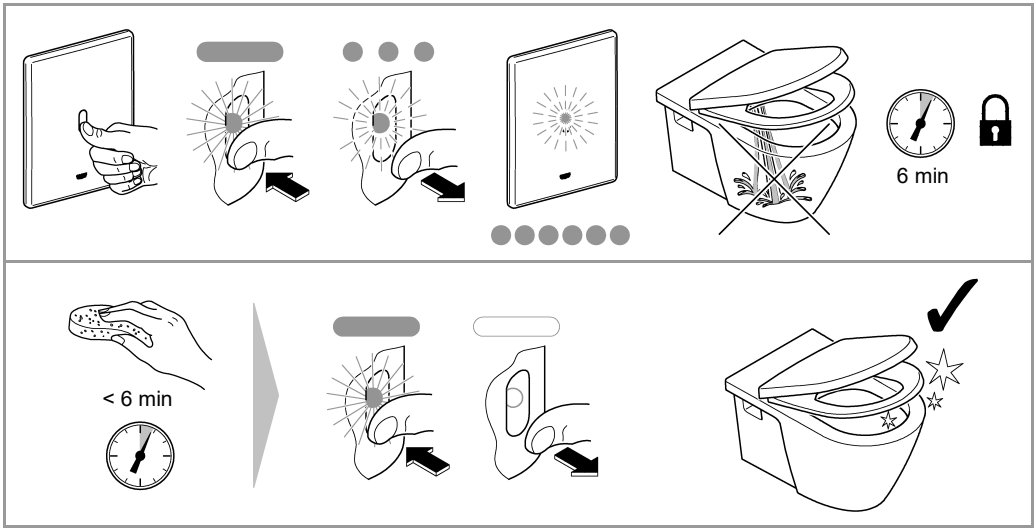

3 - 9l

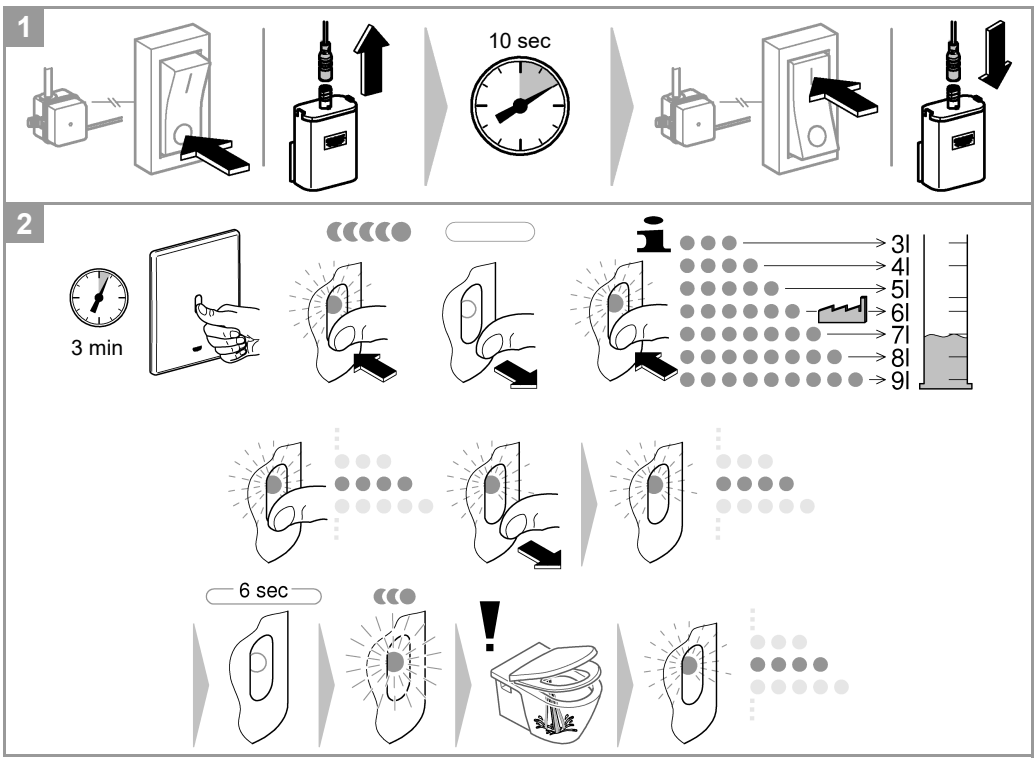

1-7

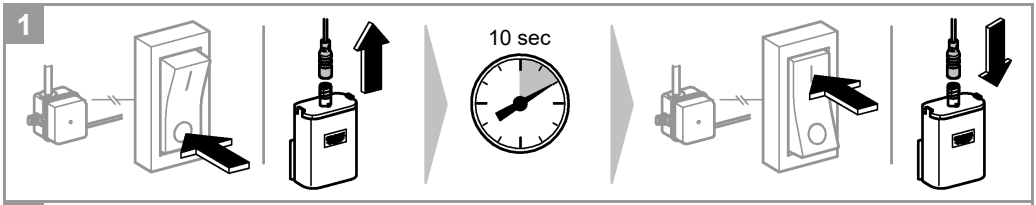

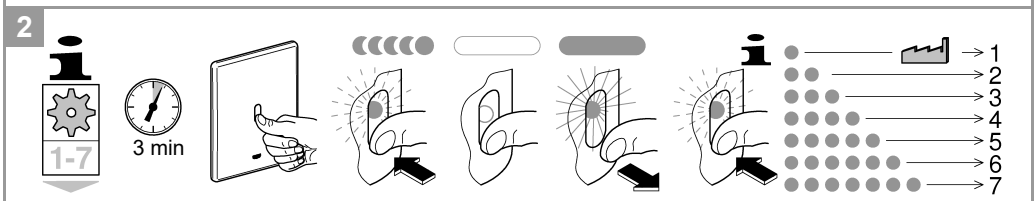

	1	2	3	4	5	6	7
*F	–	✓	✓	✓	✓	✓	–
*G	–	–	24 h	24 h	72 h	72 h	–
*H	24 h	24 h	–	–	–	–	–
*J	–	✓	–	–	✓	–	–
*K	✓	✓	✓	–	✓	✓	✓
*L	65 cm	65 cm	65 cm	80 cm	65 cm	65 cm	65 cm

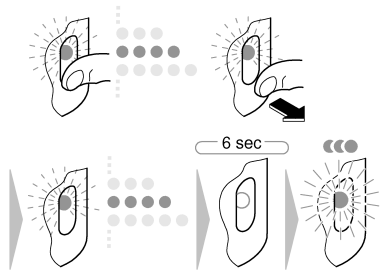

1-3

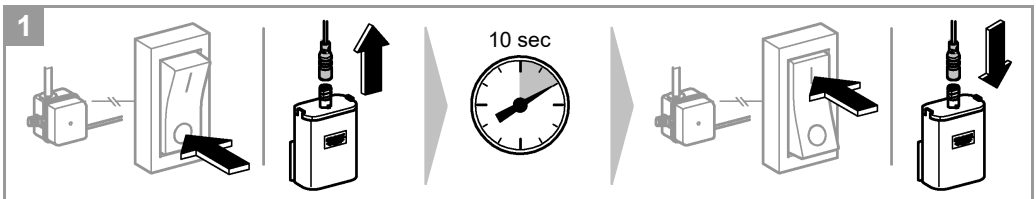

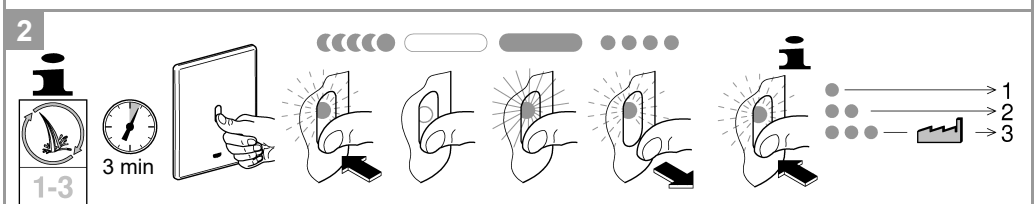

	1	2	3
	–	60 sec	✓

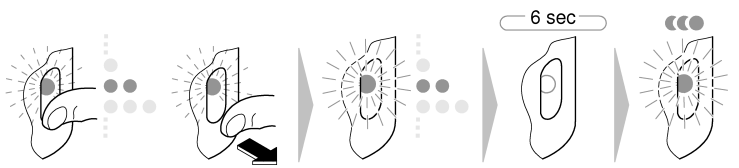

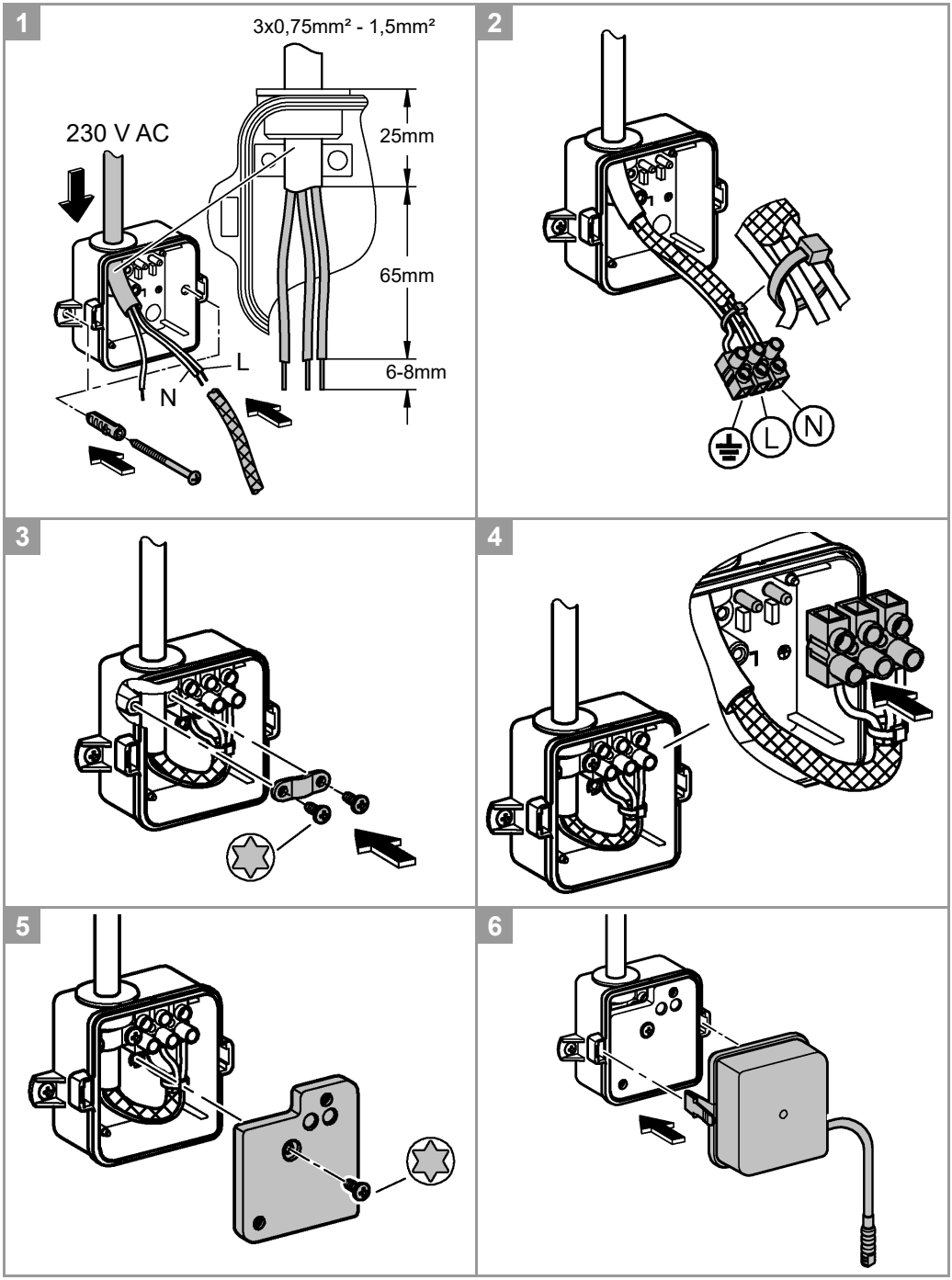
1
3x0,75mm² - 1,5mm²
230 V AC
25mm
65mm
6-8mm
L
N
2
L
N
3
4
5
6

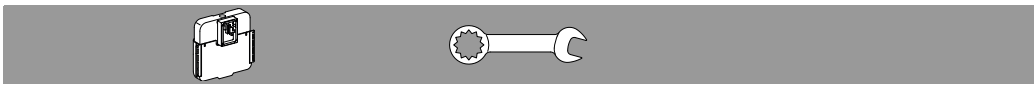

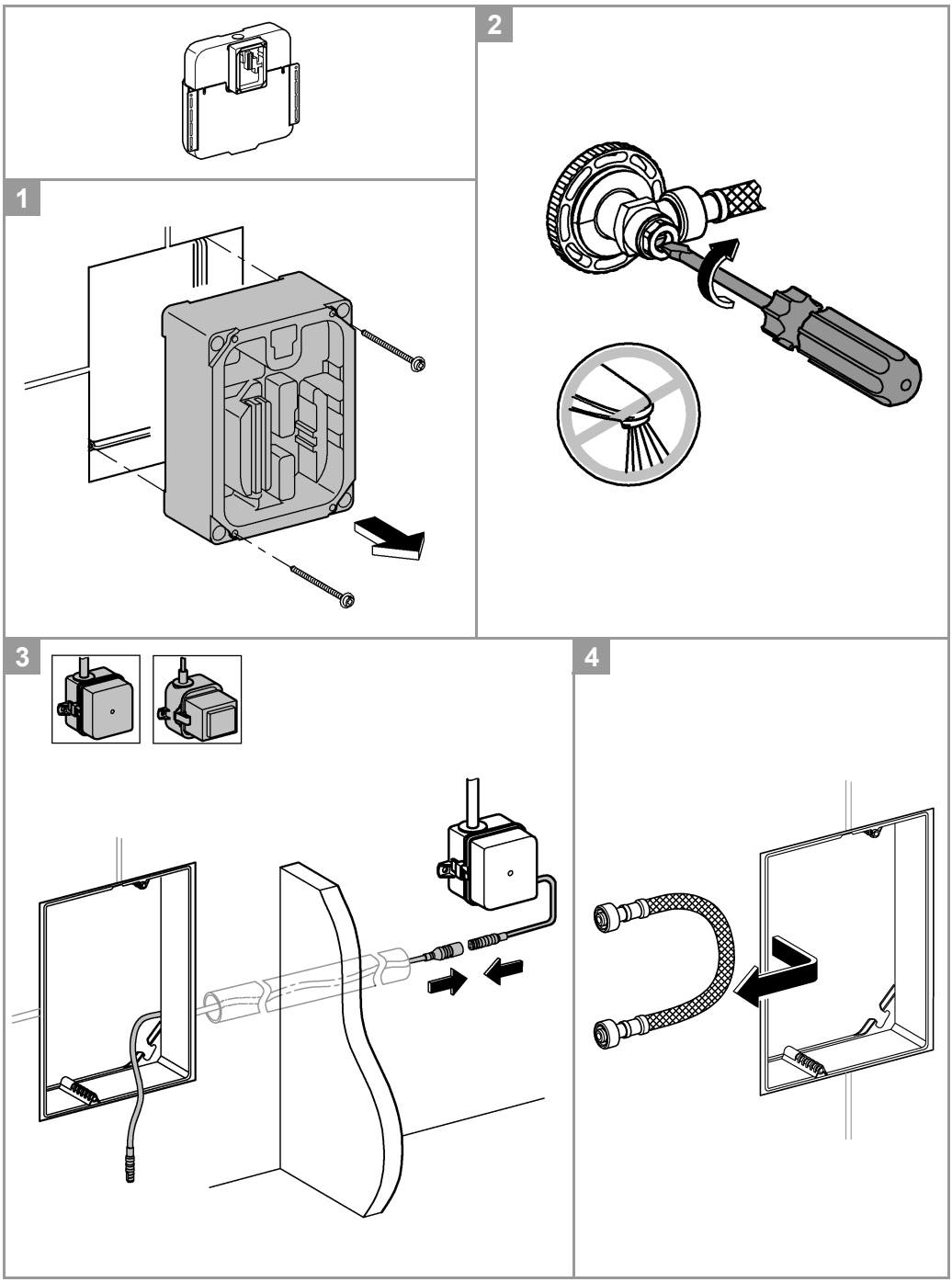
1
2
3
4

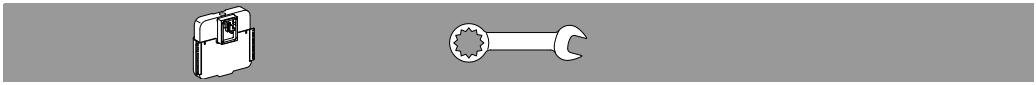

5

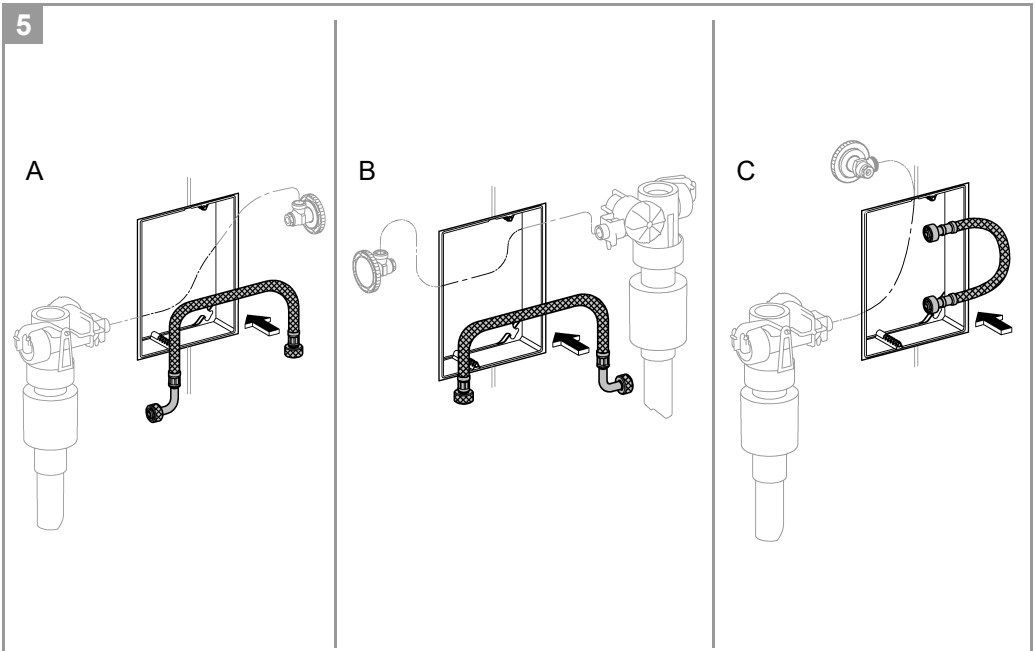

6

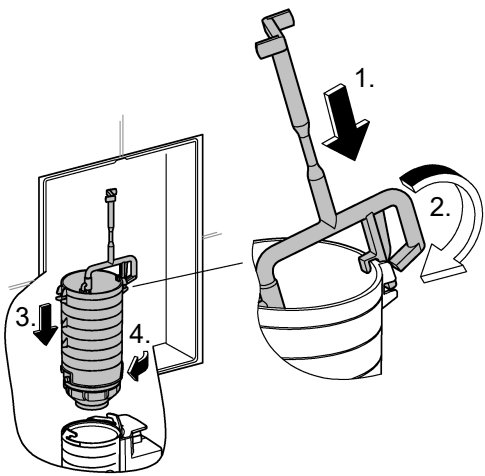

7

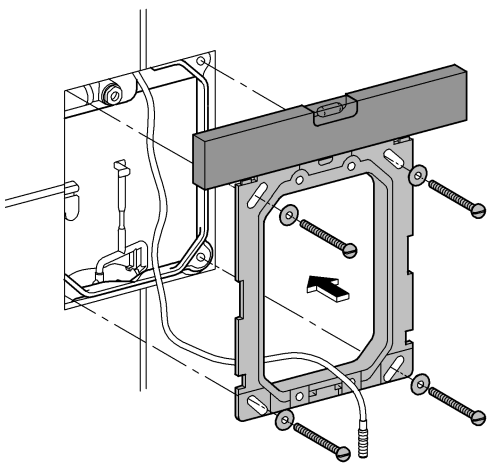

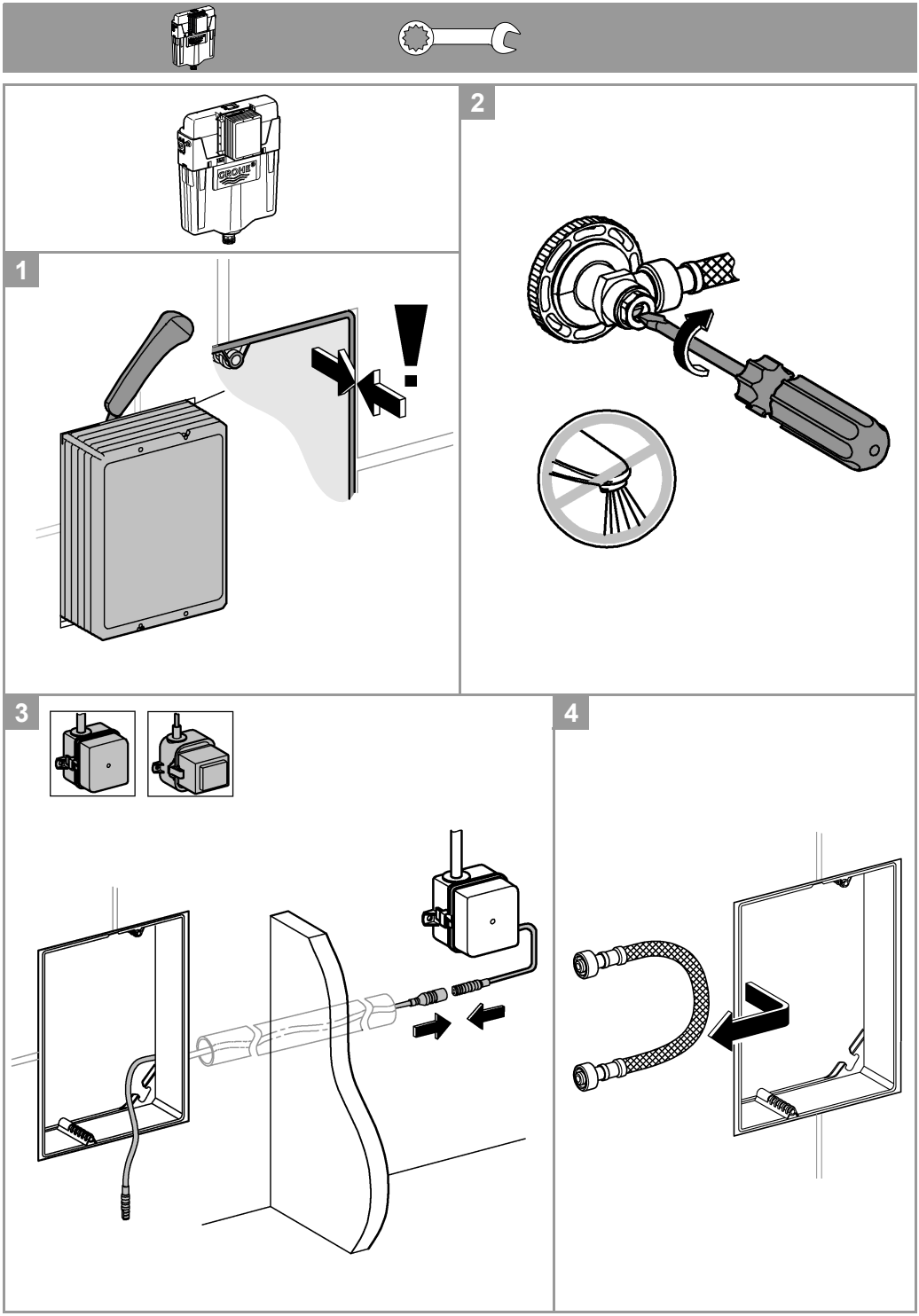
GROHE
1
2
3
4

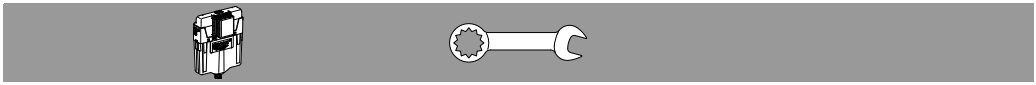

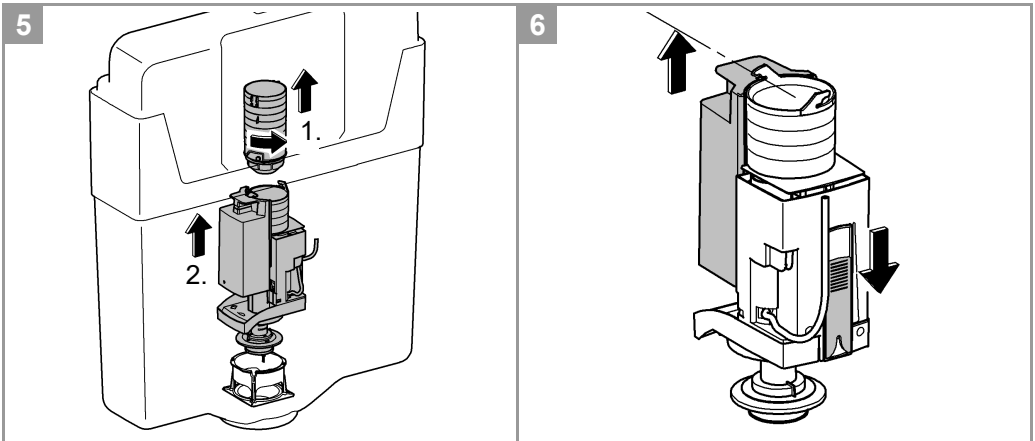
5
1.
2.
6

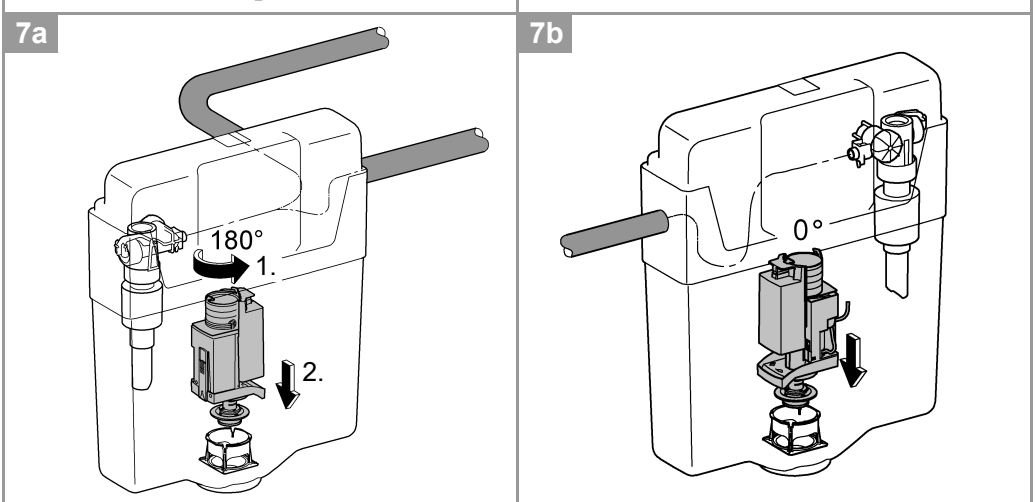
7a
180°
1.
2.
7b
0°

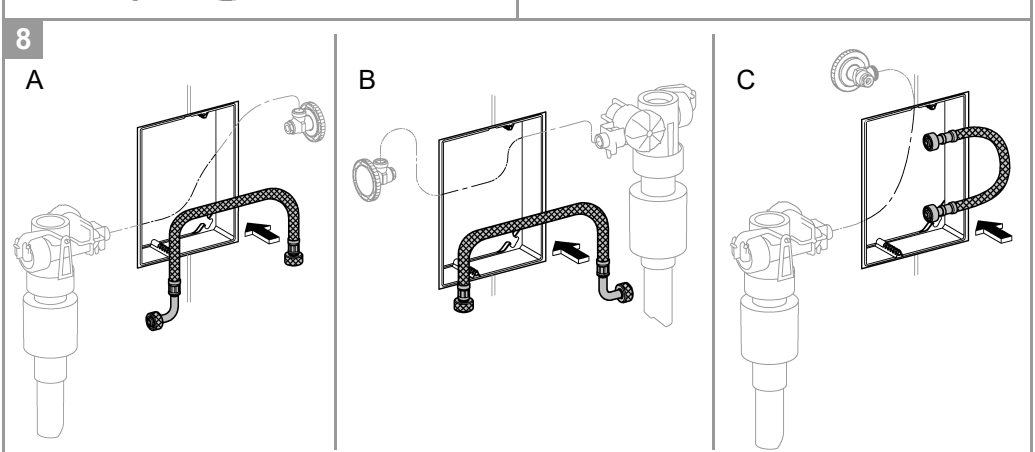
8
A
B
C

9

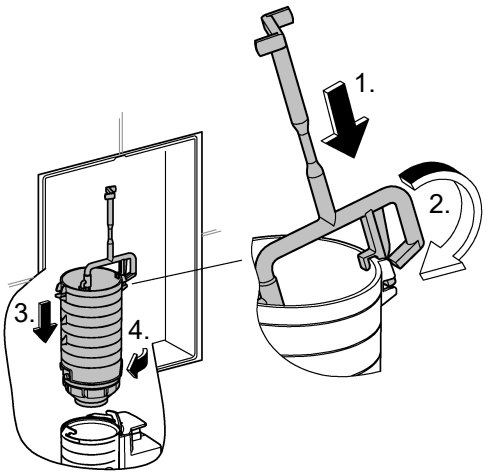

10

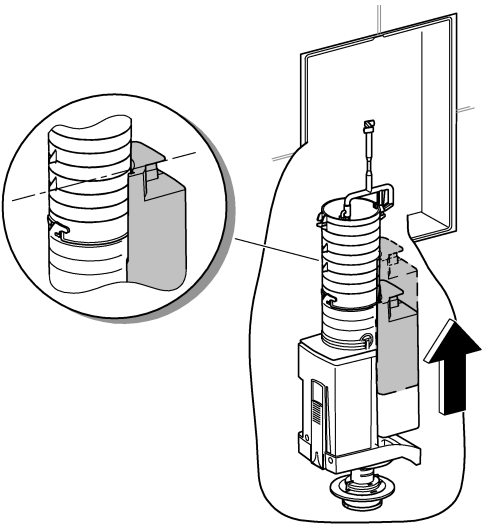

11

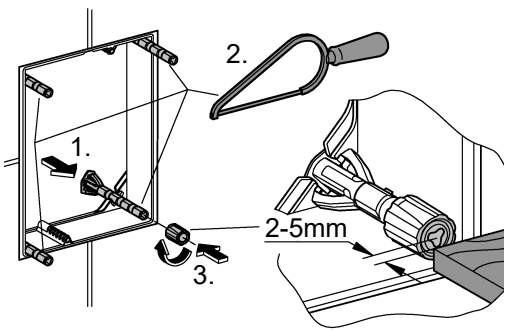

12

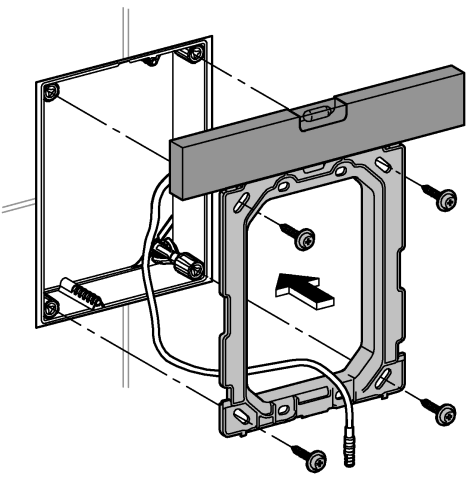

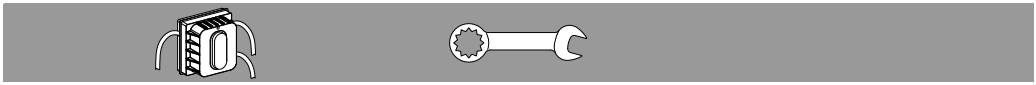

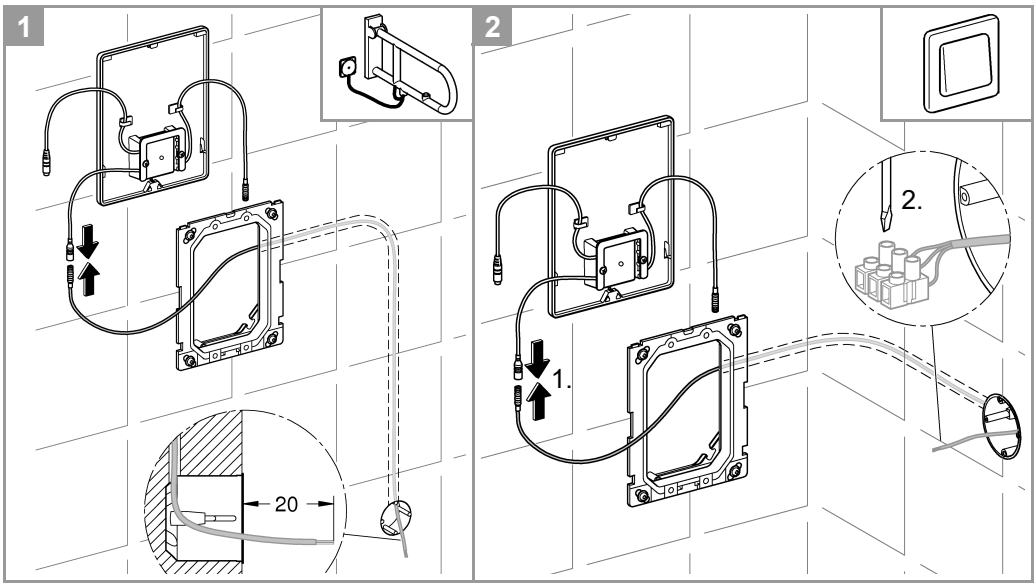
1
20
2
1.
2.

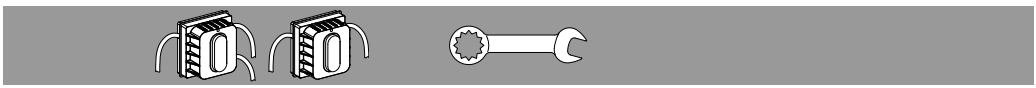

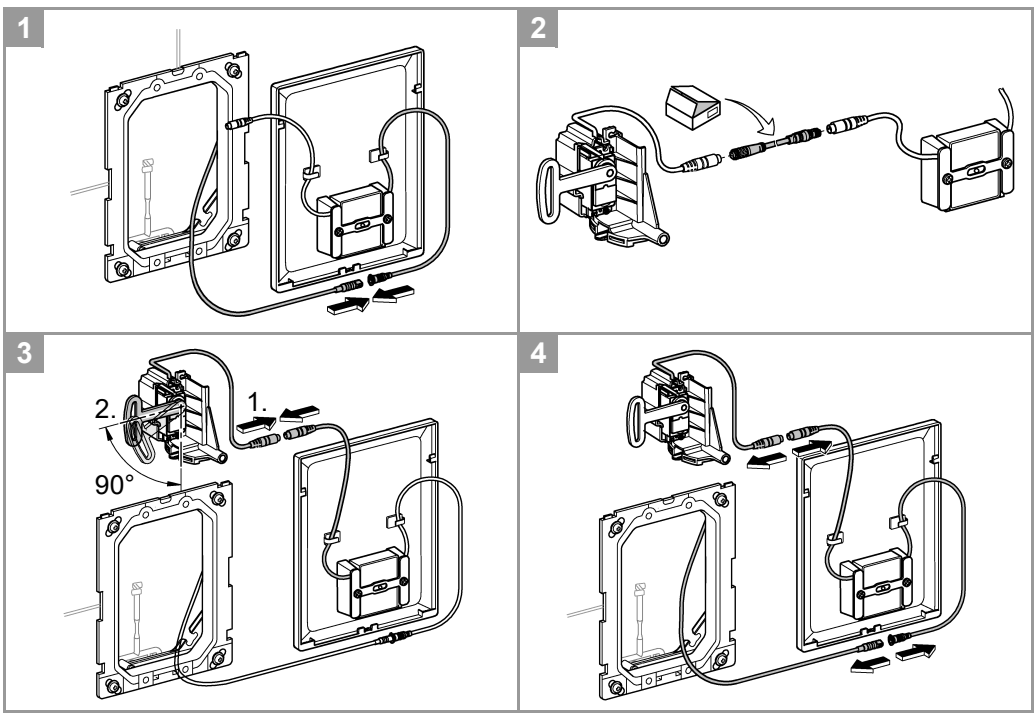
1
2
3
2.
1.
90°
4

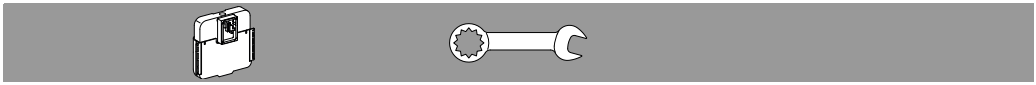

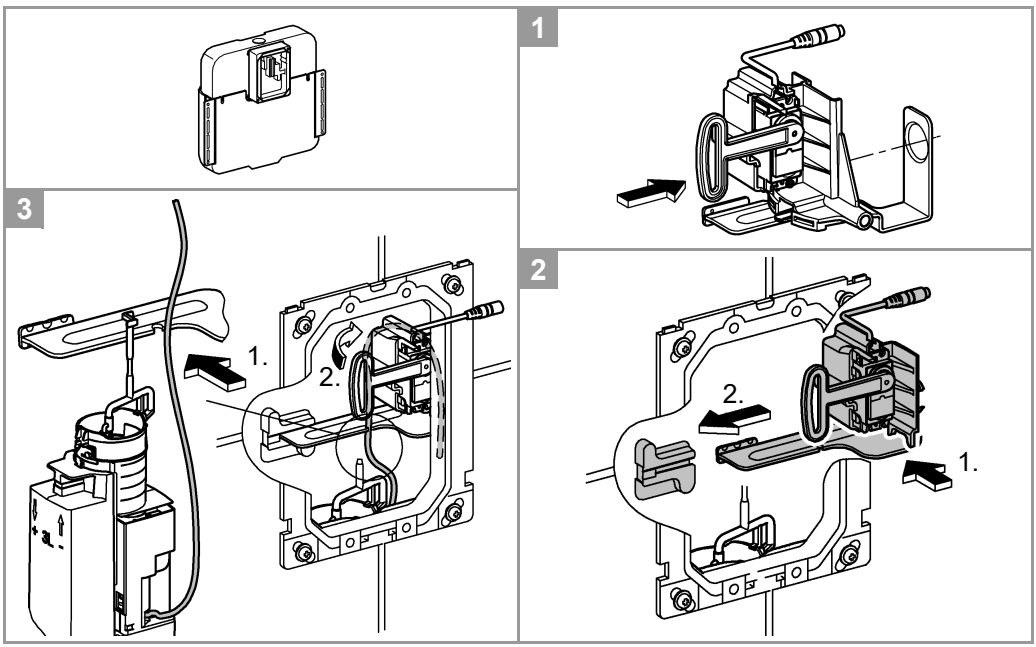
1
2
2.
1.
3
1.
2.

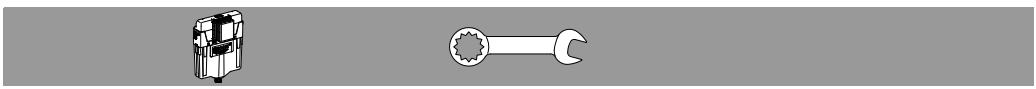

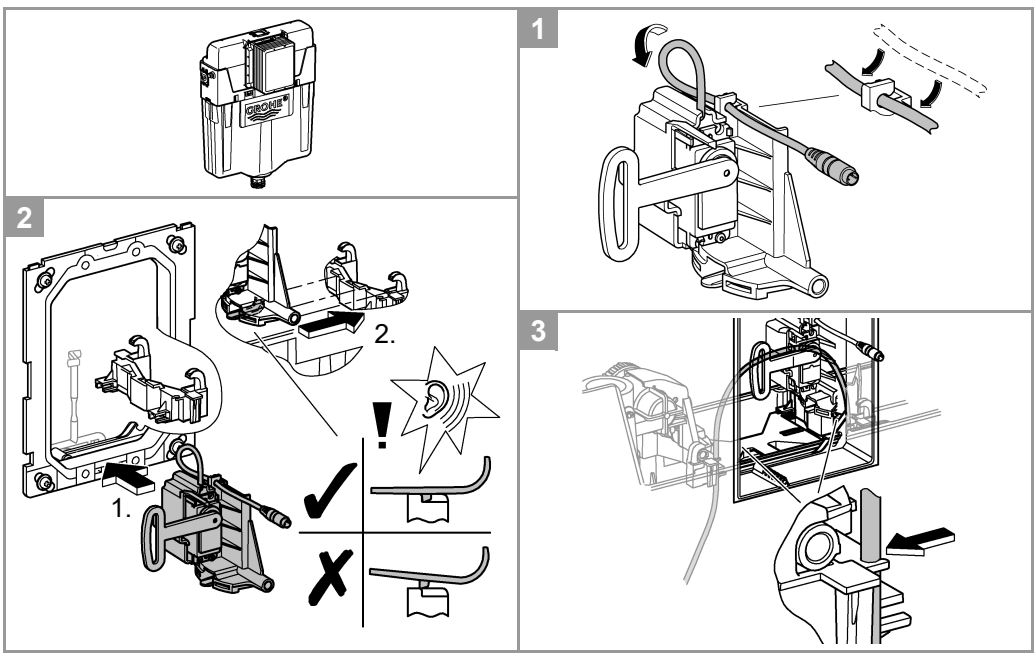
1
2
2.
1.
!
3

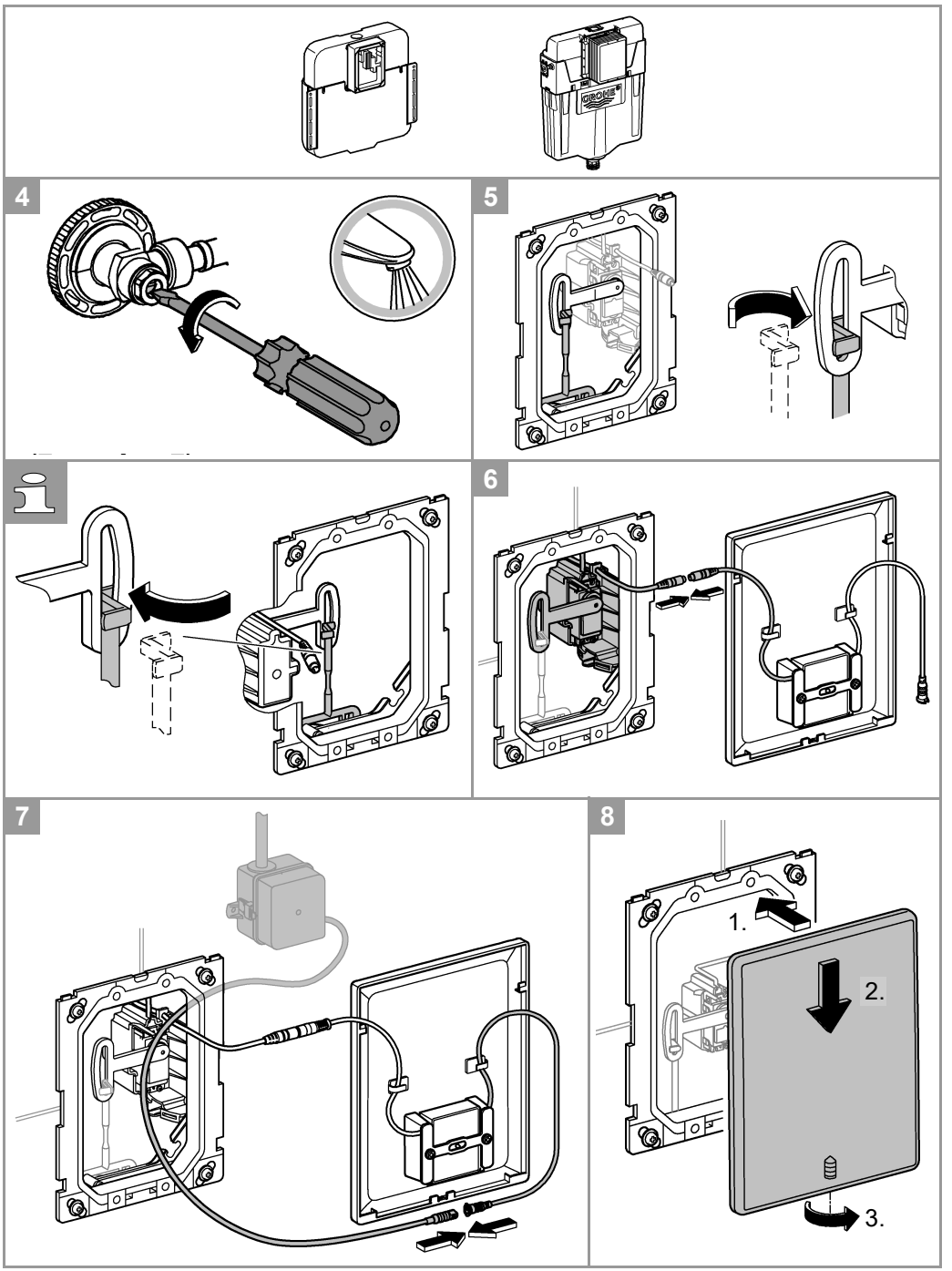
4
5
6
7
8
1.
2.
3.

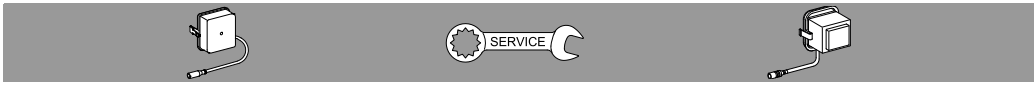
SERVICE

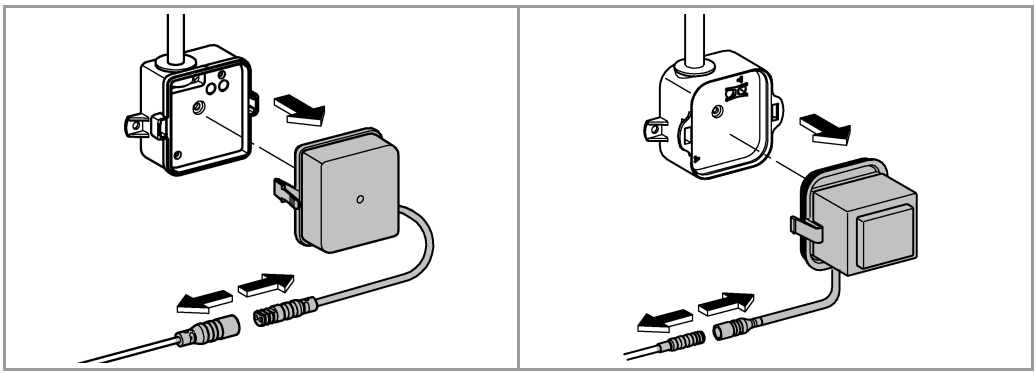

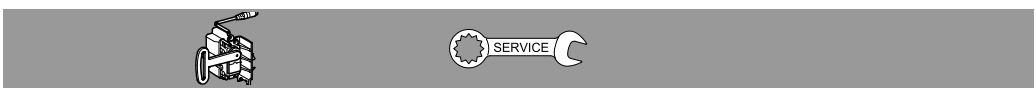
SERVICE

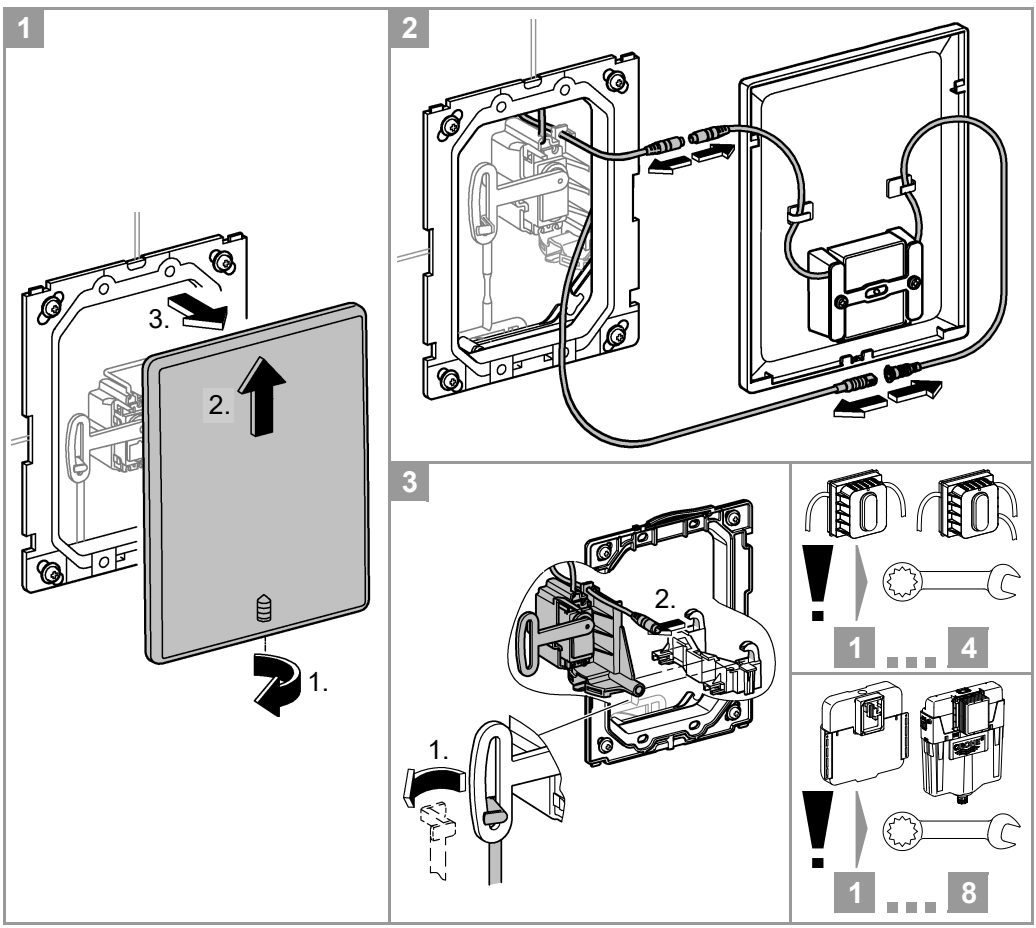
1
3.
2.
1.
2
3
2.
1.
1
4
1
8

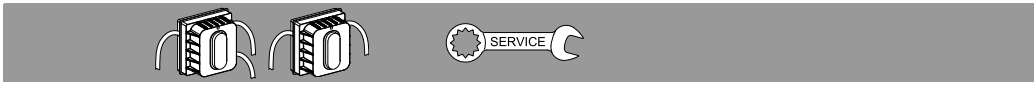
SERVICE

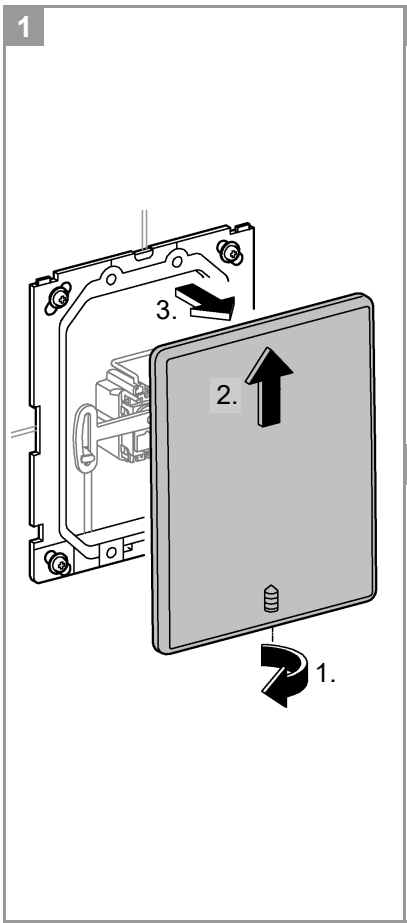
1
3.
2.
1.

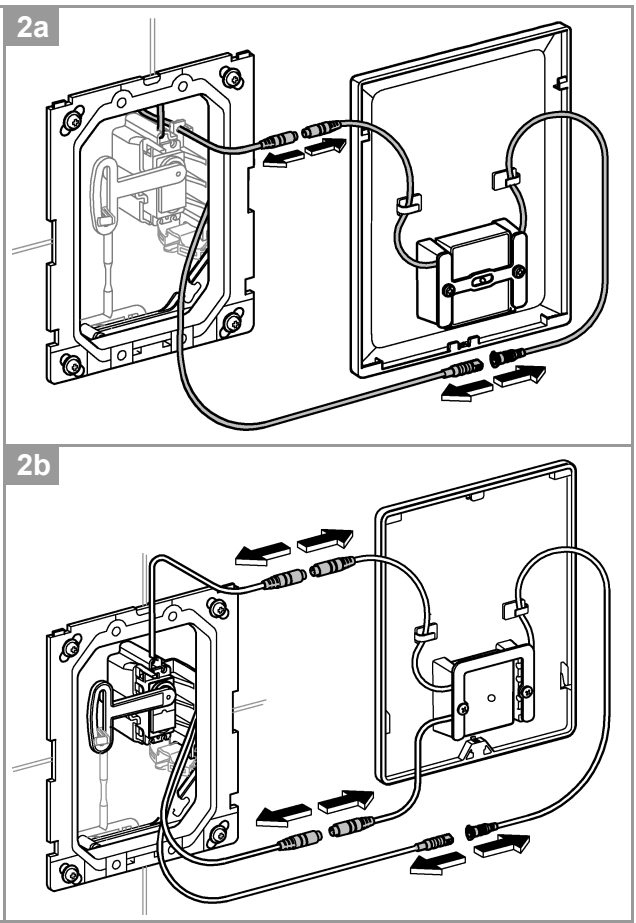
2a
2b

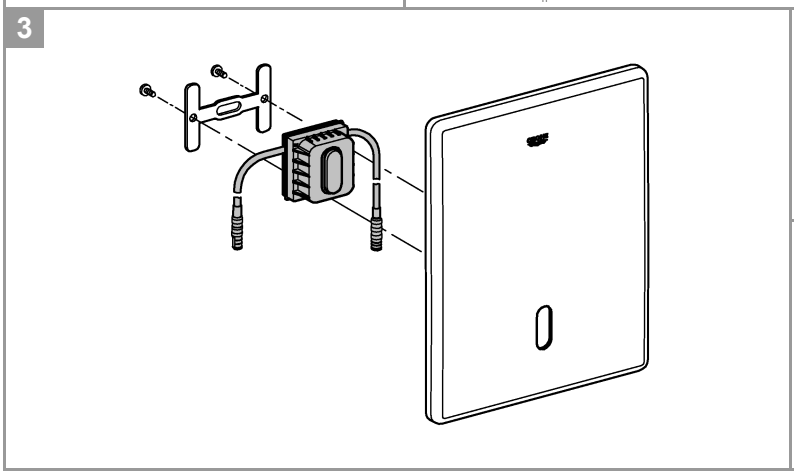
3

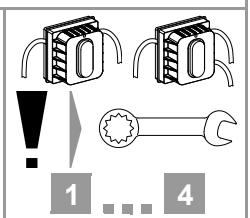
1
4

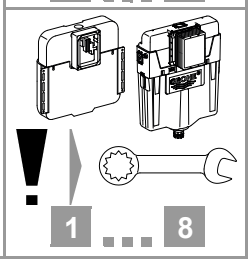
1
8

S DK N FIN

1

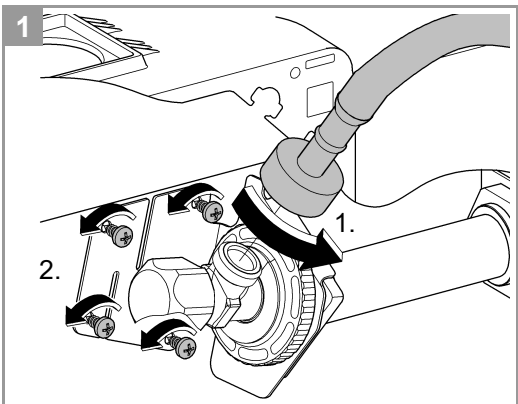

2

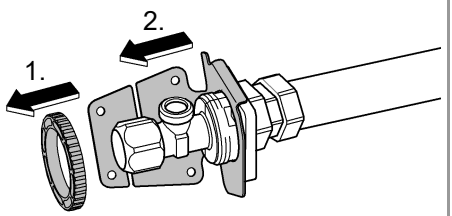

3

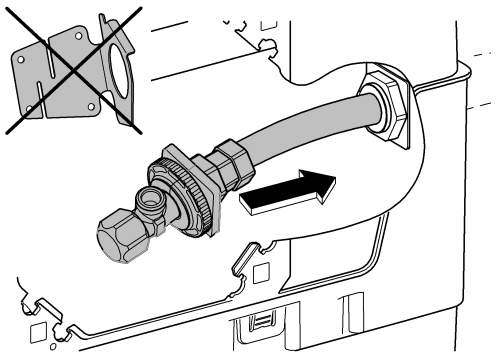

4

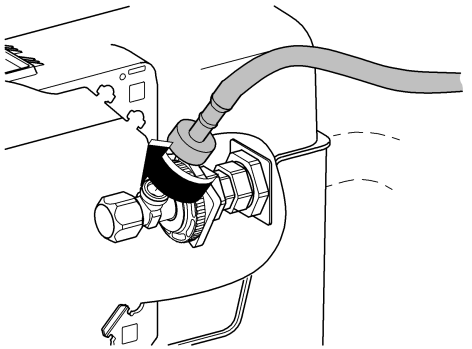

5

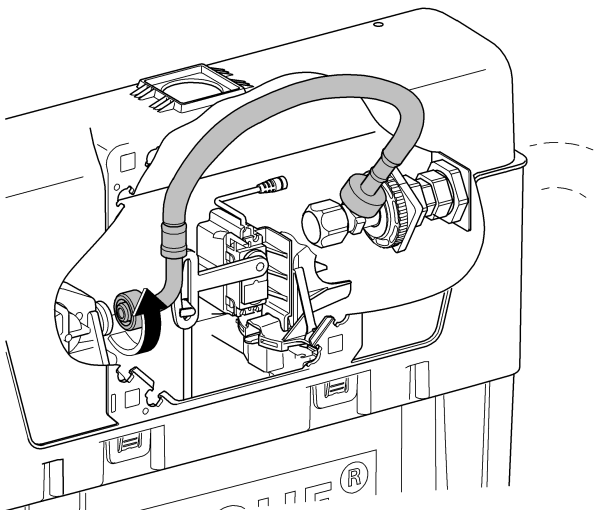

D

Sicherheitsinformationen

Gefahr durch beschädigte Spannungsversorgungskabel vermeiden. Bei Beschädigung muss das Spannungsversorgungskabel vom Hersteller oder dessen Kundendienst oder einer gleichermaßen qualifizierten Person ersetzt werden.

- Die Installation darf nur in frostsicheren Räumen vorgenommen werden.
- Das Schaltnetzteil ist ausschließlich zum Gebrauch in geschlossenen Räumen geeignet.
- Das 230 V-Anschlusskabel darf **nicht** in den Spülkasten geführt und das Schaltnetzteil darf **nicht** in dem Spülkasten montiert werden.
- Die Spannungsversorgung muss separat schaltbar sein.
- **Nur Originalersatz- und Zubehörteile** verwenden. Die Benutzung von anderen Teilen führt zum Erlöschen der Gewährleistung sowie der CE-Kennzeichnung und kann zu Verletzungen führen.

Dieses Gerät kann von **Kindern** ab 8 Jahren und darüber, sowie von Personen mit verringerten physischen, sensorischen oder mentalen Fähigkeiten oder Mangel an Erfahrung und Wissen benutzt werden, wenn sie beaufsichtigt oder bezüglich des sicheren Gebrauchs des Gerätes unterwiesen wurden und die daraus resultierenden Gefahren verstehen. **Kinder** dürfen **nicht** mit dem Gerät spielen. Reinigung und **Benutzer-Wartung** dürfen **nicht** von **Kindern** ohne Beaufsichtigung durchgeführt werden.

Technische Daten

- Spannungsversorgung: 100-240 V AC 50-60 Hz/6,75 V DC
- Leistung: 4 W
- Sperrzeit nach einer Spülung: 5 s
- Mindestverweilzeit: 5 s
  (2 - 10 s einstellbar)
- Erfassungsbereich mit Novoflex Zebra XL Grey Card, graue Seite,
  8 x 10”, Querformat: 75cm
- Schutzart:
  - Armatur IP 59
  - Schaltnetzteil IP 54

Elektrische Prüfdaten

- Software-Klasse A
- Verschmutzungsgrad 2
- Bemessungs-Stoßspannung 2500 V
- Temperatur der Kugeldruckprüfung 100 °C

Die Prüfung zur elektromagnetischen Verträglichkeit (Störaussendungsprüfung) wurde mit der Bemessungsspannung und dem Bemessungsstrom durchgeführt.

Elektroinstallation

Die Elektroinstallation darf nur von einem Elektro-Fachinstallateur vorgenommen werden! Dabei sind die Vorschriften nach IEC 60364-7-701 (entspr. VDE 0100 Teil 701) sowie alle nationalen und örtlichen Vorschriften zu beachten!

Es darf nur wasserbeständiges Rundkabel mit 6,0 bis 8,5mm Außendurchmesser verwendet werden

Installation

Für die Leitung zwischen Schaltnetzteil und Elektronik ist ein Leerrohr erforderlich.

Wand fertig verputzen und bis an Rohbauschutz verfliesen.

Bedienung und Einstellungen

Reinigungsmodus aktivieren,
siehe Seite 3.

3 - 9l

Spülmengeneinstellung,
siehe Seite 3.

1-7

Programm einstellen, siehe Seite 4.

- *F: Reinigungsmodus: Der Wasserlauf kann kurzzeitig gesperrt werden
- *G: Intervall der automatischen Spülung, benutzungsunabhängig.
- *H: Intervall der automatische Spülung, benutzungsabhängig.
- *J: Vorspülung: 2 Sek. nach Objekterfassung erfolgt eine Spülung. WC: 3 l, Urinal: 1 - 2 l.
- *K: Spülung bei Dauererfassung. WC: alle 60 Min. (max. 3x), Urinal: alle 2 Min. (max. 14x).
- *L: Erfassungsbereich.

1-3

Zwischenspülung,
siehe Seite 4.

Einstellmodus aktivieren

Spannungsversorgung an der Elektronik unterbrechen und nach 10 s wieder herstellen.

Im Einstellmodus leuchtet die Kontrollleuchte in der Sensorik, wenn bei Annäherung an die Armatur der Erfassungsbereich erreicht wird.

Der Einstellmodus endet automatisch nach 3 Minuten.

Wartung

- Wasserzufuhr absperren.
- Spannungsversorgung ausschalten.
- Alle Teile prüfen, reinigen evtl. austauschen.

Servomotor kalibrieren

Achtung: Der Servomotor muss außerhalb des Spülkastens kalibriert werdern!

Pflege

Die Hinweise zur Pflege dieser Armatur sind der beiliegenden Pflegeanleitung zu entnehmen.

Entsorgungshinweise

Geräte mit dieser Kennzeichnung gehören nicht in den Hausmüll, sondern müssen gemäß der landesspezifischen Vorschriften getrennt entsorgt werden.

Sonderzubehör - Mit der Infrarot-Fernbedienung (Best.-Nr.: 36 407) lassen sich die Werkseinstellungen ändern und Sonderfunktionen aktivieren, deaktivieren, einstellen und abrufen. Die aktuelle Technische Produkt-Information zur Fernbedienung kann unter **www.grohe.com/tpi/remote-control** heruntergeladen werden.

Störung / Ursache / Abhilfe

Störung	Ursache	Abhilfe
LED in der Elektronik blinkt ständig nach der Kalibrierung	• Hindernis beim Kalibrieren • Servomotor defekt	- Kalibrierung erneut durchführen, dabei sicherstellen, dass sich kein Hindernis im Verstellbereich des Servomotors befindet - Servomotor austauschen
Keine Spülung	• Keine Spannung (LED in der Elektronik blinkt nicht) • Elektronik defekt (LED blinkt nicht oder leuchtet dauernd) • Servomotor defekt • Steckverbinder ohne Kontakt • Der Erfassungsbereich der Sensorik ist zu gering eingestellt • Servomotor und Elektronik sind nicht miteinander abgeglichen • Wasserzufuhr unterbrochen	- Stromversorgung einschalten oder Schaltnetzteil austauschen - Elektronik austauschen - Servomotor austauschen - Steckverbinder zusammenstecken - Erfassungsbereich mit Fernbedienung (Sonderzubehör 36 407) erhöhen - Servomotor kalibrieren - Vorabsperrung im Spülkasten öffnen
Wasser fließt ununterbrochen	• Ablaufventil schließt nicht	- Ablaufventil warten oder austauschen, siehe Technische Produktinformation des Spülkastens - Servomotor kalibrieren
Ungewollte Spülung	• Der Erfassungsbereich der Sensorik ist zu groß eingestellt	- Ein gegenüberliegendes Objekt wird erfasst. Erfassungsbereich mit Fernbedienung (Sonderzubehör 36 407) reduzieren
Spülmenge zu gering	• Servomotor defekt oder nicht kalibriert (Drehung wird nicht komplett ausgeführt) • Restwassermenge im Spülkasten zu hoch • Wassermenge im Spülkasten zu gering	- Servomotor austauschen oder kalibrieren - Restwasserschieber am Ablaufventil nach unten schieben - Schwimmer des Füllventils nach oben drehen
Automatische Spülung funktioniert nicht	• Sicherheitsabschaltung aktiv • Umgebungsbedingungen nicht geeignet	- Objekt entfernen - Umgebungsbedingungen mit Fernbedienung (Sonderzubehör, Bestell-Nr.: 36 407) im Testmode bei max. Reichweite überprüfen, LED darf nicht leuchten.

GB

Safety notes

Prevent danger resulting from damaged voltage supply cables.
If damaged, the voltage supply cable must be replaced by the manufacturer or his customer service department or an equally qualified person.

- Installation is only possible in frost-free rooms.
- The switched-mode power supply is only suitable for indoor use.
- The 230 V connecting wire must **not** be fed into the cistern and the switched-mode power supply must **not** be installed in the cistern.
- The voltage supply must be separately switchable.
- Use **only genuine replacement parts and accessories**. The use of other parts will result in voiding of the warranty and the CE identification, and could lead to injuries.

This device may be used by **children** over 8 years of age, as well as persons with physical, sensory, or mental disabilities or inadequate experience and knowledge, if they are under supervision or were instructed in the safe use of the device and understand the resulting risks. **Children** must **not** play with the device. Cleaning and **user maintenance** must **not** be carried out by **children** without supervision.

Technical data

- Voltage supply: 100-240 V AC 50-60 Hz/6.75 V DC
- Power consumption: 4 W
- Wait time after flushing 5 s
- Minimum delay (2 – 10 s, adjustable) 5 s
- Detection zone according to Novoflex Zebra XL Grey Card, grey side, 8x10", landscape: 75 cm
- Type of protection
  - Fitting IP 59
  - switched-mode power supply IP 54

Electrical test data

• Software class	A
• Contamination class	2
• Rated surge voltage	2500 V
• Temperature of ball impact test	100 °C

The test for electromagnetic compatibility (interference emission test) was performed at the rated voltage and rated current.

Electrical installation

Electrical installation work must only be performed by a qualified electrician. This work must be carried out in accordance with the regulations to IEC 60364-7-701 (corresponding to VDE 0100 Part 701) as well as all national and local regulations.

Only water-resistant round cables with max. outside diameter of 6.0 to 8.5 mm may be used.

Installation

A vacant tube is required for the line between switched-mode power supply and electronics.

Plaster and tile the wall, excluding the area of the structural shell protection.

Operation,

Activating cleaning mode, see page 3.

Flow volume setting, see page 3.

1-7

Setting the programme, see page 4.

*F: Cleaning mode: The water flow can be temporarily locked.

*G: Interval of automatic flushing, usage-independent.

*H: Interval of automatic flushing, usage-dependent.

*J: Pre-flush: flushing is initiated 2 sec. after detection. WC: 3 l, Urinal: 1 - 2 l.

*K: Flush during continuous detection. WC: every 60 min. (max. 3x), Urinal: every 2 min. (max. 14x).

*L: Detection zone.

1-3

Intermediate flush, see page 4.

Activating setting mode

Disconnect the power supply to the electronics and reconnect after 10 s.

The indicator lamp in the sensor system illuminates in setting mode when the detection zone of the fitting is reached by an approaching user.

Setting mode is automatically terminated after 3 minutes.

Maintenance

- Shut off water supply
- Switch off voltage supply
- Inspect and clean all components and replace if necessary.

Calibrating the servo motor

Caution: The servo motor must be calibrated outside the cistern!

Care

For directions on the care of this fitting, please refer to the accompanying Care Instructions.

Disposal note

This category of device does not belong in the domestic waste, but must be disposed of separately in accordance with the relevant national regulations.

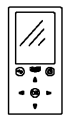

Special accessories - The factory settings can be changed and special functions can be activated, deactivated and set using the infrared remote control (Prod. no. 36 407). The current Technical Product Information for the remote control can be downloaded from **www.grohe.com/tpi/remote-control**.

Fault / Cause / Remedy

Fault	Cause	Remedy
LED in electronics flashing continuously after calibration	• Obstacle during calibration	- Perform calibration again, ensuring there is no obstacle in the adjustment range of the servo motor
	• Servo motor defective	- Replace servo motor
No flushing	• No voltage (LED in electronics not flashing)	- Switch on power supply or replace switched-mode power supply
	• Electronics defective (LED not flashing or permanently on)	- Replace electronics
	• Servo motor defective	- Replace servo motor
	• Plug-in connector without contact	- Attach plug-in connector

Fault	Cause	Remedy
	• Detection zone of sensor system set too low • Servo motor and electronics not calibrated • Water supply interrupted	- Increase detection zone using remote control (special accessories 36 407) - Calibrate servo motor - Open isolating valve in cistern
Water flowing continuously	• Waste not closing	- Maintain or replace waste, see technical product information for cistern - Calibrate servo motor
Undesired flushing	• Detection zone of sensor system set too high	- An opposing object is detected. Reduce detection zone using remote control (special accessories 36 407)
Flow volume too low	• Servo motor defective or not calibrated (incomplete rotation) • Residual flow rate in cistern too high • Flow rate in cistern too low	- Replace or calibrate servo motor - Push residual flow slider at waste downwards - Turn float of filler valve upwards
Automatic flush does not work	• Safety shutdown active • Ambient conditions not suitable	- remove object - Check ambient conditions with remote control (special accessory, order no.: 36 407) in test mode at maximum range, LED must not light up.

F

Consignes de sécurité

Éviter les dangers entraînés par une tension d'alimentation endommagée. En cas d'endommagement du câble d'alimentation, le faire remplacer par le fabricant, son service après-vente ou une personne disposant des mêmes qualifications afin d'éviter tout risque de blessure.

- Ne procéder à l'installation que dans un endroit à l'abri du gel.
- Le convertisseur n'est approprié que pour l'usage dans des pièces fermées.
- Ne pas faire passer le câble de raccordement de 230 V dans le réservoir de chasse et ne pas monter le Convertisseur dans le réservoir de chasse.
- L'alimentation électrique doit disposer d'un interrupteur séparé.
- N'utiliser **que des pièces de rechange et des accessoires d'origine**. L'utilisation d'autres pièces entraîne automatiquement l'annulation de la garantie et du label CE, ainsi qu'un risque de blessures.

Cet appareil peut être utilisé par des **enfants** âgés de 8 ans et plus ainsi que par des personnes ayant des capacités physiques, sensorielles ou mentales réduites ou des personnes avec peu d'expérience ou de connaissances, à condition qu'elles soient supervisées ou instruites quant à l'utilisation sécurisée de l'appareil et qu'elles comprennent les dangers qui peuvent en résulter. Les **enfants** ne doivent **pas** être autorisés à jouer avec l'appareil.

Le nettoyage et la **maintenance par l'utilisateur** ne doivent **pas** être effectués par des enfants non supervisés.

Caractéristiques techniques

- Tension d'alimentation : 100-240 V CA 50-60 Hz/6,75 V CC
- Puissance : 4 W
- Temps de blocage après une chasse: 5 s
- Temps de séjour minimal: 5 s
  (réglable 2 à 10 s)
- Champ de détection selon Novoflex Zebra XL Grey Card, face grise, 8 x 10", format paysage: 75cm
- Type de protection
  - Robinetterie IP 59
  - Convertisseur IP 54

Données d'essai électriques

- Classe de logiciel A
- Degré de salissure 2
- Tension de choc de référence 2 500 V
- Température de l'essai de dureté à la bille 100 °C

Le contrôle de la compatibilité électromagnétique (contrôle des émissions de parasites) a été effectué avec la tension nominale et le courant nominal.

Montage électrique

Le montage électrique doit impérativement être réalisé par un électricien! Les prescriptions conformément à la norme CEI 60364-7-701 (selon VDE 0100 partie 701) ainsi que toutes les prescriptions nationales et locales doivent être respectées!

N'utiliser que des câbles ronds étanches de 6,0 à 8,5mm de diamètre extérieur.

Installation

Une gaine vide est nécessaire pour la conduite entre le Convertisseur et le système électronique.

Enduire complètement le mur et le carreler jusqu'à la protection d'installation provisoire.

Utilisation,

Activer le mode auto nettoyage,
voir page 3.

Réglage du volume de chasse,
voir page 3.

1-7

Régler le programme, voir page 4.

*F: Mode auto nettoyage : L'écoulement d'eau peut être coupé temporairement.

*G: Intervalle de rinçage du rinçage automatique, indépendamment de l'utilisation.

*H: Intervalle de rinçage du rinçage automatique, selon utilisation.

*J: Pré-rinçage : le rinçage est réalisé 2 secondes après la détection d'objet. WC : 3 l, Urinoir : 1 - 2 l.

*K: Rinçage en saisie continue. WC : toutes les 60 min. (3x max.), Urinoir : toutes les 2 min. (14x max.).

*L: Plage de saisie.

1-3

Rinçage intermédiaire, voir page 4.

Activer le mode Réglage

Couper l'alimentation électrique du système électronique et la remettre 10 s plus tard.

Dans le mode Réglage, le voyant de contrôle s'allume dans le capteur lorsqu'une personne s'approche de la cuvette et entre dans la zone de détection.

Le mode Réglage s'arrête automatiquement au bout de 3 minutes.

Maintenance

- Couper l'alimentation en eau
- Couper l'alimentation électrique
- Contrôler et nettoyer toutes les pièces, les remplacer le cas échéant.

Etalonnage du servomoteur

Attention: le servomoteur doit être étalonné hors du réservoir de chasse!

Entretien

Les consignes d'entretien de cette robinetterie figurent dans les instructions d'entretien ci-jointes.

Consignes d'élimination

Ce symbole indique que les appareils ne doivent en aucun cas être jetés avec déchets ménagers. Ils doivent impérativement être mis au rebut séparément conformément aux réglementations locales.

Accessoires spéciaux - Vous pouvez modifier les réglages par défaut et activer, désactiver et régler des fonctions spéciales avec la télécommande à infrarouge (réf. 36 407). L'information technique actuelle sur la télécommande peut être téléchargée sur le site **www.grohe.com/tpi/remote-control**.

Pannes / Causes / Remèdes

Pannes	Causes	Remèdes
La LED du système électronique clignote en continu après l'étalonnage	• Obstacle pendant l'étalonnage	- Procéder à un nouvel étalonnage en veillant à ce qu'aucun obstacle ne se trouve dans la plage de réglage du servomoteur
	• Servomoteur défectueux	- Remplacer le servomoteur
Pas de rinçage	• Pas d'alimentation électrique (la LED du système électronique ne clignote pas)	- Mettre l'alimentation ou remplacer le Convertisseur
	• Système électronique défectueux (la LED ne clignote pas ou reste allumée)	- Remplacer le système électronique
	• Servomoteur défectueux	- Remplacer le servomoteur
	• Pas de contact au niveau des fiches de raccordement	- Brancher les fiches de raccordement
	• Le réglage du champ de détection du capteur est trop faible	- Augmenter le champ de détection au moyen de la télécommande (accessoire spécial 36 407)
	• Le servomoteur et l'électronique ne sont pas synchronisés	- Etalonner le servomoteur
	• Alimentation en eau coupée	- Ouvrir le robinet d'arrêt dans le réservoir de chasse
L'eau s'écoule et ne s'arrête plus	• La bonde de vidage ne se ferme pas	- Faire la maintenance de la bonde de vidage ou la remplacer, voir l'information technique sur le produit du réservoir de chasse
		- Etalonner le servomoteur
Rinçage involontaire	• Le réglage du champ de détection du capteur est trop élevé	- Un objet se trouve dans le champ de détection. Réduire le champ de détection au moyen de la télécommande (accessoire spécial 36 407)

Pannes	Causes	Remèdes
Volume de chasse trop faible	• Servomoteur défectueux ou non étalonné (pas de rotation complète) • Volume d'eau résiduelle trop élevé dans le réservoir de chasse • Quantité d'eau trop faible dans le réservoir de chasse	- Remplacer ou étalonner le servomoteur - Faire glisser le racloir de reste d'eau sur la bonde de vidage vers le bas - Orienter le flotteur de la bonde de remplissage vers le haut
Le rinçage automatique ne fonctionne pas	• Arrêt automatique activé • Environnement non adapté	- Supprimer l'objet - Contrôler l'environnement avec la commande à distance (accessoires spéciaux, réf. 36 407) en mode Test avec portée de détection maximales, la LED ne doit pas s'allumer.

E

Información de seguridad

Evitar peligros derivados del uso de cables de alimentación de tensión dañados. En caso de daños debe hacerse que el fabricante o su servicio de postventa o una persona cualificada correspondientemente sustituya el cable de alimentación de tensión.

- La instalación solo puede efectuarse en recintos a prueba de heladas.
- La fuente de alimentación conmutada es adecuada solo para ser utilizada dentro de recintos cerrados.
- El cable de conexión de 230 V no debe guiarse por el interior de la cisterna y el fuente de alimentación conmutada no debe montarse tampoco en la cisterna.
- La alimentación de tensión debe ser conectable por separado.
- Utilizar **solamente repuestos y accesorios originales**. La utilización de otros componentes conlleva la nulidad de la garantía y del marcado CE y puede causar lesiones personales.

Los **niños** de 8 años y mayores y las personas con capacidades físicas, sensoriales o mentales reducidas o que no posean la experiencia ni los conocimientos necesarios podrán utilizar este producto si están vigilados o si se les ha explicado como se puede usar el equipo de forma segura y entienden los peligros derivados del mismo. **No** permita que los **niños** jueguen con el equipo. Los **niños no** podrán realizar la limpieza y el **mantenimiento** que corresponde al **usuario** sin vigilancia.

Datos técnicos

- Alimentación de tensión: 100-240 V CA 50-60 Hz/6,75 V CC
- Potencia: 4 W
- Tiempo de bloqueo tras una descarga: 5 s
- Tiempo mínimo de permanencia: 5 s (ajustable 2 - 10 s)
- Zona de detección conforme a Novoflex Zebra XL Grey Card, lado gris, 8 x 10", formato oblongo: 75cm
- Tipo de protección
  - Grifería IP 59
  - Fuente de alimentación conmutada IP 54

Datos de comprobación eléctrica

- Clase de software A
- Clase de contaminación 2
- Sobretensión transitoria 2500 V
- Temperatura del ensayo de dureza 100 °C

La comprobación de la compatibilidad electromagnética (comprobación de emisión de interferencias) se ha llevado a cabo con la tensión nominal y la corriente nominal.

Instalación eléctrica

¡La instalación eléctrica solo deberá realizarla un instalador electricista! ¡Se deberán seguir las normas IEC 60364-7-701 (equiv. VDE 0100, parte 701) así como todas las normas locales y nacionales!

Únicamente se deberá utilizar cable redondo resistente al agua con un diámetro exterior de 6,0 a 8,5mm.

Instalación

Para instalar el cable entre el fuente de alimentación conmutada y la electrónica, se requiere un tubo hueco. Enlucir por completo la pared y alicatarla hasta la protección de la construcción en bruto.

Utilisation

Activar el modo de limpieza, Véase la página 3.

3 - 9

Ajuste del caudal de descarga, Véase la página 3.

1-7

Ajustar el programa, Véase la página 4.

- *F: Modo de limpieza: La salida de agua se puede cerrar momentáneamente.
- *G: Intervalo de descarga automática, no depende del uso.
- *H: Intervalo de descarga automática, depende del uso.
- *J: Descarga previa: 2 s después de la detección del objeto se produce una descarga. Inodoro: 3 l, Urinario: 1 - 2 l.
- *K: Descarga con detección continua. Inodoro: cada 60 min (máx. 3 veces), Urinario: cada 2 min (máx. 14 veces).
- *L: Zona de detección.

1-3

Descarga intermedia, Véase la página 4.

Activar el modo de ajuste

Interrumpir la alimentación de tensión de la electrónica y volver a establecerla tras 10 s.

En el modo de ajuste se ilumina la lámpara de control del sistema sensor cuando se entra en la zona de detección de la grifería.El modo de ajuste finaliza automáticamente después de 3 minutos.

Mantenimiento

- Cerrar la alimentación de agua
- Desconectar la alimentación de tensión
- Verificar todas las piezas, limpiarlas y cambiarlas en caso de necesidad.

Calibrar el servomotor

Atención: ¡El servomotor debe calibrarse fuera de la cisterna!

Cuidados

Las indicaciones para los cuidados de esta grifería se encuentran en las instrucciones de conservación adjuntas.

Indicaciones sobre la eliminación de desechos

Los equipos con esta identificación no deben desecharse con la basura doméstica, sino que deben eliminarse por separado de acuerdo a lasprescripciones de cada país.

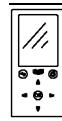

Accesorio especial - Con el mando a distancia por infrarrojos (núm. de pedido: 36 407) pueden modificarse los ajustes de fábrica y activar, desactivar y ajustar funciones especiales. La información técnica de producto actual relativa al mando a distancia puede

Fallo/causa/remedio

Error	Causa	Remedio
Después de la calibración, el LED de la electrónica sigue parpadeando	• Obstáculo encontrado durante la calibración • Servomotor defectuoso	- Repetir la calibración asegurándose de que no se encuentra ningún obstáculo en el área de ajuste del servomotor - Sustituir el servomotor
Sin descarga	• No hay tensión (el LED de la electrónica no parpadea) • Sistema electrónico defectuoso (el LED no parpadea o se ilumina permanentemente) • Servomotor defectuoso • Conexión de enchufe sin contacto • La zona de detección del sistema sensor ajustada es demasiado reducida • El servomotor y la electrónica no están calibrados entre sí • Alimentación de agua interrumpida	- Conectar la alimentación de corriente o sustituir el fuente de alimentación conmutada - Sustituir la electrónica - Sustituir el servomotor - Enchufar el conector de enchufe - Aumentar la zona de detección con el mando a distancia (Accesorio especial 36 407) - Calibrar el servomotor - Abrir el bloqueo de seguridad de la cisterna
El agua sale continuamente	• La válvula de desagüe no cierra	- Realizar el mantenimiento de la válvula de desagüe o sustituirla, véase la información técnica de producto de la cisterna - Calibrar el servomotor
Descarga no deseada	• La zona de detección del sistema sensor ajustada es demasiado amplia	- Se detecta un objeto ubicado enfrente. Reducir la zona de detección con el mando a distancia (Accesorio especial 36 407)
Caudal de descarga demasiado pequeño	• Servomotor defectuoso o no calibrado (la rotación no se completa) • Caudal de agua sobrante excesivo en la cisterna • Caudal de agua insuficiente en la cisterna	- Sustituir o calibrar el servomotor - Deslizar la corredera de agua sobrante en la válvula de desagüe - Girar hacia arriba el flotador de la válvula de llenado
La descarga automática no funciona	• Desconexión de seguridad activa • Condiciones ambientales no adecuadas	- Retirar objeto - Compruebe las condiciones ambientales con el mando a distancia (accesorios especiales, n.º de pedido: 36 407) en modo de prueba al máximo alcance, el LED no debe iluminarse.

I

Informazioni sulla sicurezza

Evitare rischi dovuti alla presenza di cavi di alimentazione di tensione danneggiati. In caso di danneggiamento, il cavo di alimentazione di tensione dovrà essere sostituito dal fabbricante o dal relativo servizio assistenza tecnica oppure da persona di pari qualifica.

- L'installazione deve essere eseguita solo in ambienti antigelo.
- L'alimentatore a commutazione è adatto esclusivamente all'uso in locali chiusi.
- Nella cassetta di sciacquo non deve passare il cavo di collegamento da 230 V e non deve esserci montato il alimentatore.
- È necessario un interruttore separato per commutare l'alimentazione di tensione.
- Impiegare **solo pezzi di ricambio e accessori originali**. L'utilizzo di altre parti comporta il decadimento della garanzia e del marchio CE e può provocare lesioni.

Il dispositivo può essere utilizzato da **bambini** di età non inferiore a 8 anni nonché da persone con capacità fisiche, sensoriali o mentali ridotte oppure prive di esperienza e conoscenze, purché sotto sorveglianza o dopo essere state informate in merito all'uso sicuro del dispositivo e ai possibili rischi derivanti. **Evitare** che i **bambini** giochino con il dispositivo. La pulizia e la **manutenzione utente non** devono essere eseguite da **bambini** senza la sorveglianza degli adulti.

Dati tecnici

- Alimentazione di tensione: 100-240 V AC 50-60 Hz/6,75 V DC
- Potenza: 4 W
- Tempo di chiusura dopo uno sciacquo: 5 s
- Tempo di attesa minimo: 5 s
  (2 - 10 s regolabili)
- Zona di rilevamento in base a Novoflex Zebra XL Grey Card, lato grigio, 8x10", formato orizzontale: 75cm
- Tipo di protezione
  - Rubinetto IP 59
  - Alimentatore IP 54

Dati elettrici di prova

- Categoria software: A
- Grado di inquinamento: 2
- Tensione impulsiva di misurazione: 2500 V
- Temperatura di prova di durezza Brinell: 100 °C

La prova per la compatibilità elettromagnetica (propagazione disturbi) è stata eseguita con tensione e con corrente di taratura.

Collegamento elettrico

Il collegamento elettrico deve essere effettuato solo da un elettricista specializzato. Durante il collegamento osservare le norme IEC 60364-7-701 (corrispondenti alle norme VDE 0100 parte 701) nonché tutte le norme nazionali e locali in materia!

Utilizzare esclusivamente un cavo rotondo resistente all'acqua dal diametro esterno di 6,0 - 8,5mm.

Installazione

Per la tubazione tra alimentatore ed elettronica è necessaria una guaina.

Rifinire la parete e applicare le piastrelle fino alla protezione muro grezzo.

Utilizzo

Attivazione della modalità di pulizia,
Vedi il pagina 3.

3 - 9l

Regolazione dello sciacquo,
Vedi il pagina 3.

1-7

Impostazione programma, Vedi il pagina 4.

- *F: modalità di pulizia: il flusso dell'acqua può essere bloccato per un breve lasso di tempo.
- *G: intervallo dell'erogazione automatica, indipendentemente dall'uso.
- *H: intervallo dell'erogazione automatica, indipendentemente dall'uso.
- *J: prelavaggio: 2 sec. dopo il rilevamento dell'oggetto viene effettuata un'erogazione. WC: 3 l, orinatoio: 1 - 2 l
- *K: erogazione in fase di rilevamento continuo. WC: ogni 60 min (max 3 volte), orinatoio: ogni 2 min (max 14 volte).
- *L: zona di rilevamento.

1-3

Lavaggio intermedio,
Vedi il pagina 4.

Attivazione della modalità Funzione di regolazione

Interrompere l'alimentazione di tensione all'elettronica e ripristinarla dopo 10 s.

In modalità Funzione di regolazione, avvicinandosi al rubinetto e raggiungendo la zona di rilevamento, si accende la spia di controllo nei sensori.

La modalità Funzione di regolazione termina automaticamente dopo 3 minuti.

Manutenzione

- Chiudere l'erogazione dell'acqua
- Disattivare l'alimentazione di tensione
- Controllare, pulire ed eventualmente sostituire tutti i pezzi.

Calibrazione del servomotore

Attenzione: La calibrazione del servomotore deve avvenire all'esterno della cassetta!

Le avvertenze relative alla manutenzione ordinaria del presente rubinetto sono riportate nelle istruzioni per la cura del prodotto accluse.

Nota sullo smaltimento

Gli apparecchi con questo contrassegno non fanno parte dei rifiuti domestici, ma devono essere smaltiti secondo le disposizioni specifiche del paese.

Accessori speciali - Con il telecomando a infrarossi (n. di codice: 36 407) si possono modificare le impostazioni di fabbrica e attivare, disattivare e impostare funzioni speciali. Le attuali informazioni tecniche sul telecomando possono essere scaricate dal link **www.grohe.com/tpi/remote-control**.

Guasto / Causa / Rimedio

Guasto	Causa	Rimedio
Il LED dell'elettronica lampeggia continuamente dopo la calibrazione	• Calibrazione ostacolata • Servomotore guasto	- Ripetere la calibrazione verificando l'assenza di interferenze nel campo di regolazione del servomotore - Sostituire il servomotore
Nessuna erogazione	• Mancanza di tensione (il LED dell'elettronica non lampeggia) • Elettronica difettosa (il LED non lampeggia o lampeggia continuamente) • Servomotore guasto • Connettore senza contatto • La zona di rilevamento sensori è impostata troppo piccola • Servomotore ed elettronica non sono calibrati tra di loro • Alimentazione acqua interrotta	- Inserire l'alimentazione o sostituire il alimentatore - Sostituire l'elettronica - Sostituire il servomotore - Collegare il connettore - Aumentare la zona di rilevamento con il telecomando (accessorio speciale 36 407) - Calibrare il servomotore - Aprire la valvola d'intercettazione all'interno della cassetta
Erogazione continua	• Mancata chiusura valvola di scarico	- Eseguire la manutenzione della valvola di scarico o sostituirla, consultare le informazioni tecniche sul prodotto relative alla cassetta di sciacquo - Calibrare il servomotore
Erogazione non voluta	• La zona di rilevamento sensori è impostata troppo grande	- È stato rilevato un oggetto di fronte. Ridurre la zona di rilevamento con il telecomando (accessorio speciale 36 407)
Quantità di sciacquo troppo scarsa	• Servomotore guasto o non tarato (non c'è rotazione completa) • Flusso d'acqua residua eccessivo nella cassetta di sciacquo • Flusso d'acqua insufficiente nella cassetta di sciacquo	- Sostituire o tarare il servomotore - Spostare verso il basso la valvola di distribuzione dell'acqua residua posta sulla valvola di scarico. - Ruotare verso l'alto il galleggiante della valvola di riempimento
Il risciacquo automatico non funziona	• Disinserimento di sicurezza attivo • Condizioni ambientali non idonee	- Rimuovere l'oggetto - Verificare le condizioni ambientali con il telecomando (accessorio speciale, n. ordine: 36 407) in modalità di prova alla portata massima, il LED non deve accendersi.

NL

Informatie m.b.t. de veiligheid

Voorkom gevaar als gevolg van beschadigde voedingskabels. Bij beschadiging moet de voedingskabel door de fabrikant of de klantenservice of door in gelijke mate geschoold personeel worden vervangen.

- De installatie mag alleen in een vorstbestendige ruimte plaatsvinden.
- De schakelende voeding is uitsluitend geschikt voor gebruik in gesloten ruimtes.
- De 230 V aansluitkabel mag niet door het spoelreservoir worden geleid en de schakelende voeding mag niet in het spoelreservoir worden gemonteerd.
- De voeding moet afzonderlijk kunnen worden geschakeld.
- Gebruik **uitsluitend originele reserveonderdelen en accessoires**. Door het gebruik van andere onderdelen vervallen de garantie en het CE-keurmerk en kunnen verwondingen optreden.

Dit apparaat mag door **kinderen** vanaf 8 jaar en ouder en door personen met verminderde fysische, zintuiglijke of mentale vermogens of een gebrek aan ervaring en kennis worden gebruikt, mits zij onder toezicht staan of de nodige instructies hebben gekregen voor een veilig gebruik van het apparaat en de daaruit voortvloeiende gevaren begrijpen. **Kinderen** mogen **niet** met het apparaat spelen. De reiniging en het **gebruikersonderhoud** mogen zonder toezicht niet door kinderen worden uitgevoerd.

Technische gegevens

- Voeding: 100-240 V AC 50-60 Hz/6,75 V DC
- Vermogen: 4 W
- Blokkeertijd na een spoeling: 5 s
- Min. verblijfsduur: 5 s
  (2 - 10 sec. instelbaar)
- Detectiebereik volgens Novoflex Zebra XL Grey Card, grijze kant, 8x10", liggend: 75cm
- Klassering
  - Kraan IP 59
  - Schakelende voeding IP 54

Elektrische testgegevens

- Softwareklasse A
- Verontreinigingsgraad 2
- Bemeten stootspanning 2500 V
- Temperatuur van de kogeldruktest 100 °C

De test van de elektromagnetische verdraagbaarheid (storingstest) werd uitgevoerd met de bemeten spanning en de bemeten stroom.

Elektrische installatie

De elektrische installatie mag uitsluitend door een elektromonteur worden uitgevoerd! Daarbij moeten de voorschriften volgens IEC 60364-7-701 (komt overeen met VDE 0100 deel 701) alsmede alle nationale en lokale voorschriften in acht worden genomen.

Er mogen alleen waterbestendige ronde kabels met een buitendiameter van max. 6,0 tot 8,5mm worden gebruikt.

Installatie

Voor de kabel tussen de schakelende voeding en de elektronica is een lege buis vereist

Bepleister de muur en breng tegels aan tot tegen de beschermkap.

Bediening

Reinigingsmodus activeren,
Zie zijde 3.

Instelling spoelvolume,
Zie zijde 3.

1-7

Programma instellen, Zie zijde 4.

*F: reinigingsmodus: De waterloop kan kort stoppen.

*G: interval van automatische spoeling, onafhankelijk van het gebruik.

*H: interval van automatische spoeling, afhankelijk van het gebruik.

*J: voorspoeling: 2 sec. na het detecteren van een object volgt een spoeling. WC: 3 l, urinoir: 1 - 2 l.

*K: spoeling bij permanente detectie. WC: om de 60 min. (max. 3x), urinoir: om de 2 min. (max. 14x).

*L: detectiebereik.

1-3

Tussenspoeling,
Zie zijde 4.

Instelmodus activeren

Onderbreek de voeding op de elektronica en herstel deze na 10 sec.

In de instelmodus brandt het controlelampje in de sensoren, als bij het naderen van de kraan het detectiebereik wordt bereikt.

De instelmodus eindigt automatisch na 3 minuten.

- Sluit de watertoevoer af
- Schakel de voeding uit
- Controleer, reinig en vervang eventueel alle onderdelen.

Servomotor kalibreren

Attentie: de servomotor moet buiten het spoelreservoir worden gekalibreerd!

Reiniging

De aanwijzingen voor de reiniging van deze kraan vindt u in het bijgaande onderhoudsvoorschrift.
Aanwijzingen voor afvalverwerking

Aanwijzingen voor afvalverwerking

Apparaten voorzien van dit pictogram horen niet thuis in het restafval, maar moeten volgens de nationale voorschriften gescheiden worden ingeleverd.

Speciaal toebehoren - Met de infraroodafstandsbediening (best.nr. 36 407) kunnen de fabrieksinstellingen worden gewijzigd en speciale functies worden geactiveerd, gedeactiveerd en ingesteld. Voor de actuele Technische productinformatie m.b.t. de afstandsbediening verwijzen wij u naar **www.grohe.com/tpi/remote-control**.

Storing/Oorzaak/Oplossing

Storing	Oorzaak	Oplossing
LED in de elektronica blijft na het kalibreren knipperen	• Obstakel bij het kalibreren	- Systeem opnieuw kalibreren, daarbij nagaan of er zich geen obstakel in het verstelbereik van de servomotor bevindt
	• Servomotor defect	- Servomotor vervangen
Geen spoeling	• Geen spanning (LED in de elektronica knippert niet)	- Voeding inschakelen of schakelende voeding vervangen
	• Elektronica defect (LED knippert niet of brandt constant)	- Elektronica vervangen
	• Servomotor defect	- Servomotor vervangen
	• Aansluitstekker heeft geen contact	- Stekkerverbinding in elkaar steken
	• Het detectiebereik van de sensoren is te klein ingesteld	- Detectiebereik met afstandsbediening (speciaal toebehoren 36 407) vergroten

Storing	Oorzaak	Oplossing
	• Servomotor en elektronica zijn onderling niet gesynchroniseerd • Watertoevoer onderbroken	- Servomotor kalibreren - Voorafsluiter in spoelreservoir openen
Water stroomt continu	• Afsluiter sluit niet	- Afsluiter onderhouden of vervangen, zie Technische productinformatie van het spoelreservoir - Servomotor kalibreren
Onbedoelde spoeling	• Het detectiebereik van de sensoren is te groot ingesteld	- Een tegenoverliggend object wordt gedetecteerd. Detectiebereik met afstandsbediening (speciaal toebehoren 36 407) verkleinen
Te weinig spoelvolume	• Servomotor defect of niet gekalibreerd (draaibeweging wordt niet compleet uitgevoerd) • Er blijft teveel water achter in het spoelreservoir • Er zit te weinig water in het spoelreservoir	- Servomotor vervangen of kalibreren - Restwaterschuif op de afsluiter omlaag schuiven - Vlotter van het vulventiel omhoog draaien
Automatische spoeling werkt niet	• Veiligheidsuitschakeling actief • Omgevingsomstandigheden niet geschikt	- Object verwijderen - Omgevingsomstandigheden met afstandsbediening (speciale accessoires, bestelnr.: 36 407) in testmodus bij max. reikwijdte controleren, led mag niet branden.

S

Säkerhetsinformation

Undvik fara pga skadade spänningsförsörjningskablar. Om spänningsförsörjningskabeln är skadad måste den bytas ut av tillverkaren eller kundservice eller en liknande kvalificerad person.

- Installationen får bara utföras i frostfria utrymmen.
- Transformatorn är bara lämplig för användning i stängda utrymmen.
- 230 V-anslutningskabeln får inte ledas in i vattenbehållaren och kopplingsnätdeln får inte monteras i vattenbehållaren.
- Spänningsförsörjningen måste kunna kopplas separat.
- **Använd endast original reservdelar och tillbehör**. Användningen av andra delar medför att garantin samt CE-märkningen inte längre gäller och kan leda till personskador.

Denna apparat får användas av **barn** i åldern 8 år och äldre och personer med nedsatt fysisk, sensorisk eller mental förmåga eller personer med brist på erfarenhet och kunskap, om de övervakas eller har fått instruktioner om säker användning av apparaten och förstår de resulterande farorna. **Barn** får **inte** leka med apparaten. Rengöring och användarunderhåll får **inte** utföras av **barn** utan tillsyn.

Tekniska data

- Spänningsförsörjning: 100-240 V AC 50-60 Hz/6,75 V DC
- Effektupptagning: 4 W
- Spärrtid efter en spolning: 5 sek.
- Min. vilotid: 5 sek.
  (kan ställas in på 2–10 sek.)
- Mottagningsområde enligt Novoflex Zebra XL Grey Card, grå sida, 8x10”, tvärformat: 75cm
- Skyddstyp
  - Blandare IP 59
  - Kopplingsnätdel IP 54

Elektriska testdata

- Programvara - klass A
- Föroreningsgrad 2
- Mätspänning 2500 V
- Temperatur på kultryckskontroll 100 °C

Kontrollen av den elektromagnetiska känsligheten (störkontroll) genomfördes med mätspänningen och mätströmmen.

Elinstallation

Elinstallationen får endast utföras av en utbildad elinstallatör! Beakta föreskrifterna enligt IEC 60364-7-701 (motsv. VDE 0100 del 701) samt alla nationella och lokala föreskrifter!

Bara en vattentålig rundkabel med 6,0 till 8,5mm ytterdiameter får användas.

Installation

Ett tomrör är nödvändigt som ledning mellan kopplingsnätdeln och elektroniken

Putsa färdigt väggen och kakla fram till skyddet.

Betjäning

Aktivera rengöringsläge,
Se sida 3.

Inställning av spolningsmängd,
Se sida 3.

1-7

Ställ in program, Se side 4.

*F: Rengöringsmode: vattenflöde kan avbrytas tillfälligt.

*G: Intervall för automatisk spolning, oberoende av användning.

*H: Intervall för automatisk spolning, oberoende av användning.

*J: Förspolning: spolning utförs 2 sekunder efter att objektet identifierats. WC: 3 l, urinal: 1 - 2 l.

*K: Spolning i samband med permanent identifiering. WC: varje 60 minuter (max. 3x), urinal: varje 2 minuter (max. 14x).

*L: Mottagningsområde.

1-3

Mellanspolning,
Se side 4.

Aktivera inställningsläge

Avbryt elektronikens spänningsförsörjning och anslut igen efter 10 sek.

I inställningsläget lyser kontrollampan i blandarens sensor, när någon närmar sig armaturens mottagningsområde.

Inställningsläget avslutas automatiskt efter 3 minuter.

Underhåll

- Spärra vattentillförseln
- Koppla från spänningsförsörjningen
- Kontrollera och rengör alla delar, byt vid behov.

Kalibrering av servomotor

Observera: Servomotorn måste kalibreras utanför vattenbehållaren!

Skötsel

Skötseltips för denna blandare finns i den bifogade skötselanvisningen.

Anvisningar för avfallshantering

Apparater med denna märkning hör inte hemma bland hushållsavfallet, utan måste avfallshanteras separat enligt gällande lands föreskrifter. Avfallshantera batterierna enligt gällande lands föreskrifter!

Extra tillbehör - Med den infraröda fjärrkontrollen (best.-nr: 36 407) kan fabriksinställningarna ändras och special-funktionerna aktiveras, deaktiveras och ställas in. Fjärrkontrollens aktuella tekniska produktinformation kan laddas ned på **www.grohe.com/tpi/remote-control**.

Störning / Orsak / Åtgärd

Störning	Orsak	Åtgärd
LED i elektroniken blinkar permanent efter kalibreringen	• Hinder vid kalibrering	- Genomför kalibreringen på nytt, se då till att inga hinder finns inom servomotorns inställningsområde
	• Servomotor defekt	- Byte av servomotor
Ingen spolning	• Ingen spänning (LED i elektroniken blinkar inte)	- Koppla in strömförsörjning eller byt kopplingsnätdel
	• Elektronik defekt (LED blinkar inte eller lyser permanent)	- Byta elektronik
	• Servomotor defekt	- Byte av servomotor
	• Stickförbindningen utan kontakt	- Anslut stickförbindningen
	• Sensorernas mottagningsområde inställt för litet	- Öka mottagningsområde med fjärrkontroll (extra tillbehör 36 407)
	• Servomotor och elektronik är inte kalibrerade med varandra	- Kalibrera servomotor
	• Avbrott i vattentillförseln	- Öppning av säkerhetsspärr i vattenbehållare
Vattnet rinner permanent	• Avtappningsventilen stänger inte	- Utför underhåll på avtappningsventilen eller byt ut den, se vattenbehållarens tekniska produktinformation.
		- Kalibrera servomotor
Oavsiktlig spolning	• Sensorernas mottagningsområde inställt för stort	- Ett motstående objekt identifieras. Reducera mottagningsområdet med fjärrkontrollen (extra tillbehör 36 407)
Spolningsmängd för liten	• Servomotor defekt eller inte kalibrerad (roterar inte helt)	- Byt ut eller kalibrera servomotorn
	• Restvattenmängd i vattenbehållare för stor	- Skjut restvattenreglaget på avtappningsventilen nedåt.
	• Vattenmängd i vattenbehållare för liten	- Vrid påfyllningsventilens flottör uppåt

Störning	Orsak	Åtgärd
Den automatiska spolningen fungerar inte	• Säkerhetsfrånkoppling aktiv • Yttre förhållandena är inte lämpliga	- Fjern objekt - Kontroller omgivelsesforholdene med fjernbetjeningen (specialtilbehør, bestillingsnr.: 36 407) i testtilstand ved maksimal rækkevidde, LED må ikke lyse.

DK

Sikkerhedsoplysninger

Undgå fare på grund af beskadigede spændingsforsyningsledninger. Ved beskadigelser skal spændingsforsyningsledningen udskiftes enten af producenten, dennes kundeservice eller en tilsvarende kvalificeret person.

- Installationen må kun foretages i frostsikre rum.
- Omformeren er udelukkende tiltænkt indendørs brug.
- 230 V-tilslutningskablet må ikke føres ind i cisternen, og DC-DC-omformeren må ikke monteres i cisternen.
- Spændingsforsyningen skal kunne til-/frakobles separat.
- Anvend **kun originale reserve- og tilbehørsdele**. Anvendes der andre dele, er garantien og CE-mærkningen ikke længere gældende. Det kan desuden medføre tilskadekomst.

Dette apparat må anvendes af **børn** fra 8 år og opefter og personer med nedsatte fysiske, sensoriske eller mentale evner eller personer med manglende erfaring og viden, hvis de er under opsyn eller har fået instruktion i sikker brug af apparatet og forstår de farer, dette kan medføre. **Børn** må **ikke** lege med apparatet. Rengøring og **vedligeholdelse fra brugers** side må ikke udføres af børn uden opsyn.

Tekniske data

- Spændingsforsyning: 100-240 V AC 50-60 Hz/6,75 V DC
- Ydeevne: 4 W
- Minimumsopholdstid : 5 sek.
  (kan indstilles til 2-10 sek.)
- Spærretid efter en skylning: 5 sek.
- Registreringsområde med Novoflex Zebra XL Grey Card, grå side, 8x10", tværformat: 75cm
- Beskyttelsesart
  - Armatur IP 59
  - DC-DC-omformer IP 54

Elektriske testdata

- Softwareklasse A
- Forureningsgrad 2
- Vurderet spændingsimpuls 2.500 V
- Temperatur for kugletrykstest 100 °C

Den elektromagnetiske kompatibilitet (emissionskontrol) er blevet kontrolleret med den dimensionerede spænding og mærkestrømmen.

Elinstallation

Elinstallationen må kun foretages af en autoriseret elinstallatør! Følg forskrifterne iht. IEC 60364-7-701 (svarende til VDE 0100, del 701) samt alle nationale og lokale forskrifter!

Der må kun anvendes et vandfast rundt kabel med en udvendig diameter på 6,0 til 8,5mm.

Installation

Der skal være et tomt rør mellem DC-DC-omformeren og elektronikken

Puds væggen færdig, og sæt fliser op indtil råmurbeskyttelsen.

Betjening

Aktivering af rensemodus,
Se side 3.

3 - 9l

Inställning av spolningsmängd,
Se side 3.

1-7

Programindstilling, Se side 4.

- *F: Rensemodus: Vandudløbet kan låses kortvarigt.
- *G: Automatisk skylleinterval, brugsuafhængigt.
- *H: Automatisk skylleinterval, brugsafhængigt.
- *J: Forskylning: 2. sekunder efter registrering af et emne finder der en skylning sted. WC: 3 l, urinal: 1-2 l
- *K: Skylning ved konstant aktivering. WC: hvert 60. min. (maks. 3 gange), urinal: hvert 2. min. (maks. 14 gange).
- *L: Registreringsområde.

1-3

Mellemskyl,
Se side 4.

Aktivering af indstillingsmodus

Afbryd spændingsforsyningen på elektronikken og tilslut den igen efter 10 sek.

I indstillingsmodusen lyser advarselslampen i følermekanismen, når dækningsområdet nås, idet nogen nærmer sig armaturet.

Indstillingsmodusen afsluttes automatisk efter tre minutter.

Vedligeholdelse

- Luk for vandtilførslen
- Sluk for spændingsforsyningen
- Kontroller alle dele, rens dem, udskift dem evt.

Kalibrering af servomotor

Vigtigt: Servomotoren skal kalibreres uden for cisternen!

Pleje

Anvisningerne vedrørende pleje af dette armatur er anført i den vedlagte vedligeholdelsesvejledning.

Bortskaffelsesanvisning

Apparater med denne mærkning må ikke blandes sammen med almindeligt husholdningsaffald, men skal bortskaffes separat i henhold til de gældende nationale forskrifter.

Specialtilbehør - Med den infrarøde fjernbetjening (bestillingsnummer: 36 407) kan fabriksindstillingerne ændres og specialfunktioner aktiveres, deaktiveres og indstilles. Fjernbetjeningens aktuelle tekniske produktinformation kan downloades på adressen **www.grohe.com/tpi/remote-control**.

Fejl/årsag/afhjælpning

Fejl	Årsag	Afhjælpning
LED'en på elektronikken blinker konstant efter kalibreringen	• Forhindring under kalibreringen	- Udfør kalibreringen på ny, og kontrollér i den forbindelse, at der ikke er forhindringer i servomotorens indstillingsområde
	• Servomotor defekt	- Udskift servomotor
Ingen skylning	• Ingen spænding (LED i elektronikken blinker ikke)	- Slå strømforsyningen til, eller udskift DC-DC-omformeren
	• Elektronikken er defekt (LED blinker ikke eller lyser konstant)	- Udskift elektronikken
	• Servomotor defekt	- Udskift servomotor
	• Stikforbindelsen har ikke kontakt	- Sæt stikforbindelsen sammen
	• Følerens registreringsområde er indstillet, så det er for lille	- Forøg registreringsområdet med fjernbetjeningen (specialtilbehør 36 407)
	• Servomotor og Elektronik er ikke tilpasset hinanden	- Kalibrer servomotor
	• Vandtilførslen er afbrudt	- Åbn afspærring i cisternen
Vandet løber uafbrudt	• Afløbsventil lukker ikke	- Vedligehold eller udskift afløbsventilen, se den tekniske produktinformation vedrørende cisternen
		- Kalibrer servomotor
Utilsigtet skylning	• Følermekanismens registreringsområde er indstillet, så det er for stort	- Der registreres et objekt, der ligger overfor. Formindsk registreringsområdet med fjernbetjeningen (specialtilbehør 36 407)
Skyllemængde for lille	• Servomotor defekt eller ikke kalibreret (drejning udføres ikke helt)	- Udskift eller kalibrer servomotor
	• Den resterende vandmængde i cisternen er for høj	- Skub restvandsskubberen på afløbsventilen nedad
	• Vandmængden i cisternen er for lille	- Drej påfyldningsventilens svømmer opad
Automatisk skylning virker ikke	• Sikkerhedsfrakobling aktiv • Omgivelsesforhold ikke egnede	- Fjern objekt - Kontroller omgivelsesforholdene med fjernbetjeningen (specialtilbehør, bestillingsnr.: 36 407) i testtilstand ved maksimal rækkevidde, LED må ikke lyse.

N

Sikkerhetsinformasjon

Skadde spenningsforsyningsledninger representerer fare og må unngås. Ved skade må spenningsforsyningsledningen skiftes ut av produsenten, produsentens kundeservice eller av tilsvarende kvalifisert person.

- Må bare installeres i frostsikre rom.
- Strømforsyningsenheten er utelukkende egnet for bruk i lukkede rom.
- 230 V-tilkoblingskabelen må ikke legges til cisternen, og strømforsyningsenheten må ikke monteres i cisternen.
- Spenningsforsyningen må kunne kobles separat.
- **Bruk kun originale reservedeler og tilbehør**. Bruk av andre deler medfører at garantien opphører og CE-merket blir ugyldig, og kan føre til personskader.

Denne enheten kan brukes av **barn** fra de er 8 år og personer med reduserte fysiske, sensoriske eller mentale evner eller mangel på erfaring og kunnskaper dersom de er under tilsyn eller har blitt instruert om sikker bruk av enheten og er innforstått med farene i forbindelse med bruken av den. **Barn** må **ikke** leke med enheten. Rengjøring og **brukervedlikehold** må **ikke** utføres av **barn** uten tilsyn.

Tekniske data

- Spenningsforsyning: 100-240 V AC 50-60 Hz/6,75 V DC
- Ytelse: 4 W

- Minste oppholdsvarighet: (justerbar 2–10 s) 5 s
- Sperretid etter en spyling: 5 s
- Registreringsområde iht. Novoflex Zebra XL Grey Card, grå side, 8x10", tverrformat: 75cm
- Beskyttelse
  - Armatur IP 59
  - Strømforsyningsenhet IP 54

Elektriske kontrolldata

- Programvareklasse A
- Forurensningsklasse 2
- Tillatt støtspenning 2500 V
- Temperatur ved kuletrykkontroll 100 °C

Kontrollen med hensyn til elektromagnetisk kompatibilitet (støyutslippskontroll) er utført med merkespenning og merkestrøm.

Elektroinstallasjon

Elektroinstallasjon må kun utføres av godkjent elektriker. Overhold forskriftene i henhold til IEC 60364-7-701 (hhv. VDE 0100 del 701) samt alle nasjonale og lokale forskrifter!

Det må kun brukes vannbestandig rundkabel med ytre diameter på 6,0 til 8,5mm.

Installering

Et tomrør er nødvendig for ledningen mellom strømforsyningsenheten og elektronikken

Veggen pusses ferdig og flislegges fram til beskyttelsesdekselet.

Betjening

Aktivere rengjøringsmodus, se side 3.

Justering av spylemengden, se side 3.

1-7

Stille inn program, se side 4.

*F: Rengjøringsmodus: Vannstrømmen kan sperres kort.

*G: Intervall for den automatiske spylingen, brukeruavhengig.

*H: Intervall for den automatiske spylingen, brukeravhengig.

*J: Forspyling: 2 sek. etter objektregistrering skjer en spyling. WC: 3 l, urinal: 1–2 l.

*K: Spyling ved kontinuerlig registrering. WC: hvert 60. min. (maks. 3x), urinal: hvert 2. min. (maks. 14x).

*L: Registreringsområde.

1-3

Mellomspyling, se side 3.

Aktivere innstillingsmodus

Avbryt strømtilførselen på elektronikken, og opprett den igjen etter 10 s.

I innstillingsmodus lyser kontrollampen i sensorenheten idet man når registreringsområdet når man nærmer seg armaturen.

Innstillingsmodus avsluttes automatisk etter tre minutter.

Vedlikehold

- Stenge vanntilførselen
- Koble fra spenningsforsyningen
- Kontroller alle delene, rengjør og skift eventuelt ut.

Kalibrere servomotoren

Merk: Servomotoren må kalibreres utenfor cisternen!

Pleie

Informasjon om pleie av denne armaturen finnes i vedlagte pleieveiledning

Informasjon om avfallsbehandling

Produkter som har denne klassifiseringen skal ikke kastes sammen med husholdningsavfall. De må leveres til kildesortering i henhold til gjeldende nasjonale forskrifter.

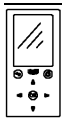

Ekstra tilbehør - Innstillingene fra fabrikk kan endres og spesialfunksjoner aktiveres, deaktiveres og stilles inn med infrarødfjernkontrollen (best. nr. 36 407). Oppdatert teknisk produktinformasjon for fjernkontrollen kan lastes ned fra **www.grohe.com/tpi/remote-control**.

Feil / årsak / tiltak

Feil	Årsak	Tiltak
Elektronikkens lysdiode blinker konstant etter kalibreringen	• Hindring under kalibreringen	- Utfør kalibreringen på nytt. Kontroller at det ikke finnes noen hindring i justeringsområdet til servomotoren
	• Servomotoren er defekt	- Skift ut servomotoren

Feil	Årsak	Tiltak
Ingen spyling	• Ingen spenning (elektronikkens lysdiode blinker ikke) • Elektronikken er defekt (lysdioden blinker ikke eller lyser konstant) • Servomotoren er defekt • Stikkontakten ikke satt i • Innstilt registreringsområde for sensorikken er for lite • Servomotoren og elektronikken er ikke justert i forhold til hverandre • Vanntilførselen er brutt	- Slå på strømtilførselen, eller skift ut strømforsyningsenheten - Skift ut elektronikken - Skift ut servomotoren - Sett i stikkontakten - Øk registreringsområdet med fjernstyringen (spesielt tilbehør 36 407) - Kalibrer servomotoren - Åpne forsperren i cisternen
Vannet renner uavbrutt	• Avløpsventilen lukker ikke	- Vedlikehold eller skift ut avløpsventilen, se cisternens tekniske produktinformasjonen - Kalibrer servomotoren
Uønsket spyling	• Innstilt registreringsområde for sensorikken er for stort	- Et objekt på motsatt side registreres. Reduser registreringsområdet med fjernstyringen (ekstra tilbehør 36 407)
For liten spylemengde	• Servomotoren er defekt eller ikke kalibrert (fullstendig dreiing foretas ikke) • Restvannmengden i cisternen er for stor • For liten vannmengde i cisternen	- Skift ut eller kalibrer servomotoren - Skyv restvannventilen på avløpsventilen nedover - Drei påfyllingsventilens flottør lenger opp
Den automatiske spylingen fungerer ikke	• Sikkerhetsutkoblingen er aktiv • Omgivelsesbetingelsene er ikke egnede	- Fjern objektet - Kontroller omgivelsesbetingelsene med fjernkontrollen (ekstra tilbehør, bestillingsnr.: 36 407) i testmodus ved maksimal rekkevidde, LED må ikke lyse.

FIN

Turvallisuusohjeet

Vioittuneet virransyöttökaapelit aiheuttavat vaaraa. Jos virransyöttökaapeli on vaurioitunut, siinä tapauksessa valmistajan tai tämän valtuuttaman huoltoasentajan tai muun pätevän henkilön tulee vaihtaa se uuteen.

- Asennuksen saa tehdä vain pakkaselta suojatuissa tiloissa.
- Verkkolaite on tarkoitettu yksinomaan sisätiloissa käytettäväksi.
- 230 V -liitäntäjohtoa ei saa johtaa huuhtelusäiliöön eikä kytkentäverkkolaitea saa asentaa huuhtelusäiliöön.
- Virransyötön täytyy olla erikseen kytkettävä.
- Käytä **vain alkuperäisiä varaosia ja lisätarvikkeita**. Muiden osien käyttö johtaa takuun ja CE-tunnusmerkinnän raukeamiseen ja voi aiheuttaa onnettomuuksia.

Tätä laitetta saavat käyttää 8-vuotiaat ja sitä vanhemmat **lapset** sekä henkilöt, joiden fyysiset, sensoriset ja mentaaliset kyvyt ovat rajoittuneet tai joilla ei ole kokemusta laitteen käyttämisestä, mikäli heitä valvotaan tai heille on opastettu laitteen turvallinen käyttö ja he ymmärtävät siitä aiheutuvat vaarat. **Älä** anna **lasten** leikkiä laitteella. **Älä** anna **lasten** suorittaa puhdistusta ja **käyttäjähuoltoa** ilman valvontaa.

Tekniset tiedot

- Virransyöttö: 100-240 V AC 50-60 Hz/6,75 V DC
- Teho: 4 W
- Vähimmäisoloaika: 5 s
  (säädettävissä 2 - 10 s)
- Estoaika huuhtelun jälkeen: 5 s
- Tunnistusalue Novoflex Zebra XL Grey Card in mukaan, harmaa sivu, 8x10”, poikittaiskoko: 75cm
- Suojauslaji
  - Hana IP 59
  - Kytkentäverkkolaite IP 54

Sähköiset tarkastustiedot

- Ohjelmistoluokka A
- Likaantumisaste 2
- Nimellinen syöksyjännite 2500 V
- Brinellin kovuuskokeen lämpötila 100 °C

Sähkömagneettisen mukautuvuuden tarkastus (häiriösäteilyn tarkastus) on tehty nimellisjännitteellä ja nimellisvirralla.

Sähköasennukset

Sähköasennukset saa suorittaa ainoastaan valtuutettu sähköasentaja! Tällöin on noudatettava IEC 60364-7-701 (vast. VDE 0100 osa 701) mukaisia määräyksiä sekä kaikkia maakohtaisia ja paikallisia määräyksiä!

Asennuksessa saa käyttää vain pyöreätä, vesitiivistä johtoa, jonka ulkohalkaisija on 6,0 - 8,5mm.

Installation

Kytkentäverkkolaiten ja elektroniikkayksikön väliselle johdolle tarvitaan tyhjä putki

Rappaa seinä valmiiksi ja laatoita se kotelon kanteen asti.

Irrota kulmapala vesiliitännästä

Käyttö

Puhdistustilan aktivointi, ks. sivu 3.

Huuhtelumäärän säätö, ks. sivu 3.

1-7

Ohjelman säätö, ks. sivu 4.

*F: Puhdistustila: vedentulo voidaan estää hetkeksi.

*G: Automaattisen huuhtelun huuhteluväli, käytöstä riippumaton.

*H: Automaattisen huuhtelun huuhteluväli, käytöstä riippuvainen.

*J: Esihuuhtelu: huuhtelu tapahtuu 2 sekuntia objektin tunnistamisen jälkeen. WC: 3 l, pisoaari: 1–2 l.

*K: Huuhtelu jatkuvan tunnistuksen yhteydessä. WC: 60 min välein (enint. 3x), pisoaari: 2 min välein (enint. 14x).

*L: Tunnistusalue.

Välihuuhdonta, ks. sivu 4.

1-3

Säätötilan aktivointi

Katkaise virransyöttö elektroniikkayksiköstä ja kytke jälleen 10 s kuluttua.

Säätötilassa tunnistimen merkkivalo palaa, kun tunnistusalue saavutetaan laitetta lähestyttäessä.

Säätötila päättyy automaattisesti 3 minuutin kuluttua.

Huolto

- Sulje vedentulo
- Katkaise virransyöttö
- Tarkasta, puhdista ja tarvittaessa vaihda kaikki osat.

Servomoottorin kalibrointi

Huomio: Servomoottori täytyy kalibroida huuhtelusäiliön ulkopuolella!

Hoito

Tämän laitteen hoitoa koskevat ohjeet on annettu mukana olevassa hoito-oppaassa.

Hävitysohjeet

Tällä tunnuksella varustetut laitteet eivät kuulu talousjätteiden joukkoon, vaan ne täytyy hävittää erikseen maakohtaisten määräysten mukaisesti.

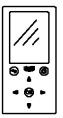

Ekstra tilbehør - Innstillingene fra fabrikk kan endres og spesialfunksjoner aktiveres, deaktiveres og stilles inn med infrarødfjernkontrollen (best. nr. 36 407). Oppdatert teknisk produktinformasjon for fjernkontrollen kan lastes ned fra **www.grohe.com/tpi/remote-control**.

Häiriö / syy / korjaus

Häiriö	Syy	Korjaus
LED elektroniikkayksikössä jää vilkkumaan kalibroinnin jälkeen	• Este kalibroinnin yhteydessä	- Suorita kalibrointi uudelleen varmistaen samalla, ettei servomoottorin liikealueella ole mitään esteitä
	• Servomoottori rikki	- Vaihda servomoottori
Huuhtelu ei toimi	• Ei jännitettä (elektroniikkayksikön LED ei vilku)	- Kytke virransyöttö tai vaihda kytkentäverkkolaite
	• Elektroniikka viallinen (LED ei vilku tai palaa jatkuvasti)	- Vaihda elektroniikkayksikkö
	• Servomoottori rikki	- Vaihda servomoottori
	• Pistoliittimen kosketushäiriö	- Kytke pistoliitin kunnolla paikalleen
	• Tunnistinlaitteiston tunnistusalue on säädetty liian pieneksi	- Suurenna tunnistusaluetta kauko-ohjaimella (lisätarvike 36 407) / sovelluksen
	• Servomoottoria ja elektroniikkaa ei ole sovitettu toisiinsa	- Kalibroi servomoottori
	• Vedensyöttö katkennut	- Avaa huuhtelusäiliössä oleva katkaisin
Vesi virtaa tauotta	• Poistoventtiili ei sulkeudu	- Huolla tai vaihda poistoventtiili, ks. huuhtelusäiliön tekniset tuotetiedot - Kalibroi servomoottori

Häiriö	Syy	Korjaus
Ei-haluttu huuhtelu	• Tunnistimen tunnistusalue on säädetty liian suureksi	- Järjestelmä tunnistaa vastapäätä olevan esineen. Pienennä tunnistusaluetta kauko-ohjaimella (lisätarvike 36 407) / sovelluksen
Huuhtelumäärä liian pieni	• Servomoottori viallinen tai kalibroimaton (kiertoliike vajaa) • Huuhtelusäiliöön jäävä vesimäärä liian suuri • Huuhtelusäiliön vesimäärä liian vähäinen	- Vaihda tai kalibroi servomoottori - Työnnä poistoventtiilissä oleva jäännösvesiluisti alas - Kierrä täyttöventtiilin uimuria ylöspäin
Automaattinen huuhtelu ei toimi	• Turvakatkaisu aktiivinen • Ympäristöolosuhteet eivät sovellu	- Poista kohde - Tarkista ympäristöolosuhteet kauko-ohjaimella (lisätarvike, tilausnumero: 36 407) testitilassa enimmäiskantamalla, LED ei saa palaa.

PL

Informacje dotyczące bezpieczeństwa

Należy unikać niebezpieczeństw związanych z uszkodzonym przewodem zasilającym. W przypadku uszkodzenia przewodu zasilającego powinien on zostać wymieniony przez producenta, jego dział obsługi klienta lub odpowiednio przeszkoloną osobę.

- Montaż można wykonać tylko w pomieszczeniach zabezpieczonych przed mrozem.
- Zasilacz impulsowy przystosowany jest wyłącznie do użytku w pomieszczeniach zamkniętych.
- Przewodu przyłączeniowego 230 V nie można wprowadzać do zbiornika spłukującego; zasilacz impulsowy nie może zostać zamontowany w zbiorniku spłukującym.
- Wymagane jest osobne włączanie zasilania elektrycznego.
- Należy używać **wyłącznie oryginalnych części zamiennych i akcesoriów**. Korzystanie z innych części spowoduje utratę gwarancji oraz oznaczenia CE i może doprowadzić do obrażeń ciała.

Urządzenie to może być eksploatowane przez dzieci powyżej 8 roku życia oraz osoby z ograniczonymi właściwościami fizycznymi, sensorycznymi lub umysłowymi lub osoby wykazujące braki w doświadczeniu i/lub wiedzy, jeżeli są one nadzorowane lub przejdą instruktaż w zakresie bezpiecznego korzystania z urządzenia i zrozumiały wynikające z tego zagrożenia. Dzieci nie powinny bawić się urządzeniem. Czynności w zakresie czyszczenia i konserwacji nie mogą być wykonywane przez dzieci, chyba że są one nadzorowane.

Dane techniczne

- Napięcie zasilające: 100-240 V AC 50-60 Hz / 6,75 V DC
- Moc: 4 W
- Minimalne opóźnienie: (zakres 2 - 10 s) 5 s
- Czas zablokowania po spłukaniu: 5 s
- Obszar detekcji według Novoflex Zebra XL Grey Card, szara strona, 8 x 10", orientacja pozioma: 75cm
- Stopień ochrony
  - Armatura IP 59
  - Zasilacz impulsowy IP 54

Elektryczne dane kontrolne

- Klasa oprogramowania A
- Stopień zabrudzenia 2
- Pomiarowe napięcie udarowe 2 500 V
- Temperatura pomiaru twardości kulkowej 100 °C

Pomiar kompatybilności elektromagnetycznej (pomiar emisji zakłóceń) został przeprowadzony przy napięciu i prądzie pomiarowym.

Instalacja elektryczna

Instalacja elektryczna może zostać wykonana wyłącznie przez wykwalifikowanego elektromontera! Należy przy tym uwzględnić przepisy wg normy IEC 60364-7-701 (odp. VDE 0100 część 701), jak również wszystkie przepisy krajowe i lokalne!

Instalację elektryczną należy wykonać wyłącznie z okrągłego wodoodpornego przewodu elektrycznego o średnicy zewnętrznej maks. 6,0 - 8,5mm.

Instalacja

Dla przewodu łączącego zasilacz impulsowy z układem elektronicznym niezbędna jest rura ochronna

Otynkować ścianę i wyłożyć płytkami do krawędzi osłony montażowej.

Obsługa

Aktywacja trybu czyszczenia, zobacz strona 3.

Regulacja objętości spłukiwania zobacz strona 3.

1-7

Ustawianie programu, zobacz strona 4.

- *F: Tryb czyszczenia: Przepływ wody może zostać na krótko zablokowany.
- *G: Częstotliwość spłukiwania automatycznego, niezależna od korzystania.
- *H: Częstotliwość spłukiwania automatycznego, zależna od korzystania.
- *J: Spłukiwanie wstępne: 2 s po wykryciu obiektu nastę puje spłukiwanie. WC: 3 l, pisuar: 1-2 l.
- *K: Spłukiwanie przy detekcji ciągłej. WC: co 60 min (maks. 3x), pisuar: co 2 min (maks. 14x).
- *L: Obszar detekcji.

1-3

Spłukiwanie pośrednie, zobacz strona 4.

Uruchamianie trybu nastawczego

Odłączyć napięcie zasilające układu elektronicznego i ponownie podłączyć po 10 s.

W trybie nastawczym powinna zapalić się lampka kontrolna układu czujników armatury, jeżeli osiągnięty zostanie obszar detekcji czujnika.

Tryb nastawczy jest kończony automatycznie po upływie 3 minut.

Konserwacja

- Zamykanie dopływu wody
- Wyłączanie napięcia zasilającego
- Sprawdzić wszystkie części, oczyścić i ewent. wymienić.

Kalibracja silnika wspomagającego

Uwaga: Kalibrację silnika wspomagającego należy przeprowadzić poza zbiornikiem spłukującym!

Pielęgnacja

Wskazówki dotyczące pielęgnacji armatury zamieszczono w załączonej instrukcji pielęgnacji.

Wskazówki dotyczące utylizacji

Urządzenia z tym oznaczeniem nie należą do odpadów domowych, lecz muszą być osobno utylizowane zgodnie z przepisami obowiązującymi w poszczególnych krajach.

Akcesoria - Przy użyciu zdalnego sterowania na podczerwień (nr kat.: 36 407) można przeprowadzić lub zmienić nastawy fabryczne i włączyć, wyłączyć lub zmienić funkcje specjalne. Pod adresem **www.grohe.com/tpi/remote-control** można pobrać aktualną Informację Techniczną o Produkcie dot. zdalnego sterowania.

Usterka / Przyczyna / Środek zaradczy

Usterka	Przyczyna	Środek zaradczy
Po zakończeniu kalibracji dioda LED w układzie elektronicznym miga w sposób ciągły	• Przeszkoda w procesie kalibracji	- Przeprowadzić ponownie kalibrację; sprawdzić, czy nie występuje żadna przeszkoda w zakresie regulacji silnika wspomagającego
	• Usterka silnika wspomagającego	- Wymienić silnik wspomagający
Brak spłukiwania	• Brak napięcia (nie miga dioda LED w układzie elektronicznym)	- Włączyć zasilanie napięciem lub wymienić zasilacz impulsowy
	• Uszkodzony układ elektroniczny (dioda LED nie miga lub świeci stale)	- Wymienić układ elektroniczny
	• Usterka silnika wspomagającego	- Wymienić silnik wspomagający
	• Brak styku w złączu wtykowym	- Połączyć złącze wtykowe
	• Obszar detekcji układu czujników jest zbyt mały	- Zwiększyć obszar detekcji za pomocą zdalnego sterowania (akcesoria 36 407)
	• Silnik wspomagający i układ elektroniczny nie są ze sobą skalibrowane	- Wykalibrować silnik wspomagający
	• Przerwany dopływ wody	- Otworzyć główny zawór odcinający w zbiorniku spłukującym
Woda wypływa nieprzerwanie	• Zawór odpływowy nie zamyka się	- Wykonać konserwację zaworu odpływowego lub go wymienić, zob. Informacja techniczna dot. zbiornika spłukującego - Wykalibrować silnik wspomagający
Spłukiwanie przypadkowe	• Obszar detekcji układu czujników jest zbyt duży	- W obszarze detekcji znajduje się obiekt położony po przeciwnej stronie. Zmniejszyć obszar detekcji za pomocą zdalnego sterowania (akcesoria 36 407)
Zbyt mała objętość spłukiwania	• Uszkodzony lub niewykalibrowany silnik wspomagający (obracanie nie zostało całkowicie wykonane)	- Wymienić lub wykalibrować silnik wspomagający
	• Zbyt duża ilość wody pozostającej w zbiorniku spłukującym	- Przesunąć w dół suwak wody resztkowej na zaworze odpływowym
	• Zbyt niski poziom wody w zbiorniku spłukującym	- Obrócić do góry pływak zaworu napełniającego
Automatyczne płukanie nie działa	• Wyłączenie zabezpieczające aktywne	- Usunąć obiekt
	• Nieodpowiednie warunki otoczenia	- Sprawdzić warunki otoczenia pilotem zdalnym (wyposażenie dodatkowe, nr zam.: 36 407) w trybie testowym przy maksymalnym zasięgu, LED nie może się świecić.

UAE

ملاحظات الأمان

تجنب الخطر الناجم عن كابلات الإمداد بالفلطية التالفة.
في حالة تلف كابل الإمداد بالفلطية، يجب استبداله من قبل المصنع أو قسم خدمة العملاء أو من قبل شخص مؤهل على قدم المساواة.

- لا يمكن التركيب إلا في الغرف الخالية من الجليد.
- يُعتبر وحدة الإمداد بالطاقة ذات التغذية المتناوبة مناسبة للاستخدام داخل المنازل فقط.
- يجب **عدم** وضع سلك التوصيل بقوة 230 فولت في الحوض كما يجب **عدم** تركيب المحول **وضع الإمداد بالطاقة المفتوح** في الحوض.
- يجب أن تكون فلطية الإمداد قابلة للتحويل بطريقة منفصلة.
- لا تستخدم **سوى قطع الغيار والاضافات الاصلية**. سيؤدي استخدام قطع غيار أخرى إلى الغاء الضمان والرقم التعريفي لجهة التعاقد (CE)، وقد يؤدي إلى حدوث إصابات.

يمكن استخدام هذا الجهاز بواسطة الأطفال فوق سن 8 أعوام وكذلك الأشخاص ذوي الاحتياجات البدنية، أو الحسية، أو العقلية الخاصة أو الأشخاص الذين ينقصهم القدر الكافي من الخبرة والمعرفة وذلك إذا تم الإشراف عليهم أو توجيههم نحو الاستخدام الآمن للجهاز وفهمهم للمخاطر الناتجة عنه.
يجب ألا يلعب الأطفال بالجهاز.
يجب ألا يتم القيام بأعمال التنظيف والصيانة الخاصة بالمستخدم بواسطة الأطفال من دون إشراف.

البيانات الفنية

- فلطية الإمداد: 240-100 فلط للتيار المتردد 60-50 هرتز/6.75 فلط للتيار المتناوب
- الطاقة الكهربائية المسحوبة: 4 واط
- وقت الانتظار بعد التنظيف 5 ثوان

التركيب الكهربائي

يجب أن يقوم فني مؤهل بإجراء أعمال التركيب الكهربائي.
كما يجب إجراء هذه الأعمال وفقًا للوائح IEC 60364-7-701 (المطابقة لـ VDE 0100 الجزء 701) بالإضافة إلى جميع اللوائح المحلية والإقليمية.

يمكن استخدام كابلات دائرية مقاومة للمياه بقطر خارجي يتراوح من 6.0 إلى 8.5 ملم فقط.

التركيب

يلزم توفر أنبوب فارغ للخط بين المحول **وضع الإمداد بالطاقة المفتوح**

ضع الجبس والبلاط على الحائط، باستثناء منطقة حماية الهيكل الخارجي.

التشغيل

تنشيط وضع التنظيف،
راجع الصفحة المطوية 3.

3 - 9l
حجم دافق
راجع الصفحة المطوية 3.

1-7
ضبط البرنامج، راجع الصفحة المطوية 4.
*F: نمط التنظيف: يمكن عائق كافق المياه مؤقتًا.
*G: فاصل الشطف الأوتوماتيكي، غير معتمد على الاستخدام.
*H: فاصل الشطف الأوتوماتيكي، معتمد على الاستخدام.
*I: وقت تشغيل الشطف الأوتوماتيكي.
*J: تم تشغيل الشطف المسبق: الشطف بعد ثانيتين من الكشف، مرحاض: مبولة 3 لترات: 2 - 1 l.
*K: شطف في أثناء كشف مستمر. مرحاض: كل 60 دقيقة. (أقصى حد 3x)، مبولة: كل دقيقتان. (أقصى حد 14x).
*L: مجال الكشف.
*M: وقت تشغيل التعقيم الحراري.

الخطأ/السبب/الحل

الخطأ	السبب	الحل
يومض مصباح LED في الإلكترونيات باستمرار بعد المعايرة.	• عائق أثناء المعايرة • خلل في المحرك الإضافي	- قم بإجراء المعايرة مرة أخرى، مع ضمان عدم وجود عائق في نطاق ضبط المحرك الإضافي - استبدل المحرك الإضافي
لا يحدث تنظيف	• لا توجد فولطية (مصباح LED في الإلكترونيات لا يومض) • خلل في الإلكترونيات (مصباح LED لا يومض أو يضيء بشكل دائم) • خلل في المحرك الإضافي • موصل قابس بدون تلامس	- قم بتشغيل مصدر الطاقة أو استبدل **وضع الإمداد بالطاقة المفتوح** - استبدل الإلكترونيات - استبدل المحرك الإضافي - ركب موصل القابس

- الحد الأدنى للتأخير 5 ثوان
(2 – 10 ثوان، قابل للضبط)
- منطقة الاكتشاف وفقا لـ Novoflex Zebra XL Grey Card
الجانب الرمادي، 8×10 بوصات، العرض: 75 سم
- نوع الحماية
- التجهيزات IP 59
- **وضع الإمداد بالطاقة المفتوح** IP 54

بيانات الاختبار الكهربائي

- فئة البرامج A
- فئة التلوث 2
- التغير المفاجئ في الفولطية المقدرة 2500 فولت
- درجة الحرارة لاختبار تأثير الكرة 100 درجة مئوية

تم إجراء اختبار التوافق الكهرومغناطيسي (اختبار انبعاث التداخل) الفولطية المقدرة والتيار المقدر.

دعب طبضا
راجع الصفحة المطوية 65.

1-3

تنشيط نمط الضبط

قم بفصل الإمداد بالطاقة من الإلكترونية ثم أعد توصيله بعد ١٠ ثوانٍ.
يضيء ضوء المراقبة في جهاز التحسس في نمط الضبط عند الوصول لمجال الكشف للخلاط بواسطة أحد المستخدمين القريبين.
يتم إنهاء نمط الضبط بعد ٣ دقائق أوتوماتيكيًا.

الصيانة

- قم بإيقاف خط تغذية المياه الساخنة والباردة.
- افصل فلطية الإمداد.
- افحص كل المكونات وقم بتنظيفها واستبدالها إذا لزم الأمر.

معايرة المحرك الاضافي، انظر الصفحة المطوية

تنبيه: يجب معايرة المحرك الإضافي خارج الحوض.

الخدمة والصيانة

للحصول على إرشادات حول خدمة وصيانة هذا الخلاط، الرجاء الاطلاع على تعليمات الخدمة والصيانة المرفقة.

ملاحظة حول التخلص من الجهاز

هذا النوع من الأجهزة لا يدخل ضمن النفايات المنزلية، ولكن يجب التخلص منه على نحو منفصل وفقًا للوائح القومية المحلية ذات الصلة.

إضافة خاصة

بإستخدام جهاز التحكم عن بعد بالأشعة تحت الحمراء (رقم الطلبية: 206 36) يمكنك تغيير القيم المضبطة مسبقاً في المصنع، أو تنشيط الوظائف الخاصة وإبطالها وضبطها.
يمكنك إنزال أحدث المعلومات الفنية عن المنتج والخاصة بجهاز التحكم عن بعد على الموقع التالي: **www.grohe.com**

الخطأ	السبب	الحل
	• تم ضبط منطقة الاكتشاف في نظام المستشعر على قيمة منخفضة للغاية • لم تتم معايرة المحرك الإضافي والإلكترونيات • مقاطعة مصدر المياه	- قم بزيادة منطقة الاكتشاف باستخدام جهاز التحكم عن بُعد (ملحقات خاصة 407 36) - قم بمعايرة المحرك الإضافي - افتح الصمام الفاصل في الحوض
تدفق الماء باستمرار	• عدم إغلاق أداة الماء المهدر	- قم بصيانة أداة الماء المهدر أو استبدلها، ارجع إلى معلومات المنتج الفنية المتعلقة بالحوض. - قم بمعايرة المحرك الإضافي
تنظيف غير مطلوب	• تم ضبط منطقة الاكتشاف في نظام المستشعر على قيمة مرتفعة للغاية	- تم اكتشاف شيء مقابل. قلل منطقة الاكتشاف باستخدام جهاز التحكم عن بُعد (ملحقات خاصة 407 36)
مستوى التدفق منخفض للغاية	• خلل في المحرك الإضافي أو لم تتم معايرته (دوران غير مكتمل) • معدل التدفق المتخلف في الحوض مرتفع للغاية • معدل التدفق في الحوض منخفض للغاية	- استبدل المحرك الإضافي أو قم بمعايرته - ادفع مزلقة التدفق المتخلف في أداة الماء المهدر إلى أسفل - اجذب عوامة صمام التعبئة إلى أعلى
ميزة الشطف الأوتوماتيكي لا تعمل	ميزة إيقاف التشغيل الآمن نشطة الظروف المحيطة غير مناسبة	تحقق من الظروف المحيطة باستخدام جهاز التحكم عن بُعد (الإضافات الخاصة، رقم الطلب: 36407) في وضع الاختبار بأقصى مدى، إذ يجب ألا يضيء مؤشر LED.

GR

Πληροφορίες ασφαλείας

Αποφύγετε τους κινδύνους από τα φθαρμένα καλώδια τροφοδοσίας τάσης. Εάν το καλώδιο τροφοδοσίας τάσης έχει φθαρεί, θα πρέπει να αντικατασταθεί από τον κατασκευαστή, το σέρβις ή αντίστοιχα από ένα κατάλληλα καταρτισμένο άτομο.

- Η εγκατάσταση επιτρέπεται αποκλειστικά σε προστατευμένους από τον παγετό χώρους.
- Το τροφοδοτικό προορίζεται αποκλειστικά για χρήση σε κλειστούς χώρους.
- Το καλώδιο σύνδεσης των 230 V δεν επιτρέπεται να οδηγηθεί μέσα στο δοχείο πλύσης και ο Τροφοδοτικό δεν επιτρέπεται να τοποθετηθεί μέσα στο δοχείο πλύσης.
- Η τροφοδοσία τάσης θα πρέπει να συνδεθεί ξεχωριστά.
- Χρησιμοποιείτε **αποκλειστικά γνήσια ανταλλακτικά και αξεσουάρ**. Η χρήση άλλων εξαρτημάτων συνεπάγεται την ακύρωση της εγγύησης και του σήματος CE, ενώ μπορεί να οδηγήσει σε τραυματισμούς.

Αυτή η συσκευή μπορεί να χρησιμοποιηθεί από **παιδιά** άνω των 8 ετών, καθώς και από άτομα με μειωμένες φυσικές, αισθητηριακές ή ψυχικές ικανότητες ή έλλειψη εμπειρίας και γνώσεων, αν βρίσκονται υπό επιτήρηση ή αν έχουν ενημερωθεί για την ασφαλή χρήση της συσκευής και τους κινδύνους που προκύπτουν από αυτήν. Τα **παιδιά δεν** επιτρέπεται να παίζουν με τη συσκευή. Ο καθαρισμός και η **συντήρηση από το χρήστη δεν** επιτρέπεται να εκτελείται από **παιδιά** χωρίς επίβλεψη.

Τεχνικά στοιχεία

- Τροφοδοσία τάσης: 100-240 V AC 50-60 Hz/6,75 V DC
- Ισχύς: 4 W
- Ελάχιστος χρόνος αδράνειας (δυνατότητα ρύθμισης από 2 - 10 δευτερόλεπτα): 5 δευτερόλεπτα
- Χρόνος διακοπής μετά από πλύση: 5 δευτερόλεπτα
- Περιοχή ανίχνευσης κατά Novoflex Zebra XL Grey Card, γκρι πρότυπο σελίδας, 8x10", κάθετη διάταξη σελίδας: 75cm
- Βαθμός Προστασίας
  - Εξαρτήματα IP 59
  - Τροφοδοτικό IP 54

Ηλεκτρικά στοιχεία ελέγχου

- Κατηγορία λογισμικού A
- Βαθμός ρύπανσης 2
- Κρουστική τάση μέτρησης 2500 V
- Θερμοκρασία του ελέγχου πίεσης σφαίρας 100 °C

Ο έλεγχος της ηλεκτρομαγνητικής συμβατότητας (έλεγχος εκπομπής παρεμβολών) πραγματοποιήθηκε με την τάση μέτρησης και το ρεύμα μέτρησης.

Ηλεκτρική εγκατάσταση

Η ηλεκτρική εγκατάσταση επιτρέπεται να γίνει μόνο από ειδικευμένο ηλεκτρολόγο! Θα πρέπει να τηρηθούν οι προδιαγραφές κατά IEC 60364-7-701 (αντιστ. VDE 0100 Μέρος 701) καθώς και όλες οι τοπικές και εθνικές διατάξεις!

Επιτρέπεται να χρησιμοποιηθεί μόνο αδιάβροχο καλώδιο κυκλι-κής διατομής με μέγιστη εξωτερική διάμετρο 6,0 έως 8,5mm.

Εγκατάσταση

Για το καλώδιο μεταξύ του μετατροπέα και του ηλεκτρονικού συστήματος απαιτείται ένας κοίλος σωλήνας

Τοποθετήστε το επίχρισμα στον τοίχο και περάστε τα πλακάκια μέχρι την προστασία τοιχοποιίας.

Χειρισμός

Ενεργοποίηση κατάστασης καθαρισμού, βλ. σελίδα 3.

3 - 9

Ρύθμιση ποσότητας πλύσης, βλ. σελίδα 3.

1-7

Ρύθμιση προγράμματος, βλ. σελίδα 4.

*F: Κατάσταση λειτουργίας καθαρισμού: Η ροή νερού μπορεί να μπλοκαριστεί προσωρινά.

*G: Αλλαγή χρονικού διαστήματος της αυτόματης πλύσης, ανάλογα με τη χρήση.

*H: Χρονικό διάστημα της αυτόματης πλύσης, ανάλογα με τη χρήση.

*J: Πρόπλυση: Εκτελείται πλύση 2 δευτ. μετά την αναγνώριση αντικειμένου. WC: 3 l, ουρητήρας: 1 - 2 l.

*K: Πλύση σε διαρκή ανίχνευση. WC: κάθε 60 λεπτά (έως 3x), ουρητήρας: κάθε 2 λεπτά (έως 14x).

*L: Περιοχή ανίχνευσης.

1-3

Ενδιάμεση πλύση, βλ. σελίδα 4.

Ενεργοποίηση κατάστασης ρυθμίσεων

Διακόψτε την τροφοδοσία τάσης του ηλεκτρονικού συστήματος και αποκαταστήστε την μετά από 10 δευτερόλεπτα.

Στην κατάσταση ρύθμισης ανάβει η λυχνία ελέγχου του αισθητήρα, εάν κάποιος προσεγγίσει το εξάρτημα και εισέλθει εντός της περιοχής ανίχνευσης.

Η κατάσταση ρύθμισης τερματίζεται αυτόματα μετά από 3 λεπτά.

Συντήρηση

- Διακόψτε την τροφοδοσία νερού
- Διακόψτε την τροφοδοσία τάσης
- Ελέγξτε όλα τα εξαρτήματα, καθαρίστε τα, αν χρειάζεται, αντικαταστήστε τα.

Καλιμπράρισμα σερβοκινητήρα

Προσοχή: Ο σερβοκινητήρας πρέπει να καλιμπραριστεί έξω από το δοχείο πλύσης!

Περιποίηση

Τις οδηγίες που αφορούν την περιποίηση αυτού του εξαρτήματος μπορείτε να τις πάρετε από τις συνημμένες οδηγίες περιποίησης.

Υποδείξεις απόρριψης

Οι συσκευές με αυτήν τη σήμανση δεν μπορούν να απορριφθούν στα οικιακά απορρίμματα αλλά πρέπει να απορριφθούν ξεχωριστά σύμφωνα με τους ισχύοντες κανονισμούς.

Πρόσθετος εξοπλισμός - Με τον τηλεχειρισμό υπέρυθρων (Αρ. παραγγε- λίας: 36 407) μπορούν να τροποποιηθούν οι εργοστα-σιακές ρυθμίσεις και να ενεργοποιηθούν, απενεργο-ποιηθούν και ρυθμιστούν οι ειδικές λειτουργίες. Μπορείτε να κατεβάσετε αυτήν την Τεχνική Πληροφορία Προϊόντος για τον τηλεχειρισμό απότην ιστοσελίδα **www.grohe.com/tpi/remote-control**.

Βλάβες / Αιτίες / Αντιμετώπιση

Βλάβη	Αιτία	Αντιμετώπιση
Το LED του ηλεκτρονικού συστήματος αναβοσβήνει συνεχώς μετά το καλιμπράρισμα	• Εμπόδιο κατά το καλιμπράρισμα • Βλάβη σερβοκινητήρα	- Πραγματοποιήστε το καλιμπράρισμα από την αρχή, βεβαιωθείτε ότι δεν υπάρχει κάποιο εμπόδιο στην περιοχή ρύθμισης του σερβοκινητήρα - Αντικατάσταση σερβοκινητήρα
Δε γίνεται πλύση	• Δεν υπάρχει τάση (το LED του ηλεκτρονικού συστήματος δεν ανάβει) • Βλάβη ηλεκτρονικού συστήματος (το LED δεν ανάβει ή ανάβει διαρκώς) • Βλάβη σερβοκινητήρα • Ακροδέκτες χωρίς επαφή • Η περιοχή ανίχνευσης αισθητήρα είναι πολύ μικρή • Δεν έχει γίνει συγχρονισμός μεταξύ σερβοκινητήρα και ηλεκτρονικού συστήματος • Η παροχή νερού έχει διακοπεί	- Ενεργοποιήστε την τροφοδοσία τάσης ή αντικαταστήστε τον μετατροπέα - Αντικατάσταση ηλεκτρονικού συστήματος - Αντικατάσταση σερβοκινητήρα - Συνδέστε τους ακροδέκτες - Αυξήστε την περιοχή ανίχνευσης με τον τηλεχειρισμό (πρόσθετος εξοπλισμός 36 407) - Καλιμπράρισμα σερβοκινητήρα - Ανοίξτε τη βαλβίδα απομόνωσης στο δοχείο πλύσης
Το νερό ρέει αδιάκοπα	• Η βαλβίδας εκροής δεν κλείνει	- Συντηρήστε τη βαλβίδα εκροής ή αντικαταστήστε την, βλέπε τεχνικές πληροφορίες προϊόντος του δοχείου πλύσης - Καλιμπράρισμα σερβοκινητήρα
Ακούσια πλύση	• Η περιοχή ανίχνευσης αισθητήρα είναι πολύ μεγάλη	- Ανιχνεύεται ένα αντικείμενο που βρίσκεται απέναντι από τον αισθητήρα. Μειώστε την περιοχή ανίχνευσης με τον τηλεχειρισμό (πρόσθετος εξοπλισμός 36 407)

Βλάβη	Αιτία	Αντιμετώπιση
Χαμηλή ποσότητα πλύσης	• Βλάβη σερβοκινητήρα ή δεν έχει γίνει καλιμπράρισμα (δεν εκτελείται πλήρης περιστροφή) • Πολύ μεγάλη υπολειπόμενη ποσότητα νερού στο δοχείο πλύσης • Μειωμένη ροή στο δοχείο πλύσης	- Αντικαταστήστε ή καλιμπράρετε τον σερβοκινητήρα - Σπρώξτε προς τα κάτω το σύρτη υπολειπόμενης ροής στη βαλβίδα εκροής - Γυρίστε προς τα επάνω το φλοτέρ της βαλβίδας πλήρωσης
Η αυτόματη πλύση δεν λειτουργεί	• Διακοπή ασφαλείας ενεργή • Ακατάλληλες συνθήκες περιβάλλοντος	- Απομακρύνετε το αντικείμενο - Ελέγξτε της συνθήκες περιβάλλοντος με το τηλεχειριστήριο (προαιρετικός εξοπλισμός, κωδ. παραγγελίας: 36 407) σε κατάσταση ελέγχου με μέγιστη εμβέλεια, η λυχνία LED δεν πρέπει να ανάβει.

CZ

Bezpečnostní informace

Zabraňte nebezpečí úrazu následkem poškozeného kabelu napájecího síťového napětí. Poškozený kabel napájecího síťového napětí je nutné nechat vyměnit u výrobce nebo servisní služby výrobce nebo u kvalifikovaného odborníka.

- Instalace smí být provedena pouze v místnostech chráněných před mrazem.
- Spínací síťový zdroj je vhodný výhradně k používání v uzavřených místnostech.
- 230 V připojovací kabel se nesmí vést přes splachovací nádržku a Spínací síťový zdroj se nesmí namontovat do splachovací nádržky.
- Napájecí síťové napětí musí být možné samostatně zapínat a vypínat.
- Používejte **pouze originální náhradní díly a příslušenství**. Při použití jiných, neoriginálních dílů neplatí záruka a CE-certifikace, kromě toho hrozí nebezpečí úrazu.

Tento přístroj smí používat **děti** od 8 let a osoby se sníženými fyzickými, senzorickými nebo mentálními schopnostmi nebo nedostatkem zkušeností a vědomostí, pokud jsou pod dozorem nebo byli poučeni o bezpečném používaní tohoto přístroje a rozumí rizikům s ním spojeným. **Děti** si s tímto přístrojem **nesmí** hrát. Čistění a **uživatelskou údržbu nesmí** vykonávat **děti** bez dozoru.

Technické údaje

- Napájecí napětí: 100-240 V stříd. 50-60 Hz/6,75 V stejnosm.
- Výkon: 4 W
- Minimální doba prodlevy: (nastavitelná od 2 - 10 s) 5 s
- Doba odstavení po jednom spláchnutí: 5 s
- Přijímací dosah s kartou Novoflex Zebra XL Grey Card, šedá strana, 8 x 10”, příčný formát: 75cm
- Druh el. ochrany
  - Armatura IP 59
  - Spínací síťový zdroj IP 54

Elektrické kontrolní údaje

- Třída software A
- Stupeň znečištění 2
- Zatěžovací rázové napětí 2500 V
- Teplota při zkoušce tvrdosti vtlačováním 100 °C

Zkouška elektromagnetické slučitelnosti (zkouška vysílání rušivých signálů) byla provedena při jmenovitém napětí a jmenovitém proudu.

Elektrická instalace

Elektrickou instalaci smí provést pouze kvalifikovaný elektroinstalatér! Přitom je nutno dodržovat předpisy IEC 60364-7-701 (odpovídá normě VDE 0100 část 701), jakož i všechny platné národní předpisy a normy pro elektrickou instalaci!

Pro elektroinstalaci se smí použít pouze proti vodě izolovaný kabel s kruhovým průřezem a s vnějším průměrem 6,0 až 8,5mm.

Instalace

Pro vedení mezi Spínací síťový zdrojem a elektronikou je nutno použít ochrannou trubku.

Načisto omítnutou stěnu obložte obkládačkami až po kryt hrubé montáže.

Obsluha

Aktivace režimu čištění, viz skládací strana 3.

Nastavení množství splachovací vody, viz skládací strana 3.

Nastavte program, viz skládací strana 4.

*F: Režim čištění: Vytékání vody se může krátce zablokovat.

*G: Interval automatického spláchnutí, nezávisle na použití.

*H: Interval automatického vyplachování, v závislosti na použití.

*J: Předvyplachování: 2 s po zaregistrování objektu proběhne spláchnutí. WC: 3 l, pisoár: 1 - 2 l.

*K: Spláchnutí při trvalém registrování. WC: každých 60 min (max. 3x), pisoár: každé 2 min (max. 14x).

*L: Přijímací dosah.

Mezisplachování, viz skládací strana 4.

Aktivování režimu nastavování

Přerušte přívod napájecího napětí k elektronice a po uplynutí 10 s opět zapojte.

Dojde-li při přibližování objektu k armatuře k dosažení přijímacího dosahu, rozsvítí se v režimu nastavování kontrolka senzoriky.

Režim nastavování končí automaticky po uplynutí 3 minut.

Údržba

- Uzavřete přívod vody
- Vypněte napájecí napětí
- Zkontrolujte všechny díly, vyčistěte a podle potřeby vyměňte.

Kalibrace servomotoru

Pozor: Servomotor se musí kalibrovat mimo splachovací nádržky!

Ošetřování

Pokyny k ošetřování této armatury jsou uvedeny v přiloženém návodu k údržbě.

Upozornění pro likvidaci odpadu

Přístroje s tímto označením nepatří do domovního odpadu, tyto je nutno ve smyslu ekologických předpisů příslušné země odevzdat do tříděného sběru odpadních surovin.

Zvláštní příslušenství - Pomocí dálkového ovládání (obj. č. 36 407) lze měnit základní nastavení z výroby a aktivovat, deaktivovat a nastavovat zvláštní funkce. Aktuální Technické informace o výrobku - dálkové ovládání - si můžete stáhnout z internetu **www.grohe.com/tpi/remote-control**.

Závada/příčina/odstranění

Závada	Příčina	Odstranění
Po kalibraci stále bliká LED v elektronice	• Překážka při kalibraci • Vadný servomotor	- Kalibraci proveďte znovu a přitom zajistěte, aby se v rozsahu seřizování servomotoru nenacházela žádná překážka - Vyměňte servomotor
Nefunguje splachování	• Systém je bez el. napětí (nebliká LED v elektronice) • Vadná elektronika (LED nebliká nebo trvale svítí) • Vadný servomotor • Zásuvný konektor nemá kontakt • Přijímací dosah senzoriky je nastaven na příliš malou vzdálenost • Nebyla provedena vzájemná kalibrace servomotoru a elektroniky • Přerušený přívod vody	- Zapněte napájecí napětí nebo vyměňte Spínací síťový zdroj - Vyměňte elektroniku - Vyměňte servomotor - Spojte zásuvný konektor - Pomocí dálkového ovládání zvyšte přijímací dosah (zvláštní příslušenství 36 407) - Proveďte kalibraci servomotoru - Otevřete předuzávěr ve splachovací nádržce
Voda nepřetržitě vytéká	• Neuzavírá se vypouštěcí ventil	- Opravte nebo vyměňte vypouštěcí ventil, viz Technické informace splachovací nádržky - Proveďte kalibraci servomotoru
Samovolné splachování	• Přijímací dosah senzoriky je nastaven na příliš velkou vzdálenost	- Snímán je protilehlý objekt. Pomocí dálkového ovládání zredukujte přijímací dosah (zvláštní příslušenství 36 407)
Příliš malé množství splachovací vody	• Vadný nebo nekalibrovaný servomotor (otáčení neprobíhá kompletně) • Příliš velké množství zbytkové vody ve splachovací nádržce • Příliš malé množství vody ve splachovací nádržce	- Vyměňte servomotor nebo proveďte kalibraci - Šoupátko zbytkové vody na vypouštěcí ventilu posuňte směrem dolů - Plovák plnicího ventilu otáčejte směrem nahoru
Automatické vyplachování nefunguje	• Bezpečnostní vypnutí je aktivované • Nevhodné okolní podmínky	- Odstranit předmět - Zkontrolujte okolní podmínky pomocí dálkového ovladače (zvláštní příslušenství, obj. č.: 36 407) v testovacím režimu na maximální dosah, LED nesmí svítit.

H

Biztonsági információk

A sérült áramellátó kábel veszélyforrás lehet, ezért ügyeljen annak épségére. Az áramellátó kábelt annak sérülése esetén a gyártónak vagy a gyártó vevőszolgálatának, illetve hasonlóan szakképzett személynek kell kicserélnie.

- A felszerelést csak fagymentes helyiségekben szabad végezni.
- A hálózati kapcsoló használata kizárólag belső terekben engedélyezett.
- A 230 V-os csatlakozókábelt tilos az öblítőtartályba bevezetni és tilos a Hálózati kapcsolót az öblítőtartályba beszerelni.
- Az áramellátást úgy kell megoldani, hogy az külön kapcsolható legyen.
- **Csak eredeti alkatrészeket és tartozékokat** használjon! Más alkatrészek használata a garancia és a CE-jelölés érvényességének megszűnéséhez és sérülésekhez vezethet.

Ezt a készüléket 8 éves és idősebb **gyermekek,** csökkent fizikai, érzékszervi vagy mentális képességű személyek, illetve tapasztalattal és tudással nem rendelkező személyek csak felügyelet mellett használhatják, vagy abban az esetben, ha megfelelő képzést kaptak a készülék biztonságos használatára vonatkozóan, és megértik a használatból fakadó veszélyeket. **Gyermekek nem** játszhatnak a készülékkel. A készülék tisztítását és **felhasználói karbantartását** felügyelet nélkül hagyott **gyermekek nem** végezhetik.

Műszaki adatok

- Feszültségellátás: 100-240 V AC 50-60 Hz/6,75 V DC
- Teljesítmény: 4 W
- Minimális eltelt idő: 5 s
  (2 - 10 s beállítható)
- Zárási idő öblítés után: 5 s
- Érzékelési terület a Novoflex Zebra XL Grey Card, szürke oldal, 8x10", keresztformátum szerint: 75cm
- Védelmi szint
  - Csaptelep IP 59
  - Hálózati kapcsoló IP 54

Villamossági vizsgálati adatok

- Szoftver osztály A
- Szennyezettségi fok 2
- Mérési – lökőfeszültség 2500 V
- A golyónyomás-vizsgálat hőmérséklete 100 °C

Az elektromágneses összeférhetőség (zavarkibocsátás) vizsgálata a mérési feszültség és mérési áramerősség mellett történik.

Elektromos bekötés

A villanyszerelési munkákat csak szakképzett villanyszerelő végezheti el! Ennek során be kell tartani az IEC 60364-7-701 (VDE 0100 701. rész szerinti) előírásait, valamint minden nemzeti és helyi előírást.
Csak vízálló, kör keresztmetszetű 6,0 - 8,5mm külső átmérőjű kábelt szabad használni.

Felszerelés

Az Hálózati kapcsoló és a elektronika közötti vezeték számára egy üres cső szükséges, lásd I. kihajtható oldal.

A falat vakolja készre, és csempézze be a nyersfalazat védőjéig.

Kezelés

A tisztítási üzemmód bekapcsolás, lásd a 3. kihajtható oldalt.

3 - 9l

Öblítőmennyiség beállítása, lásd a 3. kihajtható oldalt.

1-7

A program beállítása, lásd a 4 kihajtható oldalt.

- *F: Tisztítási üzemmód: a vízfolyás rövid ideig leállítható.
- *G: Az automatikus öblítés időköze, a használattól függ.
- *H: Az automatikus öblítés időköze, a használattól függ.
- *J: Előöblítés: 2 másodperccel az objektum észlelését követően öblítés történik. WC esetén: 3 l, vizelde esetén: 1–2 l.
- *K: Öblítés folyamatos érzékelés esetén. WC: 60 percenként (max. 3×), vizelde: 2 percenként (max. 14×).
- *L: Érzékelési terület.

1-3

Köztesöblítés, lásd a 4 kihajtható oldalt.

A beállító üzemmód aktiválása

Szakítsa meg az elektronikán a feszültségellátást és 10 másodperc után kapcsolja vissza.

A beállítási móduszban az érzékelőben az ellenőrzőlámpa világít, amikor a szerelvényhez történő közelítés során eléri az érzékelési területet.

A beállítási módusz 3 perc után automatikusan befejeződik.

Karbantartás

- Zárja el a vízellátást.
- Kapcsolja ki a feszültségellátást.
- Ellenőrizze, tisztítsa meg és esetleg cserélje ki az összes alkatrészt.

Szervomotor kalibrálása

Figyelem: A szervomotort az öblítőtartályon kívül kell kalibrálni!

Ápolás

A szerelvény tisztítására vonatkozó útmutatást a mellékelt ápolási utasítás tartalmazza.

Ártalmatlanításra vonatkozó utasítások

Az ezen jelzéssel ellátott készülékek nem helyezhetők a háztartási hulladékba, hanem az adott országban érvényes előírások szerint szelektálva kell gyűjteni őket.

Speciális tartozék - Az infravörös távirányító (Rendelési sz. 36 407) segítségével a gyári beállítások módosíthatók és a különleges funkciók aktiválhatók, deaktiválhatók és beállíthatók. A távirányítóról az aktuális műszaki termékinformáció a **www.grohe.com/tpi/remote-control** honlapról tölthető le.

Hiba /Ok/ Elhárítás

Hiba	Ok	Elhárítás
Az elektronika LED-je a kalibrálás után folyamatosan villog	• Akadály a kalibrálás során • Szervomotor hibás	- Végezze el újra a kalibrálást, közben gondoskodjon arról, hogy a szervomotor állítási tartományában ne legyen akadály - Szervomotor cseréje
Nincs öblítés	• Nincs feszültség (az elektronika LED-je nem villog) • Elektronika meghibásodott (a LED nem villog, vagy folyamatosan világít) • Szervomotor hibás • A dugaszolócsatlakozó nem érintkezik • A szenzorok észlelési területe túl kicsire lett állítva • A szervomotor és az elektronika nem lett egymáshoz illesztve • A vízellátás megszakadt	- Kapcsolja be az áramellátást vagy cserélje ki a Hálózati kapcsolót - Elektronika cseréje - Szervomotor cseréje - Nyomja össze a dugaszolócsatlakozót - Növelje az érzékelési távolságot a távirányítóval (különleges tartozék, rendelési sz.: 36 407) - Szervomotor kalibrálása - Nyissa ki az öblítőtartály sarokszelepét
A víz megszakítás nélkül folyik	• Nem zár el a kifolyószelep	- Az ürítőszelep karbantartásához vagy cseréjéhez lásd a hozzá tartozó műszaki termékismertetőt. - Szervomotor kalibrálása
Nem kívánt öblítés	• A szenzorok érzékelési területe túl nagyra lett állítva	- Egy szemben lévő tárgyat észlelt. Csökkentse az érzékelési távolságot a távirányítóval (különleges tartozék 36 407)
Az öblítési mennyiség túl kevés	• Szervomotor hibás vagy nincs kalibrálva (Nem forog teljesen) • Túl magas a maradék vízszint az öblítőtartályban • Túl csekély a vízmennyiség az öblítőtartályban	- Cserélje ki a szervomotort vagy kalibrálja be - Tolja le a maradékvíz-tolattyút az ürítőszelepen - Csavarja feljebb a töltőszelep úszóját
Az automatikus öblítés nem működik	• Biztonsági lekapcsolás aktív • A környezeti feltételek nem megfelelőek	- Objektum eltávolítása - A környezeti feltételek ellenőrzése távirányítóval (opcionális tartozék, megrendelési sz.: 36 407) tesztüzemben, maximális hatótávolság esetén, a LED-nek nem szabad világítania.

P

Informações de segurança

Evitar o perigo causado por cabos de ligação ao fonte chaveada externo danificados. No caso de danos, o cabo de ligação ao fonte chaveada externo terá de ser substituído pelo fabricante ou pelo respectivo serviço a clientes, ou por pessoas com qualificações idênticas.

- A instalação apenas pode ser efectuada em compartimentos anticongelantes.
- A fonte chaveada destina-se exclusivamente ao uso em compartimentos fechados.
- O cabo de ligação de 230 V não deve ser conduzido para a cisterna e o fonte chaveada não deve ser montado no interior da cisterna.
- A tensão de alimentação deve poder ser ligada e desligada em separado.
- Utilizar **apenas peças sobresselentes e acessórios originais**. A utilização de outras peças leva à anulação da garantia, bem como da identificação CE e pode provocar ferimentos.

Este aparelho pode ser utilizado por **crianças** a partir dos 8 anos e acima, assim como por pessoas com capacidades físicas, sensoriais ou mentais reduzidas ou falta de experiência e de conhecimentos, sob vigilância ou se tiverem sido instruídas relativamente à utilização do aparelho e dos perigos resultantes da mesma. **As crianças não** não devem brincar com o aparelho. A limpeza e a **manutenção do utilizador não** devem ser executadas por **crianças** sem vigilância.

Dados técnicos

- Alimentação de corrente eléctrica: 100-240 V AC 50-60 Hz/ 6,75 V DC
- Potência: 4 WTempo mínimo de permanência:5 s (regulável de 2 - 10 s)
- Tempo de inactividade após a descarga: 5 s
- Campo de detecção segundo o Novoflex Zebra XL Grey Card, lado cinzento, 8 x 10”, formato oblongo: 75cm
- Tipo de protecção
  - Fluxómetro IP 59
  - Fonte chaveada IP 54

Dados de teste eléctricos

- Classe de software A
- Grau de sujidade 2
- Tensão transitória de dimensionamento 2500 V
- Temperatura do ensaio de Brinell 100 °C

O teste de compatibilidade electromagnética (teste de interferências) foi efectuado com a tensão de dimensionamento e a corrente de dimensionamento.

Instalação eléctrica

A instalação eléctrica só poderá ser realizada por um electricista especializado! Deverão ser respeitadas as normas de acordo com a IEC 60364-7-701 (corresp. à VDE 0100 Parte 701), bem como todas as normas nacionais e locais em vigor!

Só poderá ser utilizado cabo cilíndrico de 6,0 a 8,5mm de diâmetro externo.

Instalação

Para o circuito entre o fonte chaveada e o dispositivo electrónico é necessário um tubo vazio.

Acabar de rebocar a parede e colocar azulejos até à tampa protectora da instalação.

Manuseamento,

Ativar o modo de limpeza,
ver página desdobrável 3.

Ajuste do volume de descarga,
ver página desdobrável 3.

1-7

Ajustar programa, ver página desdobrável 4.

*F: Modo de limpeza: O caudal de água pode ser bloqueado temporariamente.

*G: Intervalo da descarga automática, independentemente da utilização.

*H: Intervalo da descarga automática, dependente da utilização.

*J: Pré-descarga: efetua-se uma descarga 2 Seg. após a deteção prolongada do objeto. Sanita: 3 l, Urinol: 1 - 2 l.

*K: Descarga durante a deteção contínua. Sanita: a cada 60 min. (máx. 3x), Urinol: a cada 2 min. (máx. 14x).

*L: campo de deteção.

1-3

Descarga intermédia,
ver página desdobrável 4.

Activar o modo de ajuste

Interromper a alimentação de corrente eléctrica na electrónica e após 10 s reestabelecer a mesma.

No modo de ajuste a luz de controlo do sensor acende caso durante a aproximação da torneira seja alcançado o campo de detecção.

O modo de ajuste termina automaticamente após 3 minutos.

Manutenção

- Fechar o abastecimento de água
- Desligar a alimentação de corrente
- Verificar, limpar e, se necessário, substituir todas as peças.

Calibrar o servomotor

Atenção: O servomotor deve ser calibrado fora da cisterna!

Conservação

As indicações relativas à conservação desta torneira devem ser consultadas nas instruções de conservação fornecidas juntamente.

Indicações de disposição final

Os aparelhos com esta identificação não devem ser colocados no lixo doméstico, mas sim eliminados separadamente de acordo com as respetivas normas do país.

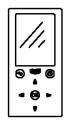

Acessórios especiais - Com o controlo remoto por infra-vermelhos (nº. de enc.: 36 407) podem ser alteradas as regulações de origem; além disso podem ser activadas, desactivadas e reguladas as funções especiais. A informação técnica de produto actual referente ao controlo remoto pode ser descarregada na página de internet **www.grohe.com/tpi/remote-control**.

Avaria/Causa/Solução

Avaria	Causa	Solução
O LED do dispositivo electrónico pisca permanentemente após a calibragem	• Obstáculo ao calibrar	- Efectuar de novo a calibragem; assegurar de que não se encontra nenhum obstáculo nos limites de regulação do servomotor
	• Servomotor com defeito	- Substituir o servomotor

Avaria	Causa	Solução
Sem descarga	• Não há corrente eléctrica (o LED do dispositivo electrónico não pisca) • Dispositivo electrónico avariado (o LED não pisca ou está aceso sem piscar) • Servomotor com defeito • Ficha sem contacto • O campo de detecção do sensor é muito reduzido • O servomotor e o dispositivo electrónico não estão regulados entre si • Foi interrompido o abastecimento de água	- Ligar a alimentação de corrente eléctrica ou substituir o fonte chaveada - Substituir o dispositivo electrónico - Substituir o servomotor - Unir a ficha de ligação - Aumentar o campo de detecção com o controlo remoto (acessório especial 36 407) - Calibrar o servomotor - Abrir as válvulas de segurança na cisterna
A água corre ininterruptamente	• A válvula de descarga não fecha	- Efectuar a manutenção do escoamento ou substitui-lo, ver a informação técnica sobre os produtos referente à cisterna - Calibrar o servomotor
Descarga indevida	• O campo de detecção do sensor é muito grande	- O sensor capta um objecto localizado do outro lado. Reduzir o âmbito de detecção com o controlo remoto (acessório especial 36 407)
Muito pouco volume de descarga	• Servomotor defeituoso ou não calibrado (a rotação não se realiza completamente) • Caudal de água restante na cisterna demasiado elevado • Quantidade de água no interior da cisterna demasiado reduzida	- Substituir ou calibrar o servomotor - Deslocar o caudal de água restante no escoamento para baixo - Rodar o flutuador da válvula de enchimento para cima
A descarga automática não funciona	• Corte de segurança ativo • Condições ambientais não adequadas	- Remover objeto - Verificar as condições ambientais com o telecomando (acessório especial, n.º de encomenda: 36 407) no modo de teste no alcance máximo, o LED não deve acender.

TR

Güvenlik bilgileri

Hasarlı voltaj besleme kablosu sebebiyle oluşabilecek tehlikelerden kaçının. Herhangi bir hasar oluşumu durumunda gerilim besleme kablosu, üretici veya müşteri hizmetleri veya denginde kalifiye bir eleman tarafından değiştirilmelidir.

- Montaj ancak donmaya karşı emniyetli odalarda yapılabilir.
- Şalter adaptörü sadece kapalı mekanlardaki kullanım için tasarlanmıştır.
- 230V bağlantı kablosu durulama haznesine sokulmamalı ve anahtarlı adaptör durulama haznesine monte edilmemelidir.
- Voltaj beslemesi ayrı olarak ayarlanabilmelidir.
- **Sadece orijinal Grohe yedek parçalarını ve aksesuarlarını** kullanın. Diğer parçaların kullanımı garanti hakkının ortadan kalkmasına, CE işaretinin geçerliliğini kaybetmesine ve yaralanmalara neden olur.

Bu cihaz 8 yaş ve üzeri **çocuklar** ve fiziksel, duyusal veya ruhsal becerileri kısıtlı ya da deneyimi ve bilgisi yetersiz olan kişiler tarafından sadece gözetim altında veya cihazın güvenli bir şekilde kullanımı hakkında bilgilendirilmiş ve kullanım sonucu ortaya çıkabilecek tehlikeleri anlamış olmaları şartıyla kullanılabilir. **Çocuklar** cihazla **oynamamalıdır**. Temizlik ve **kullanıcı tarafından yapılan bakım** çalışmaları, gözetim altında olmadıkları sürece **çocuklar** tarafından **yapılmamalıdır**.

Teknik Veriler

- Elektrik girişi: 100-240 V AC 50-60 Hz/6,75 V DC
- Güç: 4 W
- Minimum gecikme süresi: 5 s
  (2 - 10 s ayarlanabilir)
- Bir yıkama sonrasında bloke süresi: 5 s
- Novoflex Zebra XL Grey Card algı sahası, gri taraf, 8 x 10”, en formatı: 75cm
- Koruma türü
  - Batarya IP 59
  - Anahtarlı adaptör IP 54

Elektrik Kontrol Verileri

- Yazılım sınıfı A
- Kirlenme derecesi 2
- Darbe gerilimi ölçümü 2500 V
- Bilye baskı kontrolü sıcaklığı 100 °C

Elektromanyetik uygunluğun (parazit yollayarak sınama) sınanması ölçüm gerilimi ve ölçüm akımı ile yapılır.

Elektrik bağlantıları

Elektrik tesisatı, sadece ehliyetli bir elektrik teknisyeni tarafından yapılmalıdır! Bununla birlikte (VDE 0100 Bölüm 701 uyarınca) IEC 60364-7-701 yönergelerine ve tüm ulusal ve yerel yönergelere dikkat edilmelidir.

Sadece suya dayanıklı, 6,0-8,5mm dış çapa sahip yuvarlak kablo kullanılabilir.

Montaj

Anahtarlı adaptör ve Elektronik arasındaki bağlantı için boş bir boru gereklidir.

Duvarın sıva işlerini bitirin ve ön montaj korumasına kadar fayans döşeyin.

Kullanım

Temizleme modunun etkinleştirilmesi, bkz. Katlanır sayfa 3.

Durulama miktarı ayarı, bkz. Katlanır sayfa 3.

1-7

Programın ayarlanması, bkz. Katlanır sayfa 4.

*F: Temizleme modu: Su akışı kısa bir süre için kesilebilir.

*G: Otomatik durulama aralığı, kullanıma bağlı değil.

*H: Otomatik durulama aralığı, kullanıma bağlı.

*J: Ön durulama: Nesnenin algılanmasından 2 saniye sonra durulama gerçekleşir. Klozet: 3 l, Pisuar: 1 - 2 l.

*K: Sürekli algılamada durulama. Klozet: 60 dakikada bir (maks. 3x), Pisuar: 2 dakikada bir (maks. 14x).

*L: Algı sahası.

1-3

Ara durulama, bkz. Katlanır sayfa 4.

Ayar modunu aktive edin

Elektronikteki gerilim beslemesini kesin ve 10 s sonra tekrar başlatın.

Ayar modunda, bataryaya yaklaşılırken algı sahasına girilmişse, sensör sistemindeki kontrol lambası yanar.

Ayar modu, 3 dakika sonra otomatik olarak sona erer.

Bakım

- Su girişini kapatın
- Gerilim beslemesini kapatın
- Tüm parçaları kontrol edin, temizleyin, gerekirse değiştirin.

Servomotorun kalibrasyonu

Dikkat: Servomotor durulama haznesinin dışında kalibre edilmelidir!

Bakım

Bu bataryanın bakımı ile ilgili gerekli açıklamalar için lütfen birlikte verilen bakım talimatına başvurunuz.

İmha uyarıları

Bu işaretle sınıflandırılmış cihazlar ev çöpüne atılmamalıdır, yerel kural ve kanunlara uygun olarak ayrı bir şekilde imha edilmelidir.

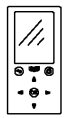

Acessórios especiais - Com o controlo remoto por infra-vermelhos (nº. de enc.: 36 407) podem ser alteradas as regulações de origem; além disso podem ser activadas, desactivadas e reguladas as funções especiais. A informação técnica de produto actual referente ao controlo remoto pode ser descarregada na página de internet **www.grohe.com/tpi/remote-control**.

Arıza / Neden / Çözümü

Arıza	Nedeni	Çözümü
Elektronikteki LED kalibrasyondan sonra sürekli yanıp sönüyor	• Kalibrasyonda engel	- Kalibrasyonu yeniden tekrarlayın, bu sırada servomotorun ayar sahasında engellerin oluşmamasına dikkat edin, bkz. servomotor kalibrasyonu
	• Servomotor bozuk	- Servomotorun değiştirilmesi
Yıkama yapılmıyor	• Gerilim yok (Elektronikteki LED yanıp sönmüyor)	- Elektrik beslemesini açın veya anahtarlı adaptörü değiştirin
	• Elektronik bozuk (LED yanıp sönmüyor veya sürekli yanıyor)	- Elektroniği değiştirin
	• Servomotor bozuk	- Servomotorun değiştirilmesi
	• Priz bağlantısı temas etmiyor	- Priz bağlantısını birleştirin
	• Sensör sisteminin algı sahası fazla küçük ayarlanmış	- Algılama sahasını uzaktan kumanda (özel aksesuar, 36 407) büyütün
	• Servomotor ve elektronik birbiriyle eşleştirilmemiş	- Servomotorun kalibrasyonu
	• Su girişi kapalı	- Durulama haznesindeki izole valfini açın

Arıza	Nedeni	Çözümü
Su sürekli akıyor	• Boşaltma valfi kapanmıyor	- Boşaltma valfinin bakımını yapın veya değiştirin, bkz. yıkama haznesinin teknik ürün bilgisi. - Servomotorun kalibrasyonu
İstenmediği halde yıkama yapılıyor	• Sensör sisteminin algı sahası fazla büyük ayarlanmış	- Karşıdaki bir obje algılanıyor. Algı sahasını uzaktan kumanda (özel aksesuar 36 407) küçültün
Yıkama miktarı az	• Servomotor arızalı veya kalibre edilmemiş (dönüş tam olarak yapılmıyor) • Durulama haznesindeki artık su miktarı fazla • Durulama haznesindeki su miktarı az	- Servomotoru değiştirin veya kalibre edin - Boşaltma valfindeki artık su valfini aşağıya itin - Dolum valfinin şamandırasını yukarı çevirin
Otomatik durulama çalışmıyor	• Emniyet kapama etkin • Ortam koşulları uygun değil	- Nesneyi kaldırın - Uzaktan kumanda (özel aksesuar, sipariş no.: 36 407) ile ortam koşullarını maksimum aralıkta test modunda kontrol edin, LED yanmamalıdır.

SK

Bezpečnostné informácie

Zabráňte nebezpečenstvu úrazu spôsobenému poškodeným káblom napájacieho sieťového napätia. Poškodený kábel napájacieho sieťového napätia sa musí nechať opraviť prostredníctvom výrobcu, servisnej služby výrobcu alebo u kvalifikovaného odborníka.

- Inštalácia sa môže uskutočňovať iba v miestnostiach chránených proti mrazu.
- Spínací sieťový zdroj je učený len na použitie v uzavretých miestnostiach.
- 230 V pripojovací kábel sa nesmie viesť cez splachovaciu nádržku a spínací sieťový zdroj sa nesmie namontovať do splachovacej nádržky.
- Napájacie napätie sa musí dať zapnúť a vypnúť samostatne.
- Používajte **len originálne náhradné diely a príslušenstvo**. V prípade použitia iných dielov zaniká platnosť záruky a CE-certifikácie, okrem toho hrozí nebezpečenstvo úrazu.

Tento prístroj môžu používať **deti** od 8 rokov, ako aj osoby so zníženými fyzickými, zmyslovými alebo duševnými schopnosťami, alebo s nedostatkom skúseností a znalostí, ak sú pod dohľadom alebo boli poučené o bezpečnom používaní prístroja a z toho vyplývajúcich rizikách. **Deti** sa s týmto prístrojom nesmú hrať. Čistenie a **používateľskú údržbu nesmú** vykonávať **deti** bez dohľadu inej osoby.

Technické údaje

- Napájacie napätie: 100-240 V AC 50-60 Hz/6,75 V DC
- Výkon: 4 W
- Minimálna doba oneskorenia: (nastaviteľná od 2 - 10 s) 5 s
- Doba odstavenia po jednom spláchnutí: 5 s
- Prijímací dosah s kartou Novoflex Zebra XL Grey Card, šedá strana, 8 x 10”, priečny formát: 75cm
- Druh el. ochrany
  - Armatúra IP 59
  - Spínací sieťový zdroj IP 54

Elektrické kontrolné údaje

- Trieda softvéru A
- Stupeň znečistenia 2
- Zaťažovacie rázové napätie 2500 V
- Teplota pri skúške tvrdosti vtlačovaním 100 °C

Skúška elektromagnetickej kompatibility (skúška vysielania rušivých signálov) bola vykonaná pri menovitom napätí a pri menovitom prúde.

Elektrická inštalácia

Elektrickú inštaláciu smie zapojiť len kvalifikovaný elektroinštalatér! Pritom sa musia dodržovať predpisy IEC 60364-7-701 (podľa normy VDE 0100, časť 701), ako i všetky platné národné predpisy a normy pre elektrickú inštaláciu!

Pre elektroinštaláciu sa smie použiť len kábel s izoláciou proti vode, s kruhovým prierezom a s vonkajším priemerom 6,0 až 8,5mm.

Inštalácia

Pre vedenie medzi spínací sieťový zdrojom a elektronikou sa musí použiť ochranná trubka.

Načisto omietnutú stenu obložte obkladačkami až po kryt hrubej montáže.

Obsluha

Aktivovanie režimu čistenia,
pozri skladaciu stranu 3.

Nastavenie množstva splachovacej vody,
pozri skladaciu stranu 3.

1-7

Nastavenie programu, pozri skladaciu stranu 4.

*F: Režim čistenia: Vytekanie vody môže byť na krátky čas zastavený.

*G: Interval automatického splachovania, nezávisle od použitia.

*H: Interval automatického vyplachovania, v závislosti od použitia.

*J: Predvyplachovanie: 2 sek. po zaregistrovaní objektu bude spustené splachovanie. WC: 3 l, pisoár: 1 - 2 l.

*K: Splachovanie pri trvalom registrovaní. WC: každých 60 min. (max. 3x), pisoár: každé 2 min. (max. 14x).

*L: Prijímací dosah.

1-3

Medzisplachovanie,
pozri skladaciu stranu 4.

Aktivovanie režimu nastavovania

Odpojte napájacie napätie od elektroniky a po uplynutí 10 s ho znovu zapojte.

V režime nastavovania sa rozsvieti kontrolka senzoriky, ak sa pri priblížení k armatúre dosiahne prijímací dosah.

Režim nastavovania sa automaticky ukončí po uplynutí 3 minút.

Údržba

- Uzavrite prívod vody
- Vypnite napájacie napätie
- Všetky diely skontrolujte, vyčistite a podľa potreby vymeňte.

Kalibrácia servomotora

Pozor: Servomotor sa musí kalibrovať mimo splachovacej nádržky!

Ošetrovanie

Pokyny na ošetrovanie tejto armatúry sú uvedené v priloženom návode na údržbu.

Upozornenie k likvidácii odpadu

Prístroje s týmto označením nepatria do domáceho odpadu, tieto sa musia v zmysle ekologických predpisov príslušnej krajiny odovzdať do triedeného zberu odpadu

Zvláštne príslušenstvo - Pomocou diaľkového ovládania (obj. č. 36 407) je možné meniť základné nastavenia z výroby a aktivovať, deaktivovať a nastavovať zvláštne funkcie. Aktuálne Technické informácie o výrobku - diaľkové ovládanie - si môžete stiahnuť z internetu **www.grohe.com/tpi/remote-control**.

Závada / príčina / odstránenie

Závada	Príčina	Odstránenie
Po kalibrácii stále bliká LED v elektronike	• Prekážka pri kalibrácii	- Kalibráciu opakujte znova a pritom zaistite, aby v rozsahu nastavovania servomotora nebola žiadna prekážka
	• Vadný servomotor	- Vymeňte servomotor
Nefunguje splachovanie	• Systém je bez el. napätia (nebliká LED v elektronike)	- Zapnite napájacie sieťové napätie alebo vymeňte spínací sieťový zdroj
	• Vadná elektronika (LED nebliká alebo trvale svieti)	- Vymeňte elektroniku
	• Vadný servomotor	- Vymeňte servomotor
	• Zásuvný konektor nemá kontakt	- Spojte zásuvný konektor
	• Prijímací dosah senzoriky je nastavený na príliš malú vzdialenosť	- Pomocou diaľkového ovládania zvýšte prijímací dosah (Zvláštne príslušenstvo 36 407)
	• Nebola vykonaná vzájomná kalibrácia servomotora a elektroniky	- Vykonajte kalibráciu servomotora
	• Prerušený prívod vody	- Otvorte preduzáver v splachovacej nádržke
Voda nepretržite vyteká	• Neuzatvára sa vypúšťací ventil	- Opravte alebo vymeňte vypúšťací ventil, pozri Technické informácie splachovacej nádržky
		- Vykonajte kalibráciu servomotora
Samovoľné splachovanie	• Prijímací dosah senzoriky je nastavený na príliš veľkú vzdialenosť	- Snímaný je protiľahlý objekt. Pomocou diaľkového ovládania zredukujte prijímací dosah (Zvláštne príslušenstvo 36 407)

Závada	Príčina	Odstránenie
Príliš malé množstvo splachovacej vody	• Vadný alebo nekalibrovaný servomotor (otáčanie neprebieha kompletne) • Príliš veľké množstvo zostatkovej vody v splachovacej nádržke • Príliš malé množstvo vody v splachovacej nádržke	- Vymeňte servomotor alebo vykonajte kalibráciu - Posuvný uzáver zostatkovej vody na vypúšťacom ventile posuňte smerom dolu - Plavák plniaceho ventilu vyskrutkujte ešte vyššie smerom hore
Automatické vyplachovanie nefunguje	• Bezpečnostné vypnutie je aktivované • Nevhodné okolité podmienky	- Odstráňte predmet - Skontrolujte okolité podmienky pomocou diaľkového ovládania (špeciálne príslušenstvo, obj. č. 36 407) v testovacom režime pri max. dosahu, LED nesmie svietiť.

SLO

Varnostne informacije

Poškodovani napajalni kabli so lahko nevarni. Če je napajalni kabel poškodovan, ga sme zamenjati le proizvajalec, njegova servisna služba ali enako usposobljena oseba.

- Namestitev je dovoljeno izvesti le v prostorih, zaščitenih pred zmrzaljo.
- Stikalni napajalnik je primeren izključno za uporabo v zaprtih prostorih.
- 230 V priključni kabel ne sme biti speljan skozi straniščni kotliček, prav tako v kotličku ne sme biti montiran stikalni napajalnik.
- Dovod električne energije mora imeti ločeno stikalo.
- Uporabljajte samo **originalne nadomestne dele in dodatno opremo.** Uporaba drugih delov povzroči neveljavnost garancije in znaka CE ter lahko povzroči telesne poškodbe.

To napravo lahko uporabljajo **otroci** od 8 leta starosti naprej ter osebe z zmanjšanimi fizičnimi, senzoričnimi ali mentalnimi sposobnostmi ali pomanjkanjem izkušenj in znanja, če so pod nadzorom ali so bili poučene o varni uporabi naprave ter možnih nevarnostih. **Otroci** se **ne smejo** igrati z napravo. Čiščenjo in **vzdrževanje s strani uporabnika ne smejo** izvajati **otroci** brez nadzora.

Tehnični podatki

- Napajanje: 100-240 V AC 50-60 Hz/6,75 V DC
- Moč: 4 W
- Najkrajši čas uporabe: 5 s
  (nastavljivo od 2 do 10 s)
- Zaporni čas po splakovanju: 5 s
- Območje zajemanja po Novoflex Zebra XL Grey Card, siva karta, 8x10", vodoravno: 75cm
- Tip zaščite
  - Armatura IP 59
  - Stikalni napajalnik IP 54

Električne karakteristike

- Razred programske opreme A
- Stopnja onesnaženosti 2
- Izračun udarne napetosti 2500 V
- Temperatura preizkusa tlaka krogle 100 °C

Preskus elektromagnetne skladnosti (emisije motenj) se izvaja pri nazivni napetosti in nazivnem električnem toku.

Elektroinštalacija

Elektroinštalacijo sme izvesti samo elektroinštalater! Pri tem je treba upoštevati predpise IEC 60364-7-701 (v skladu z VDE 0100, delom 701) ter tudi nacionalne in lokalne predpise!

Uporablja se lahko samo vodoodporen okrogel kabel s presekom od 6,0 do 8,5mm.

Namestitev

Napeljavi med stikalni napajalnikom in elektroniko je namenjena prazna cev.

Steno omečite in jo zaščitite s stensko oblogo.

Uporaba

Aktivirajte način »čiščenje«, glejte zložljivo stran 3.

Nastavitev količine izplakovanja, glejte zložljivo stran 3.

1-7

Nastavitev programa, glejte zložljivo stran 4.

*F: Način čiščenja: Vodni pretok lahko za kratek čas zaprete.

*G: Interval samodejnega izplakovanja, odvisno od uporabe.

*H: Interval samodejnega izplakovanja, odvisno od uporabe.

*J: Predizplakovanje: 2. sek po zaznavanju predmeta pride do izplakovanja. WC: 3 l, pisoar: 1 - 2 l.

*K: Izplakovanje pri neprekinjenem zaznavanju. WC: vsakih 60 min. (največ 3x), pisoar: vsaki 2 minuti (največ 14x).

*L: Območje zaznavanja.

1-3

Vmesno izplakovanje, glejte zložljivo stran 4.

Vklop nastavitvenega načina

Prekinite napetostno napajanje na elektroniki in jo po 10 sekundah ponovno vzpostavite,.

Ko se približate območju zaznavanja armature, posveti v nastavitvenem načinu opozorilna lučka na senzorjih.

Nastavitveni način se po 3 minutah samodejno konča.

Servisiranje

- Zaprite dotok vode
- Izklopite napajanje
- Preglejte in očistite vse dele ter jih po potrebi zamenjajte.

Kalibracija servomotorja

Pozor: Servomotor morate kalibrirati izven straniščnega kotlička!

Vzdrževanje

Navodila za vzdrževanje te armature najdete v priloženih navodilih za vzdrževanje.

Navodila za odstranjevanje odpadkov

Naprave s to oznako ne spadajo med gospodinjske odpadke. Namesto tega jih morate odstraniti ločeno in skladno z državnimi predpisi.

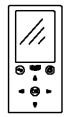

Dodatna oprema - Z infrardečim daljinskim upravljalnikom (št. izd.: 36 407) je mogoče spremeniti tovarniške nastavitve in vključiti, izključiti ter nastaviti posebne funkcije. Aktualne tehnične podatke o daljinskem upravljalniku lahko snamete na spletni strani **www.grohe.com/tpi/remote-control**.

Motnja / Vzrok / Odprava motnje

Motnja	Vzrok	Odprava motnje
LED na elektroniki po kalibraciji neprenehoma utripa	• Ovira pri kalibraciji • Pokvarjen servomotor	- Ponovno opravite kalibracijo in pri tem zagotovite, da v območju nastavljanja servomotorja ni nobenih ovir - Zamenjajte servomotor
Ni splakovanja	• Ni napajanja (LED na elektroniki ne utripa) • Napaka na elektroniki (LED ne utripa ali nepretrgano sveti) • Pokvarjen servomotor • Priklop nima stika • Območje zaznavanja senzorike je preozko nastavljeno • Servomotor in elektronika med seboj nista usklajena • Prekinjen dotok vode	- Vklopite napajanje ali zamenjajte stikalni napajalnik - Zamenjajte elektroniko - Zamenjajte servomotor - Povežite priklop - Območje zaznavanja povečajte z daljinskim upravljalnikom (dodatna oprema 36 407) - Kalibrirajte servomotor - Odprite zaporni ventil v straniščnem kotličku
Voda neprenehno teče	• Odvodni ventil se ne zapre	- Popravite ali zamenjajte odvodni ventil, poglejte v tehnično dokumentacijo straniščnega kotlička - Kalibrirajte servomotor
Neželeno splakovanje	• Območje zaznavanja senzorike je nastavljeno preširoko	- Zaznan je nasproti ležeči predmet. Območje zaznavanja zmanjšajte z daljinskim upravljalnikom (dodatna oprema 36 407)
Premajhna količina vode	• Pokvarjen ali nekalibriran servomotor (obrat ni izveden do konca) • Preveč preostale vode v straniščnem kotličku • Premajhna količina vode v straniščnem kotličku	- Zamenjajte ali kalibrirajte servomotor - Preostalo vodo izpustite pri odvodnem ventilu - Zavrtite plovec dotočnega ventila navzgor
Samodejno izplakovanje ne deluje	• Varnostni izklop aktiven • Pogoji okolja niso ustrezni	- Odstranite predmet - Preverite pogoje okolja z daljinskim upravljavcem (posebna oprema, št. artikla: 36 407) v preskusnem načinu pri maks. dosegu, LED-lučka ne sme svetiti.

HR

Sigurnosne napomene

Izbjegnite opasnost od oštećenih kabela za opskrbu naponom.
U slučaju oštećenja kabel za opskrbu naponom mora zamijeniti proizvođač ili ovlašteni servis, odnosno školovani električar.

- Ugradnja se smije izvoditi samo u prostorijama u kojima nema opasnosti od smrzavanja.
- SMPS napajanje se smije koristiti isključivo u zatvorenim prostorima.
- Priključni kabel od 230 V izmjenične struje **ne** smije se provesti kroz vodokotlić i SMPS napajanje **ne** smije biti postavljen u vodokotlić.
- Opskrba naponom mora se moći zasebno isključiti i uključiti.
- Koristite **samo originalne rezervne dijelove i dodatnu opremu**. Uporaba dijelova drugih proizvođača dovodi do gubitka prava iz jamstva i poništavanja oznake CE te može uzrokovati ozljede.

Djeca starija od 8 godina kao i osobe s ograničenim psihičkim, senzornim ili mentalnim sposobnostima ili osobe bez dovoljnog iskustva i znanja smiju se koristiti ovim uređajem ako ih se pritom nadzire ili ako su upućene u sigurnu uporabu uređaja i razumiju opasnosti koje iz toga proizlaze. **Djeca** se **ne** smiju igrati uređajem. Čišćenje i **održavanje koje obavlja korisnik ne** smiju izvoditi **djeca** bez nadzora.

Tehnički podaci

- Opskrba naponom: 100-240 V AC 50-60 Hz/6,75 V DC
- Snaga: 4 W
- Minimalno vrijeme zadržavanja (može se podesiti od 2 - 10 s): 5 s
- Zaporno vrijeme nakon jednog ispiranja: 5 s
- Područje prepoznavanja prema Novoflex Zebra XL Grey Card, siva strana, 8x10", poprečna veličina: 75cm
- Vrsta zaštite
  - Armatura IP 59
  - SMPS napajanje IP 54

Električni ispitni podaci

- Klasa programske opreme A
- Stupanj onečišćenja 2
- Naznačeni udarni napon 2500 V
- Temperatura Brinellovog postupka 100 °C

Ispitivanje elektromagnetske kompatibilnosti (ispitivanje odašiljanja smetnji) provodi se s dimenzioniranim naponom i dimenzioniranom strujom.

Električna instalacija

Električnu instalaciju smije obavljati samo ovlašteni električar! Pritom se potrebno pridržavati propisa prema normi IEC 60364-7-701 (odgovara VDE 0100, dio 701) te svih državnih i lokalnih propisa!

Smije se koristiti samo vodootporni okrugli kabel vanjskog promjera od 6,0 do 8,5mm.

Ugradnja

Za vod između SMPS napajanjea i elektronike potrebna je šuplja cijev.
Ožbukajte zid i postavite pločice do zaštite golog zida.

Rukovanje

Aktiviranje režima čišćenja,
vidi preklopljenu stranu 3.

3 - 9l

Podešavanje količine ispiranja,
vidi preklopljenu stranu 3.

1-7

Podešavanje programa, vidi preklopljenu stranu 4.

- *F: Režim čišćenja: tok vode može se nakratko blokirati.
- *G: Interval automatskog ispiranja, ovisno o korištenju.
- *H: Interval automatskog ispiranja, ovisno o korištenju.
- *J: Predispiranje: 2 s nakon identificiranja objekta izvodi se ispiranje. WC: 3 l, pisoar: 1-2 l.
- *K: Ispiranje pri neprekidnom prepoznavanju. WC: svakih 60 min (maks. 3x), pisoar: svake 2 min (maks. 14x).
- *L: Područje prepoznavanja.

1-3

Međuispiranje,
vidi preklopljenu stranu 4.

Aktivirajte režim podešavanja

Prekinite opskrbu naponom na elektronici i ponovno je uspostavite nakon 10 sekundi.

U režimu podešavanja, kontrolna žaruljica u sustavu senzora armature svijetli, ako prilikom približavanja armaturi uđete u osjetno područje senzora armature.

Režim podešavanja automatski završava nakon 3 minute.

Održavanje

- Zatvorite dovod vode
- Isključite opskrbu naponom
- Pregledajte sve dijelove, očistite ih i po potrebi zamijenite.

Kalibriranje servomotora

Pozor: Servomotor se mora kalibrirati izvan vodokotlića!

Održavanje

Naputke za održavanje ove armature možete pronaći u priloženim uputama o održavanju.

Upute za zbrinjavanje otpada

Uređaji s ovom oznakom ne smiju se bacati u kućni otpad, nego se moraju zbrinuti na odgovarajući, zakonom propisani način.

Dodatna oprema - Pomoću infracrvenog daljinskog upravljača (kataloški br. 36 407) mogu se mijenjati tvorničke postavke te aktivirati, deaktivirati i podešavati posebne funkcije. Aktualne tehničke informacije o daljinskom upravljaču mogu se preuzeti s internetske adrese **www.grohe.com/tpi/remote-control**.

Smetnja / Uzrok / Rješenje

Smetnja	Uzrok	Rješenje
LED žaruljica u elektronici stalno treperi nakon kalibriranja	• Prepreka kod kalibriranja • Servomotor je neispravan	- Ponovite kalibriranje i pritom provjerite da na području podešavanja servomotora nema prepreka - Zamjena servomotora
Nema ispiranja	• Nema napona (LED žaruljica u elektronici ne treperi) • Elektronika je neispravna (LED žaruljica ne treperi ili stalno svijetli) • Servomotor je neispravan • Utična spojnica nema kontakta • Podešeno je premalo osjetno područje sustava senzora • Servomotor i elektronika međusobno nisu sinkronizirani • Prekinut je dovod vode	- Uključite opskrbu naponom ili zamijenite SMPS napajanje - Zamjena elektronike - Zamijenite servomotor - Utaknite utičnu spojnicu - Daljinskim upravljačem povećajte osjetno područje senzora (dodatna oprema 36 407) / aplikacija - Kalibrirajte servomotor - Otvorite predzapor u vodokotliću
Voda neprestano curi	• Ispusni ventil se ne zatvara	- Servisirajte ili zamijenite ispusni ventil, pogledajte tehničke informacije o proizvodu za vodokotlić - Kalibrirajte servomotor
Neželjeno ispiranje	• Podešeno je preveliko osjetno područje sustava senzora	- Senzori registriraju predmet koji se nalazi nasuprot. Daljinskim upravljačem smanjite osjetno područje senzora (dodatna oprema 36 407) / aplikacija
Količina ispiranja je premala	• Servomotor nije ispravan ili nije kalibriran (neće se izvesti potpuno okretanje) • Preostala količina vode u vodokotliću je prevelika • Količina vode u vodokotliću je premala	- Zamijenite ili kalibrirajte servomotor - Gurnite zasun preostale vode na ispusnom ventilu prema dolje - Plovak ventila za punjenje okrenite prema gore
Automatsko ispiranje ne funkcionira	• Sigurnosno isključivanje aktivno • Uvjeti okoline nisu prikladni	- Uklonite predmet - Provjerite uvjete okoline s pomoću daljinskog upravljača (dodatna oprema, kataloški broj: 36 407) u testnom načinu rada i pri maks. dometu, LED-lampica ne smije svijetliti.

BG

Указания за безопасност

Да се избягва опасността от повредени електрозахранващи кабели. Повредените електрозахранващи кабели трябва да бъдат подменяни от производителя или неговата сервизна служба или от също толкова добре квалифицирано лице.

- Монтажът е разрешен само в помещения, защитени от замръзване.
- импулсен захранващ блок е предназначен само за употреба в затворени помещения.
- 230-волтовият съединителен кабел не трябва да се прокарва в казанчето и Превключващ трансформаторът не трябва да се монтира в казанчето.
- Електрозахранването трябва да се включва отделно.
- Използвайте **само оригинални резервни части и принадлежности**. Употребата на други части води до загуба на гаранцията и CE знака за съответствие и може да доведе до наранявания.

Този уред може да бъде ползван от **деца** над 8 години, както и от лица с намалени физически, сетивни или умствени способности или такива без опит и знания, под надзор или ако са инструктирани за безопасна работа с уреда и разбират произтичащите опасности. **Не се разрешава** на **деца** да играят с уреда. Почистването и **техническото обслужване не** трябва да се извършва от **деца** без надзор.

Технически данни

- Електрозахранване: 100-240 V AC 50-60 Hz/6,75 V DC
- консумирана мощност: 4 W
- Минимално времетраене (може да се настрои на 2–10 сек.): 5сек.
- Време на блокиране след изплакване: 5 сек.
- Обхват на възприемане според Novoflex Zebra XL Grey Card, сива страна, 8x10”, напречен формат: 75см

- Защитна степен
  - Арматура IP 59
  - Превключващ трансформатор IP 54

Данни от електрически изпитвания

- Клас на софтуера A
- Степен на замърсяване 2
- номинално импулсно напрежение 2500 V
- Температура при изпитване на удар със съчма 100 °C

Проверката на електромагнитната съвместимост (проверка за излъчването на смущаващи сигнали) е извършена при максимално подавано напрежение и ток.

Електромонтаж

Свързването с електрическата инсталация е разрешено да се извършва само от специалист-електротехник! Трябва да се спазват наредбите IEC 60364-7-701 (съгласно VDE 0100 част 701), както и всички национални и местни разпоредби!
Разрешава се употребата само на водоустойчив кръгъл кабел с външен диаметър от 6,0 до 8,5мм.

Монтаж

За свързването на Превключващ трансформатора към електрониката е необходима празна тръба.

Измажете стената и сложете плочки до монтажната защитна кутия.

Управление

Активиране на режима за почистване, виж страница 3.

настройка на разхода на изплакване, виж страница 3.

1-7

Настройка на програмата, виж страница 4.

*F: Режим за почистване: Потокът на водата може да се спре за кратко време.

*G: Промяна на интервала на автоматичното изплакване, независимо от ползването.

*H: Промяна на интервала на автоматичното изплакване, в зависимост от ползването.

*J: Функция предварително изплакване: 2 сек след регистрирането на обект започва изплакване. Тоалетна чиния: 3 л, писоар: 1 - 2 л.

*K: Изплакване при продължително регистриране на обекта. Тоалетна чиния: на всеки 60 мин (макс. 3 пъти), писоар на всеки 2 мин (макс. 14 пъти).

*L: Обхват на възприемане.

1-3

междинно изплакване, виж страница 4.

Активиране на режима за настройка

Прекъснете електрозахранването на електрониката и го свържете отново след 10 сек.

В режим за настройка контролната лампичка на сензорите свети, при навлизането на потребител в зоната на реагиране на смесителя (или батерията).

Режимът за настройка се прекъсва автоматично след 3 минути.

Техническо обслужване

- Прекъснете подаването на водата
- Изключете електрозахранването
- Проверете всички части, почистете ги, евент. ги сменете.

Калибриране на сервомотора

Внимание: Сервомоторът трябва да се калибрира извън пределите на казанчето!

Поддръжка

Указания за поддръжка на тази арматура можете да намерите в приложените инструкции за поддръжка.

Указания за изхвърляне

Уреди с тези обозначения не принадлежат към битовите отпадъци, а трябва да се отстраняват отделно съгласно наредбите на съответната страна.

Специални части - С помощта на дистанционното управление с инфрачервени лъчи (Кат. № : 36 407) могат да се променят настройките, извършени в завода и да се активират, деактивират и настройват специални функции. Актуалната техническа информация за дистанционното може да бъде изтеглена от интернет на стр. **www.grohe.com/tpi/remote-control**.

Неизправност / Причина / Отстраняване

Неизправност	Причина	Отстраняване
След извършване на калибрирането светодиодната лампичка на електрониката мига постоянно	• Пречка при извършване на калибрирането	- Извършете отново калибрирането, като внимавате да няма пречки в диапазона на регулиране на сервомотора
	• Неизправен сервомотор	- Подменете сервомотора

Неизправност	Причина	Отстраняване
Не се извършва изплакване	• Няма напрежение (светодиодната лампичка на електрониката не мига) • Неизправна електроника (светодиодната лампичка не мига или свети постоянно) • Неизправен сервомотор • Щепселният съединител не прави контакт • Настроеният обхват на възприемане на сензорите е прекалено малък • Сервомоторът и електрониката не са съгласувани помежду си • Прекъснато е подаването на водата	- Включете електрозахранването или подменете Превключващ трансформатора - Подменете електрониката - Подменете сервомотора - Свържете щепселния съединител - Увеличете обхвата на възприемане от дистанционното управление (специални части 36 407) - Калибрирайте сервомотора - Отворете спирателния вентил на казанчето
Водата тече непрекъснато	• Отточният вентил не затваря	- Ремонтирайте или подменете отточния вентил, виж техническата информация за казанчето - Калибрирайте сервомотора
Нежелано изплакване	• Настроеният обхват на възприемане на сензорите е прекалено голям	- Регистрира се обект от противоположната страна. Намалете обхвата на възприемане от дистанционното управление (специални части 36 407)
Разходът на изплакване е прекалено малък	• Сервомоторът е дефектен или не е калибриран (не се извършва пълно въртене) • Количеството на остатъчната вода в казанчето е прекалено голямо • Количеството на водата в казанчето е прекалено малко	- Подменете или калибрирайте сервомотора - Бутнете надолу плъзгача за остатъчната вода на отточния вентил - Завъртете нагоре поплавъка на пълнителния клапан
Функцията автоматично изплакване не работи	• Предпазен прекъсвач активиран • Условията на околната среда не са подходящи	- Отстранете обекта - Проверете условията на околната среда с дистанционното управление (Специални части, Кат. № 36 407) в тестови режим при максимален обхват, светодиодът не трябва да е включен.

EST

Ohutusteave

Vältige katkistest toitekaablitest tulenevat ohtu. Katkise toitekaabli peab tootja või tootja klienditeenindus või piisavat kvalifikatsiooni omav isik välja vahetama.

- Segistit tohib paigaldada ainult külmumiskindlatesse ruumidesse.
- Impulsstoiteplokki tohib kasutada üksnes siseruumides.
- Toitejuhet pingega 230 V ei tohi suunata loputuskasti, samuti ei tohi loputuskasti paigaldada Impulss toiteplokkit.
- Toitepinge peab olema eraldi lülitatav.
- Kasutage **ainult originaalvaruosi ja -lisavarustust**. Muude osade kasutamine võib põhjustada kahjustusi ning garantii ja CE-märgistus kaotavad kehtivuse.

Lapsed alates 8. eluaastast, nagu ka väheste füüsiliste, sensoorsete või vaimsete võimetega või väheste kogemuste ja teadmistega isikud, võivad seda seadet kasutada juhul, kui neid valvatakse või neile õpetatakse seadet turvaliselt kasutama ja nad mõistavad sellega kaasnevaid ohte. **Lapsed ei tohi** seadmega mängida.

Lapsed ei tohi ilma järelevalveta seadet puhastada ega **tehniliselt hooldada**.

Tehnilised andmed

- Toitepinge: 100-240 V AC 50-60 Hz / 6,75 V DC
- Võimsus: 4 W
- Miinimumviiteaeg: 5 s (seadistatav 2–10 s)
- Lukustusaeg pärast loputust: 5 s
- Tööpind – Novoflex Zebra XL Grey Card, hall külg, 8 x 10”, põikformaat: 75cm
- Kaitseklass
  - Armatuur: IP 59
  - Impulss toiteplokk: IP 54

Elektrisüsteemi kontrollandmed

- Tarkvaraklass: A
- Määrdumisaste: 2
- Nimi-impulsspinge: 2500 V
- Temperatuur torustiku läbitavuskatsel: 100 °C

Elektromagneetilist sobivust (elektromagneetiliste häirete test) kontrolliti nimipinge ja nimivooluga.

Elektriinstallatsioon

Elektriinstallatsiooni töid tohib teha ainult kvalifitseeritud elektrimontöör. Seejuures tuleb järgida IEC 60364-7-701 norme (VDE 0100 osa 701 järgi) ning kõiki riiklikke ja kohalikke eeskirju.

Kasutada tohib ainult veekindlat ümarkaablit välise läbimõõduga 6,0 kuni 8,5mm.

Paigaldamine

Impulss toiteplokki ja elektroonika ühendamiseks on vajalik õõnestoru.

Krohvige eelnevalt sein ja plaatige see kuni majakarbi kaitseni.

Kasutamine,

Aktiveerige puhastusrežiim, vt voldiku lk 3.

Loputusvee koguse seadistamine, vt voldiku lk 3.

1-7

Programmi seadistamine, vt voldiku lk 4.

*F: Puhastusrežiim: veevool võib lühiajaliselt peatuda.

*G: Automaatse loputuse intervall, kasutusest olenematu.

*H: Automaatse loputuse intervall, kasutusest olenev.

*J: Eelloputus: 2 sekundit pärast programmi valimist järgneb loputus. WC: 3 l; pissuaar: 1–2 l.

*K: Pikaajaline loputuse töötsoonis viibimine. WC: kogu 60 min (max 3 korda); pissuaar: kogu 2 min (max 14 korda).

*L: Vastuvõtuala.

Vaheloputus, vt voldiku lk 4.

1-3

Seadistusrežiimi aktiveerimine

Katkestage elektroonika toitepinge ja lülitage see 10 s pärast uuesti sisse.

Segisti vastuvõtualale lähenemisel süttib seadistusrežiimis sensoris märgutuli.

Seadistusrežiim lülitub 3 min pärast automaatselt välja.

Tehniline hooldus

- Vee juurdevoolu sulgemine.
- Elektrivarustus väljalülitamine.
- Kontrollige kõiki osi, puhastage need ja vajaduse korral vahetage välja.

Servomootori kalibreerimine

Tähelepanu: servomootorit tuleb kalibreerida väljaspool loputuskasti.

Hooldamine

Segisti hooldusjuhised on kirjas kaasasolevas hooldusjuhendis.

Jäätmekäitlus

Selle tähisega seadmeid **ei tohi** visata olmeprügi hulka, vaid **tuleb** utiliseerida riiklike eeskirjade järgi. Suunake patareid jäätmekäitlusesse riiklike eeskirjade järgi.

Eriosad - Infrapuna-kaugjuhtimispuldiga (tellimisnr 36 407) saab muuta tehaseseadistusi ning aktiveerida, deaktiveerida ja seadistada erifunktsioone. Kaugjuhtimist puudutava uusima tehnilise tooteinfo saab alla laadida aadressilt **www.grohe.com/tpi/remote-control**.

Rike/Põhjus/Lahendus

Rike	Põhjus	Lahendus
Ekektroonika LED vilgub pärast kalibreerimist pidevalt.	• Takistus kalibreerimisel.	- Kalibreerige uuesti ja veenduge seejuures, et servomootori seadistamisalas ei ole takistust.
	• Servomootori rike.	- Servomootori vahetamine.
Loputust ei toimu.	• Pole elektrit (elektoonika LED ei plingi).	- Lülitage elekter sisse või vahetage Impulss toiteplokk välja.
	• Elektoonikarike (LED ei plingi või põleb pidevalt).	- Elektroonika vahetamine.
	• Servomootori rike.	- Servomootori vahetamine.
	• Pistikühenduses pole voolu.	- Ühendage pistikühenduse pooled.
	• Sensori toimeulatus on seadistatud liiga kitsalt.	- Suurendage toimeulatust kaugjuhtimispuldiga (lisaseade 36 407)
	• Servomootor ja elektroonika pole omavahel tasakaalus.	- Kalibreerige servomootor.
	• Veevarustus katkenud.	- Avage loputuskasti kraan.
Vesi voolab katkematult.	• Äravooluklapp ei sulgu.	- Hooldage äravooluklappi või vahetage see välja (vt loputuskasti tehnilist tooteteabelehte).

Rike	Põhjus	Lahendus
		- Servomootori kalibreerimine.
Soovimatu loputus.	• Sensori toimeulatus on seadistatud liiga laialt.	- Seadmega vastamisi asuv objekt on toimeulatuses. Vähendge toimeulatust kaugjuhtimispuldiga (lisaseade 407)
Loputukogus liiga väike.	• Servomootor on katkine või pole kalibreeritud (pööre ei toimu täielikult). • Jääkveekogus loputuskastis on liiga kõrge. • Veekogus loputuskastis on liiga väike.	- Vahetage servomootor välja või kalibreerige. - Nihutage äravooluklapi jääkveesiibrit allapoole. - Keerake täiteklapi ujukit ülespoole.
Automaatne loputus ei tööta	• Automaatne turvasulgur aktiveeritud • Keskkonnatingimused ei ole sobivad	- Eemaldage objekt - Kontrollige keskkonnatingimusi testrežiimis kaugjuhtimispuldist (Eriosad, tellimisnumber 36 407) max töötamisraadiusel, LED ei tohi põleda.

LV

Drošības informācija

Novērsiet draudus, ko varētu radīt bojāts sprieguma padeves kabelis. Ja strāvas padeves kabelis ir bojāts, tas jānomaina ražotājam, tā klientu dienesta pārstāvim vai līdzvērtīgi kvalificētai personai.

- Ierīci drīkst uzstādīt tikai pret salu aizsargātās telpās.
- Barošanas bloku ir paredzēts lietot tikai iekštelpās.
- Skalojamajā kastē nedrīkst ievadīt 230 V pievienošanas kabeli un montēt strāvas pieslēguma daļa.
- Sprieguma padevei jābūt ieslēdzamai atsevišķi.
- Izmantojiet **tikai oriģinālās rezerves daļas un piederumus**. Lietojot citas daļas, garantija un CE marķējums zaudē spēku un rodas savainojumu risks.

Šo ierīci var izmantot **bērni**, kas sasnieguši vismaz 8 gadu vecumu, kā arī personas ar ierobežotām fiziskām, sensorām un garīgām spējām vai nepietiekamu pieredzi un zināšanām, ja viņas tiek uzraudzītas vai ir informētas par drošu ierīces lietošanu un radīto apdraudējumu. **Bērni nedrīkst** spēlēties ar ierīci. **Bērni** bez uzraudzības **nedrīkst** veikt tīrīšanu un **tehnisko apkopi**.

Tehniskie parametri

- Sprieguma padeve: 100-240 V maiņstrāva 50-60 Hz/6,75 V līdzstrāva
- Jauda: 4 W
- Minimālais uzkavēšanās laiks: (2–10 s, iestatāms) 5 s
- Aiztures periods pēc skalošanas: 5 s
- Uztveršanas zona saskaņā ar Novoflex Zebra XL Grey Card, pelēkā puse 8 x 10", šķērsformāts: 75cm
- Aizsardzības veids
  - Armatūra IP 59
  - Strāvas pieslēguma daļa IP 54

Elektriskie kontroles dati

- Programmatūras klase A
- Piesārņojuma pakāpe 2
- Izmērāmais sprieguma impulss 2500 V
- Lodes spiediena kontroles temperatūra 100 °C

Elektromagnētiskās saderības pārbaude (traucējumu apziņošanas pārbaude) tika veikta ar mērāmo spriegumu un mērāmo strāvu.

Elektroinstalācija

Elektroinstalācijas darbus drīkst veikt tikai profesionāls elektroinstalators! Turklāt jāievēro noteikumi saskaņā ar standartu IEC 60364-7-701 (atb. VDE 0100, 701. daļai), kā arī visi valsts un vietējie noteikumi!

Instalācijai var izmantot tikai ūdensdrošu apaļu kabeli ar ārējo diametru no 6,0 līdz 8,5mm.

Uzstādīšana

Vadojumam starp strāvas pieslēguma daļa un elektroniku nepieciešama lokanā caurule.

Pabeidziet sienas apmešanu un noklājiet ar flīzēm līdz karkasa elementu aizsargmateriālam.

Lietošana

Tīrīšanas funkcijas aktivizēšana, skatiet 3 salokāmo pusi.

3 - 9l

Skalošanai nepieciešamā ūdens daudzuma noregulēšana, skatiet 3 salokāmo pusi.

1-7

Programmas iestatīšana, skatiet 4 salokāmo pusi.

*F: Tīrīšanas funkcija: ūdens plūsmu var īslaicīgi bloķēt.

*G: Automātiskās skalošanas intervāls, nav atkarīgs no lietojuma.

*H: Automātiskās skalošanas intervāls, atkarīgs no lietojuma.

*J: Iepriekšējā skalošana: 2 s pēc objekta uztveršanas tiek veikta skalošana. Tualete: 3 l, pisuārs: 1–2 l.

*K: Skalošana, ilgstoši uztverot objektu. Tualete: ik pēc 60 min (maks. 3 reizes), pisuārs: ik pēc 2 min (maks. 14 reizes).

*L: Uztveršanas zona.

1-3

Starpskalošana, skatiet 4 salokāmo pusi

Iestatīšanas režīma aktivizēšana

Pārtrauciet elektronikas elektrības padevi un atkārtoti pieslēdziet pēc 10 sekundēm.

Iestatīšanas režīmā armatūras sensoru sistēmā iedegas kontrollampiņa, kad, tuvojoties armatūrai, sensoru sistēmas uztveršanas zonā tiek reģistrēts objekts.

Iestatīšanas režīma darbība tiks automātiski pārtraukta pēc 3 minūtēm.

Tehniskā apkope

- Noslēdziet aukstā un karstā ūdens padevi.
- Pārtrauciet sprieguma padevi.
- Pārbaudiet visas detaļas, iztīriet tās un nepieciešamības gadījumā nomainiet.

Servomotora kalibrēšana

Uzmanību! Servomotora kalibrēšana jāveic ārpus skalojamās kastes!

Kopšana

Norādījumus par šīs armatūras kopšanu skatiet pievienotajā lietošanas pamācībā.

Utilizācijas norādījumi

Ierīces ar šo apzīmējumu nedrīkst izmest kopā ar saimniecības atkritumiem, tās jāutilizē atsevišķi saskaņā ar valsts īpašajiem nosacījumiem.

Speciālie piederumi - Ar infrasarkano tālvadību (pasūt. nr.: 36 407) iespējams mainīt rūpnīcas iestatījumus kā arī aktivizēt, dezaktivēt un iestatīt īpašās funkcijas. Aktuālo tehnisko informāciju par produktu, kas saistīta ar tālvadību, iespējams lejupielādēt no **www.grohe.com/tpi/remote-control**.

Traucējums/iemesls/novēršana

Traucējums	Iemesls	Novēršana
Elektronikas gaismas diode pēc kalibrēšanas deg visu laiku.	• Traucējums kalibrēšanas laikā. • Servomotors bojāts.	- Veiciet atkārtotu kalibrēšanu, to darot, pārliecinieties, vai servomotora regulēšanas diapazonā nav neviena traucējoša elementa. - Nomainiet servomotoru.
Nenotiek skalošana.	• Nav sprieguma (elektronikā nemirgo gaismas diode). • Bojāta elektronika (gaismas diode nemirgo vai deg nepārtraukti). • Servomotors bojāts. • Spraudsavienotāji nav savienoti. • Iestatīta pārāk maza sensoru sistēmas uztveršanas zona. • Servomotors un elektronika nav savstarpēji izlīdzināti. • Traucēta ūdens pievadīšana.	- Ieslēdziet elektroapgādi vai nomainiet strāvas pieslēguma daļa. - Nomainiet elektroniku. - Nomainiet servomotoru. - Savienojiet spraudsavienotājus. - Palieliniet uztveršanas zonu ar tālvadību (speciālais piederums 36 407) - Kalibrējiet servomotoru. - Atveriet ūdens noslēgu skalojamajā kastē.
Ūdens plūst nepārtraukti.	• Noteces ventilis neaizveras.	- Veiciet noteces ventiļa apkopi vai nomaiņu, skatiet skalojamās kastes tehnisko informāciju par produktu. - Kalibrējiet servomotoru.
Nevēlama skalošana.	• Ir iestatīta pārāk liela sensoru sistēmas uztveršanas zona.	- Tiek uztverts pretī esošs objekts. Samaziniet uztveršanas zonu ar tālvadību (speciālais piederums 36 407)
Pārāk mazs skalojamā ūdens daudzums.	• Bojāts vai nekalibrēts servomotors (griešanos neveic pilnībā). • Pārāk liels atlikušā ūdens daudzums skalojamajā kastē. • Skalojamajā kastē pārāk mazs ūdens daudzums.	- Nomainiet vai kalibrējiet servomotoru. - Nolaidiet atlikušā ūdens aizvaru pie noteces ventiļa uz leju. - Pagrieziet pildīšanas ventiļa pludiņu uz augšu.
Automātiskā skalošana nedarbojas	• Drošības slēdzis aktīvs • Apkārtējie apstākļi nav piemēroti	- Noņemt objektu - Pārbaudiet apkārtējās vides apstākļus ar tālvadības pulti (papildaprīkojums, pasūtījuma nr.: 36 407) testa režīmā maksimālā diapazonā, gaismas diode nedrīkst iedegties.

LT

Informacija apie saugą

Saugokitės pavojaus, kurį kelia pažeisti elektros kabeliai. Pažeistą elektros kabelį turi pakeisti gamintojas arba jo klientų aptarnavimo tarnybos kvalifikuotas personalas.

- Montuoti galima tik šildomose patalpose.
- Impulsinis maitinimo blokas pritaikytas naudoti tik uždarose patalpose.
- 230 V jungiamasis kabelis negali eiti per bakelį, o Impulsinis maitinimo blokas negali būti įrengtas bakelyje.
- Įtampa turi būti atjungiama atskirai.
- Naudokite **tik originalias atsargines ir priedų dalis**. Naudojant kitas dalis, netenkama teisės į garantiją, nebegalioja CE ženklas, be to, galima patirti sužalojimų.

Šį įrenginį gali naudoti **vaikai** nuo 8 metų ir vyresni bei asmenys, kurių fiziniai, sensoriniai arba psichiniai gebėjimai yra riboti arba kuriems stinga patirties ir žinių, jeigu jie yra prižiūrimi arba jeigu jie buvo išmokyti, kaip saugiai naudoti įrenginį, ir supranta su įrenginio naudojimu susijusią riziką. **Vaikams negalima** leisti žaisti su įrenginiu. **Vaikams** be priežiūros draudžiama atlikti valymo ir **naudotojo atliekamus** techninės **priežiūros darbus**.

Techniniai duomenys

- Maitinimo įtampa: 100-240 V AC 50-60 Hz / 6,75 V DC
- Galia: 4 W
- Minimalus uždelsimo laikas (galima nustatyti 2–10 sek.): 5 sek.
- Blokavimo trukmė nuleidus vandenį 5 sek.
- Apskaitos intervalas pagal kortelę „Novoflex Zebra XL Grey Card“, pilka pusė, 8 x 10", skersinis formatas 75cm
- Apsaugos tipas:
  - maišytuvo IP 59
  - Impulsinis maitinimo blokas IP 54

Elektros bandymų duomenys

- Programinės įrangos klasė A
- Užteršimo laipsnis 2
- Vardinė impulsinė įtampa 2 500 V
- Spaudimo rutuliu bandymo temperatūra 100 °C

Elektromagnetinio suderinamumo bandymas (trukdžių skleidimo bandymas) atliktas esant vardinei įtampai ir vardinei srovei.

Elektros instaliacija

Elektros instaliacijos darbus gali atlikti tik atitinkamą kvalifikaciją turintis elektrotechnikos specialistas! Būtina laikytis IEC 60364-7-701 (atitinkamai VDE 0100, 701 dalies), taip pat visų nacionalinių ir vietos taisyklių!

Leidžiama naudoti tik 6,0–8,5mm išorinio skersmens vandeniui atsparų apvalųjį kabelį.

Įrengimas

Laidui tarp Impulsinis maitinimo blokas ir elektronikos reikia tuščiavidurio vamzdžio.

Ištinkuokite sieną ir iškilijuokite ją apdailos plytelėmis iki struktūrinio gaubto apsaugos.

Valdymas

Valymo režimo įjungimas, žr. 3 atlenkiamąjį puslapį.

3 - 9l **Plovimo tėkmės nustatymas,** žr. 3 atlenkiamąjį puslapį.

1-7 **Programos nustatymas,** žr. 4 atlenkiamąjį puslapį.

- *F: valymo režimas. Vandens tėkmė gali būti trumpam išjungta.
- *G: automatinio išplovimo intervalas, nepriklauso nuo naudojimo.
- *H: automatinio išplovimo intervalas, priklauso nuo naudojimo.
- *J: pirminis išplovimas. Išplaunama praėjus 2 s po to, kai aptinkamas objektas. Unitazas: 3 l, pisuaras:1–2 l.
- *K: išplaunama iš naujo aptikus objektą. Unitazas: kas 60 min. (maks. 3 kartus), pisuaras: kas 2 min. (maks. 14 kartų).
- *L: apskaitos intervalas.

1-3 **Tarpinis išplovimas,** žr. 4 atlenkiamąjį puslapį.

Nustatymo režimo aktyvinimas

Atjunkite maitinimo įtampos tiekimą į elektronikos sistemą ir po 10 sek. vėl įjunkite.

Esant įjungtam nustatymo režimui, jutiklių sistemos kontrolinė lemputė įsižiebia, kai maišytuvo registravimo srityje aptinkamas objektas..

Po 3 min. nustatymo režimas automatiškai išjungiamas.

Techninė priežiūra

- Užblokuokite vandens įtėkį.
- Išjunkite maitinimo įtampą.
- Patikrinkite ir nuvalykite visas dalis, jei reikia, jas pakeiskite.

Servovariklio kalibravimas

Dėmesio: servovariklis turi būti kalibruojamas bakelio išorėje!

Priežiūra

Šio maišytuvo priežiūros nurodymai pateikti pridėtoje priežiūros instrukcijoje.

Atliekų šalinimo nurodymai

Šiuo ženklų pažymėtų įrenginių negalima utilizuoti su buitinėmis atliekomis. Juos būtina utilizuoti atskirai, laikantis šalyje galiojančių reikalavimų.

Speciālie piederumi - Ar infrasarkano tālvadību (pasūt. nr.: 36 407) iespējams mainīt rūpnīcas iestatījumus kā arī aktivizēt, dezaktivēt un iestatīt īpašās funkcijas. Aktuālo tehnisko informāciju par produktu, kas saistīta ar tālvadību, iespējams lejupielādēt no **www.grohe.com/tpi/remote-control**.

Gedimas / priežastis / gedimo pašalinimo būdai

Gedimas	Priežastis	Gedimo pašalinimo būdai
Sukalibravus nuolat mirksi elektroninės sistemos šviesos diodas.	• Kliūtis kalibruojant. • Sugedo servovariklis.	- Atlikite kalibravimą iš naujo, patikrinkite, kad servovariklio reguliavimo diapazone nebūtų kliūčių. - Pakeiskite servovariklį.
Neįjungiamas išplovimas.	• Nėra įtampos (nemirksi elektronikos šviesos diodas) • Sugedo elektroninė įranga (šviesos diodas nemirksi arba nuolat šviečia). • Sugedo servovariklis. • Tarp kištukinių jungčių nėra kontakto. • Nustatytas per mažas daviklių sistemos apskaitos intervalas. • Servovariklis ir elektronika nesuderinti tarpusavyje. • Nėra vandens įtėkio.	- Įjunkite maitinimo įtampą arba pakeiskite Impulsinis maitinimo blokas. - Pakeiskite elektroniką. - Pakeiskite servovariklį. - Sujunkite kištukines jungtis. - Nuotolinio valdymo pultu (specialus priedas Nr. 36 407) / programą padidinkite intervalą. - Sukalibruokite servovariklį. - Bakelyje atsukite pirminę sklendę.
Nuolat bėga vanduo.	• Neužsidaro išleidimo vožtuvas.	- Atlikite išleidimo vožtuvo techninę priežiūrą arba jį pakeiskite, žr. techninę gaminio informaciją apie bakelį. - Sukalibruokite servovariklį.
Nepageidaujamas išplovimas.	• Nustatytas per didelis daviklių sistemos apskaitos intervalas.	- Užregistruojamas priešais esantis objektas. Nuotolinio valdymo pultu (specialus priedas Nr. 36 407) / programą sumažinkite intervalą.
Per mažas išplovimo vandens kiekis.	• Sugedo arba nesukalibruotas servovariklis (ne iki galo atliekamas sukimas). • Bakelyje per daug likutinio vandens. • Bakelyje per mažai vandens.	- Pakeiskite arba sukalibruokite servovariklį. - Pastumkite prie išleidimo vožtuvo esantį likutinio vandens sklandį žemyn. - Pasukite pripildymo sklendės plūdę aukštyn.
Automatinis vandens nuleidimas neveikia	• Avarinis įjungimas aktyvus • Netinkamos aplinkos sąlygos	- Patraukite objektą - Patikrinkite aplinkos sąlygas naudodami nuotolinio valdymo pultą (specialus priedas, užsakymo Nr.: 36 407) bandymo režimu, esant maksimaliam diapazonui, šviesos diodas neturi šviesti.

RO

Informaţii privind siguranţa

Evitaţi pericolele cauzate de cabluri de alimentare deteriorate. În caz de deteriorare, cablul de alimentare trebuie înlocuit de către producător, de un atelier de service al acestuia sau de o persoană cu calificare similară.

- Instalarea trebuie realizată numai în spaţii rezistente la îngheţ.
- Blocul de alimentare din reţea este destinat exclusiv pentru utilizare în încăperi închise.
- Cablul de alimentare la 230 V nu trebuie dispus în rezervorul de spălare, iar Blocul de alimentare din reţeaul nu trebuie montat în acest rezervor.
- Alimentarea electrică trebuie să poată fi cuplată separat.
- Utilizaţi **numai piese de schimb şi accesorii originale**. Utilizarea altor piese duce la pierderea garanţiei şi a valabilităţii marcajului CE şi este posibil să cauzeze vătămări corporale.

Acest aparat poate fi utilizat de **copii** de peste 8 ani, precum și de persoane cu capacități fizice, senzoriale sau mentale reduse sau lipsite de experiența și cunoștințele necesare, doar sub supraveghere sau dacă au fost instruite cu privire la utilizarea în condiții de siguranță a aparatului și înțeleg pericolele care pot rezulta ca urmare a utilizării acestuia. **Copiii nu** au voie să se joace cu aparatul. Curăţarea şi **întreţinerea de către utilizator nu** trebuie efectuate de **copii** fără supraveghere.

Specificaţii tehnice

- Alimentare electrică: 100-240 V c.a., 50-60 Hz/6,75 V c.c.
- Putere: 4 W
- Timp minim de blocare: 5 s
  (reglabil 2 - 10 s)
- Timp de închidere după o spălare: 5 s
- Domeniu de sesizare, conform Novoflex Zebra XL Grey Card,
  pagina gri, 8 x 10”, format transversal: 75cm
- Grad de protecţie
  - Baterie IP 59
  - Blocul de alimentare din reţea IP 54

Caracteristici electrice de încercare

- Clasă software A
- Grad de murdărire 2
- Tensiune de străpungere 2500 V
- Temperatură de verificare la apăsare cu bilă 100 °C

Verificarea compatibilităţii electromagnetice (verificarea emisiei de semnale parazite) a fost efectuată la valorile de proiectare ale tensiunii şi curentului.

Instalaţia electrică

Instalaţia electrică trebuie realizată numai de un electrician calificat! Trebuie respectate prevederile IEC 60364-7-701 (corespunzătoare cu VDE 0100, partea 701) precum şi toate reglementările naţionale şi locale!

Se poate utiliza numai un cablu rotund, rezistent la apă, cu diametrul exterior de 6,0 până la 8,5mm.

Instalarea

Se va finisa tencuiala şi se va placa cu faianţă până la apărătoare.

Utilizarea

Activarea modului de curăţare – a se vedea pagina pliantă 3.

Calibrare cantitate apă utilizată pentru spălare – a se vedea pagina pliantă 3.

1-7

Reglare program – a se vedea pagina pliantă 4.

*F: Mod de curăţare: Traseul de apă poate fi blocat pentru scurt timp.

*G: Intervalul de spălare automată depinde de utilizare.

*H: Intervalul de spălare automată depinde de utilizare.

*J: Prespălare: se efectuează o spălare la 2 sec. după sesizarea obiectului. WC: 3 l, pisoar: 1 - 2 l.

*K: Spălare în cazul sesizării de durată. WC: la fiecare 60 de min. (max. 3x), pisoar: la fiecare 2 min. (max. 14x).

*L: Domeniu de sesizare.

1-3

Spălare intermediară – a se vedea pagina pliantă 4.

Activarea modului de calibrare

Se întrerupe alimentarea cu tensiune a sistemului electronic şi se restabileşte după 10 s.

În modul de calibrare, LED-ul de control al sistemului de senzori se aprinde atunci când, la apropiere, se pătrunde în domeniul de sesizare al acestuia.

După 3 minute, modul de calibrare este dezactivat automat.

Întreţinerea

- Se închide alimentarea cu apă
- Se deconectează alimentarea electrică
- Toate piesele se verifică, se curăţă, eventual se înlocuiesc.

Calibrarea servomotorului

Atenţie: servomotorul trebuie calibrat în afara rezervorului de spălare!

Îngrijirea

Indicaţiile de îngrijire pentru această baterie se găsesc în instrucţiunile de îngrijire ataşate.

Recomandare de eliminare

Aparatele cu acest marcaj nu se evacuează la gunoiul menajer; ele trebuie evacuate separat la deşeuri conform reglementărilor specifice fiecărei ţări.

Accesorii speciale - Cu telecomanda cu infraroşii (nr. catalog: 36 407) pot fi modificate setările din fabrică şi pot fi activate, dezactivate şi setate funcţiile speciale. Informaţiile tehnice de produs actuale referitoare la telecomandă pot fi descărcate de la **www.grohe.com/tpi/remote-control**.

Defecţiune/Cauză/Remediu

Defecţiune	Cauză	Remediu
După calibrare, LED-ul de control al sistemului electronic se aprinde permanent cu intermitenţă	• Obstacol la calibrare	- Executaţi din nou calibrarea şi asiguraţi-vă că nu există niciun obstacol în zona de deplasare a servomotorului
	• Servomotor defect	- Înlocuiţi servomotorul
Nu se efectuează spălarea	• Lipsă tensiune (LED-ul sistemului electronic nu luminează intermitent)	- Conectaţi alimentarea electrică sau înlocuiţi Blocul de alimentare din reţeaul
	• Sistem electronic defect (LED-ul de control nu luminează intermitent sau este permanent aprins)	- Înlocuiţi sistemul electronic
	• Servomotor defect	- Înlocuiţi servomotorul
	• Conectorul nu face contact	- Cuplaţi corect conectorul
	• Domeniul de sesizare al senzorului este reglat la o valoare prea mică	- Măriţi domeniul de sesizare utilizând telecomanda (accesoriu special 36 407)
	• Servomotorul şi sistemul electronic nu corespund	- Calibraţi servomotorul

Defecţiune	Cauză	Remediu
	• Alimentarea cu apă este întreruptă	- Deschideţi ventilul de închidere din rezervor
Apa curge continuu	• Ventilul de scurgere nu închide	- Verificaţi sau înlocuiţi ventilul de scurgere; consultaţi informaţiile tehnice pentru rezervorul de WC - Calibraţi servomotorul
Spălare involuntară	• Domeniul de sesizare al senzorului este reglat la o valoare prea mare	- Se detectează un obiect aflat în faţă, la distanţă. Reduceţi domeniul de sesizare utilizând telecomanda (accesoriu special 36 407)
Cantitatea de apă pentru spălare este prea mică	• Servomotor defect sau necalibrat (rotaţia nu se execută complet) • Cantitatea de apă rămasă în rezervorul de spălare este prea mică • Cantitatea de apă în rezervorul de spălare este prea mică	- Înlocuiţi sau calibraţi servomotorul - Împingeţi în jos împingătorul pentru apa rămasă de la ventilul de scurgere - Rotiţi în sus plutitorul robinetului de umplere
Spălarea automată nu funcționează	• Deconectare de siguranță activă • Condițiile de mediu nu sunt adecvate	- Îndepărtarea obiectului - Verificați condițiile de mediu cu telecomanda (accesorii speciale, nr. catalog: 36 407) în regim de testare la raza de acțiune maximă, LED-ul nu trebuie să se aprindă.

CN

嬧微讒斬

闃欀瓖渮綢疊拽羭定膃瘢匏閣┻
夠机瓖渮綢疊拽コ冷趀頊瓏滄达嚨愄儔孀歷暫刿邆閆愄儕墥麈竭贀胼瘢乘叶貽賁睼挀┻

- 厊肛囆敿雇懠閒儂嬧衣┻
- 庞儑庭瓖渮厊皋厦囆嬧儂伝瓆┻
- 230 V 軾捃綢**U厙**捃儃毒筏コ庞儑庭瓖渮〜**U厙**嬧衣囆毒筏儂┻
- 瓖渮趀頊肛墽犊穩庞儑┻
- **厊肛伝瓆匽衣墥五卨關五**┻夠机伝瓆儔乭隔五コ冷佻會吪CE 枥譈室 壏擦コ帔厙肛定膃仂孑┻

曊久呟厙佢嶐湿 8 尟瘢僝窃┻嫶囆蹉伶┻悽襦愄籜礫阺砫羣亃卨绘冚皖儑繭騪吪瞃譈瘢乘叶伝瓆コ令隞宗儔斡蟪癯省愄羣歷儔叨瞃譜墥瘢嬧伝瓆敗汳帔伝儔两要厙肛冘獎瘢匏閣┻冥劝譇僝窃斡蟪涣沟吪瓆曊譜墥關软猋羥┻ 囆氿暖癯省瘢恣冹 S 冥劝譇僝窃斡蟪涣沟吪瓆歷纆店嘶佥┻

戛暉占攎

- 瓖渮チ 100-240 V AC 50-60 Hz/6.75 V DC
- 羵瓖酳チ 4 W
- 暻宭应载： 5 祰
  ク2 – 10 祰コ厙计グ
- 児毒厬竭弣螤閒 5 祰
- 栁泩勘坽 ク伝瓆 8x10 芏宖枔轜瀎朝
  瘢瀎舐需亃顲昍榿庭泩冘グチ 75 匷簑
- 闃店簙圩
  - 鼷壒 IP 59
  - 庞儑庭瓖渮 IP 54

瓖殲泩謫占攎

- 輍五繅凉 A
- 毿東繅凉 2
- 頻嬸洈洪瓖匡 2500 V
- 菛玡児写泩謫淇幄 100°C

瓖硜儚字必泩譕 ク卯客帐戎泩譕グ旍亃頻嬸瓖匡吪頻嬸瓖洭 斡蟪瘢┻

瓖殲嬧衣

瓖殲嬧衣嶄仝厊肛瓏儕墥賢胼瘢瓖嶄顒蟪┻斡蟪構頗嶄仝螤コ

竖頊遞彈 IEC 60364-7-701 枥嬧 ク宗帡丬 VDE 0100 竊 701 邆冤グ瘢襢嬸コ亃,卨噤孔／囃勘吪廱囃瘢懞曖襢嬸┻

厊肛伝瓆暝壅塙弢￣ 6.0 膑 8.5 殉簑瘢闃毒嚀开瓖纤┻

嬧衣

庞儑庭瓖渮 V瓖嫮衣緦 ━閒瘢繃趍褟毠儕墥Hｒ稘箸 .

瓆瞑脭吪璕瞴锔賒堷需コU劣把繐墾塙墑佻扂勘坽┻

覜仝

启用清洁模式，
参见折页 3。

泣酳譜緦，
参见折页 3。

设置程序，如折页 4 所示。

*F: 清洁方式：水流可以暂时锁定。
*G: 自动冲洗间隔时间，与使用情况无关。
*H: 自动冲洗间隔时间，与使用情况有关。
*J: 预冲洗：在检测后启动冲洗 2 秒。座厕：3 升，尿斗：1 - 2 升
*K: 在连续检测过程中冲洗。座厕：每 60 分（最长间隔 60 x 3 分钟），尿斗：每 2 分钟（最长间隔 2 x 14 分钟）。
*L: 检测区域。

u閒兕泺，
参见折页 4。

1-3

反瓆譜緦榿庭チ

敆庞瓕嫮衣緦瘢瓕渮帔囆 10 祰厬酄教軾捃⊥

廱瓆慝軧儃凎毒鼷壒栁泩勘坽鼵コ囆譜緦榿庭S毒鼷壒瘢乚悽嘆釉繽u瘢报磻濾嚲乌贕⊥

譜緦榿庭嚲囆 3 冤鏟厬膈剆繦欉⊥

纆店

- 儑閞兕烠毒軧毒箸⊥
- 敆庞瓕渮
- 栁枃吪涣沟懞暧邆五コ桕挌隞褟睚振邆五⊥

梇熂付暫瓕嚅

謄叨チ彣頭囆毒筏塙邆梇熂付暫瓕嚅⊥

佻儘

暧儑讚鼷壒瘢佻儘讒斬コ讕占羡闢巉瘢┼佻儘报勵┼⊥

塀源謰敊

此类设备不属于生活废弃物，必须根据相关国家/地区规定单独进行处理。

爆欨郫五 - 伝瓆繀塙逃捅嘆コ厙亃暟擗尢匠譜緦コ軼厙亃潞泙⊥俺瓆吪譜緦爆欨刽肛⊥ク久呟紝厕チ**36 407**厙戛绯穷S輛逃捅嘆瘢獎暧久呟戛暺使怍 **www.grohe.com/tpi/remote-control**⊥

擣阺/匽噾/捏阂敗汳

擣阺	匽噾	捏阂敗汳
瓕嫮衣緦u瘢LED囆梇熂匽抟緩閈灟	• 梇熂暽閒尢獎阺砫爇 • 付暫瓕嚅壒澂	– 儓糜戇蟪梇熂コ砌佻囆付暫瓕嚅瘢计舠芡嚓儐敿阺砫爇 – 暟振付暫瓕嚅
U児泺	• 敆瓕 ク瓕嫮衣緦u LED瀍U閈灟グ • 瓕嫮衣緦壒澂 クLED瀍U閈灟憴奩繦乌贕グ • 付暫瓕嚅壒澂 • 捰儃庭軾捃嘆捃禀U舍 • 乚悽嘆釉繽瘢栁泩赻袜譜緦張轕软 • 付暫瓕嚅V瓕嫮衣緦曈梇熂 ? 但毒u敆	– 懱庞瓕渮憴暝振庞儑庭瓕渮 – 暟振瓕嫮衣緦 – 暟振付暫瓕嚅 – 軾捃捰儃庭軾捃嘆 - 伝瓆逃捅嘆堑壅栁泩勘坽 ク爆欨郫五 36 407グ – 梇熂付暫瓕嚅 – 懱庞毒筏u瘢防袜閞
抟緩尢毒	• 曈儑閞斟毒	– 纆店憴暟振斟毒コ占襟毒筏瘢戛暺久呟使怍⊥ – 梇熂付暫瓕嚅
児泺擦机U休	• 乚悽嘆釉繽瘢栁泩赻袜譜緦張轕轺	- 栁泩淦久璽U舍式呫瘢蔒伶⊥伝瓆逃捅嘆六宭栁泩勘坽 ク爆欨郫五 36 407グ
泛酳壤们	• 付暫瓕嚅壒澂憴曈梇熂 ク敦輊U嬪攒グ • 毒筏u切价泛辽轕驶 • 毒筏u泛辽轕们	– 暟振憴梇熂付暫瓕嚅 – 囆歷S斟毒墜抇S切价泛酳湯囹 – 室瀧衣閞瘢洌嫮歷R輊剆
隔剆児泺歡汳欃巖嶄佥	• 嬿儆俺嚅墜丬潞泙牘徟 • 獍堡替五U皋厦	– 褙阂蔒伶 – 囆泩譹榿庭S コ瓆逃捅嘆 ク爆欨郫五コ識賅厕チ36 407グ囆暺甕芡嚓儐栁枃獍堡替五コLED U肛乌贕⊥

UA

Правила безпеки

Не використовуйте пристрій із пошкодженим кабелем живлення. Якщо кабель живлення пошкоджено, його повинен замінити виробник, працівник сервісної служби або інша кваліфікована особа.

- Встановлення приладу дозволено лише в приміщеннях, що обігріваються.
- Імпульсний блок живлення призначено для використання лише в закритих приміщеннях.
- У змивному бачку **не** дозволяється прокладати кабелі підключення на 230 В перемінного струму та встановлювати Імпульсний блок живлення.
- Джерело живлення повинно вимикатись автономно.
- Використовуйте **лише оригінальні запчастини й**
- **аксесуари**. У випадку використання інших деталей гарантія та маркування CE вважатимуться недійсними, і може виникнути небезпека травмування.

Цей пристрій може використовуватися **дітьми** віком від 8 років, а також особами з обмеженими фізичними, сенсорними або розумовими здібностями, або людьми без досвіду та знань, якщо вони діють під наглядом або після навчання безпечному

поводженню з пристроєм та усвідомлюють можливу небезпеку. **Дітям забороняється** грати з пристроєм. **Заборонено** виконувати очищення та **технічне обслуговування дітям** без нагляду.

Технічні характеристики

- Джерело живлення: 100-240 В, AC, 50-60 Гц змін. струму/ 6,75 В пост. струму
- Потужність: 4 Вт
- Мінімальна тривалість контакту (регулювання в діапазоні 2–10 с): 5 с
- Час блокування після змивання: 5 с
- Зона дії за Novoflex Zebra XL Grey Card, сіра сторона, 8 x 10", поперечний формат: 75см
- Ступінь захисту
  - Змішувач IP 59
  - Імпульсний блок живлення IP 54

Інформація щодо випробування електрообладнання

- Клас програмного забезпечення A
- Ступінь забруднення 2
- Встановлена робоча імпульсна напруга 2500 В
- Температура під час випробування на твердість 100 °C

Перевірку на електромагнітну сумісність (випромінювання перешкод) здійснено зі встановленими розрахунковими значеннями напруги та струму.

Прокладання електропроводки

Прокладати електропроводку має право лише спеціаліст-електрик! При цьому слід дотримуватися вимог міжнародного стандарту з електротехніки 60364-7-701 (відповідають нормам Союзу німецьких електротехніків VDE 0100, частина 701), а також усіх національних і місцевих розпоряджень!

Можна використовувати лише водостійкий круглий кабель із зовнішнім діаметром від 6,0 до 8,5мм.

Встановлення

Для прокладання електропроводки між Імпульсний блок живленняом та електронним пристроєм необхідна захисна трубка.

Оштукатурте стіну та облицюйте до захисного покриття.

Експлуатація

Увімкніть режим очищення, див. складаний аркуш 3.

3 - 9|

установка объема смыва, див. складаний аркуш 3.

1-7

Налаштування програми, див. складаний аркуш 4:

*F: Режим очищення: подачу води можна припинити на короткий час.

*G: Інтервал автоматичного промивання: не залежить від користувача.

*H: Інтервал автоматичного промивання: залежить від користувача.

*J: Тривалість автоматичного промивання.

*K: Смыв при опознавании объекта. Туалет: каждые 60 мин (макс. 3 раза), писсуар: каждые 2 мин (макс. 14 раз).

*L: Диапазон действия.

промежуточный смыв, див. складаний аркуш 4.

1-3

Активуйте режим налаштування

Від'єднайте живлення електронного приладу та знову відновіть його через 10 с.

У режимі налаштування під час входу в зону дії приладу на сенсорному приладі засвічується контрольна лампочка.

Режим налаштування автоматично завершується через 3 хвилини.

Технічне обслуговування

- Вимкнути подачу води
- Вимкнути джерело живлення
- Перевірте, очистьте й замініть усі деталі, якщо необхідно.

Калібрування серводвигуна

Увага! Калібрування серводвигуна дозволяється здійснювати лише за межами змивного бачка!

Догляд

Рекомендації щодо догляду за цією арматурою містяться в посібнику, що додається.

Указівки щодо утилізації

Пристрої з цією позначкою забороняється викидати разом із побутовим сміттям. Необхідно утилізувати їх відповідно до чинного законодавства вашої країни.

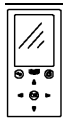

Специальные принадлежности

Используя пульт дистанционного управления с инфракрасным излучением (номер артикула 36 407), можно изменять заводские установки, а также активировать, деактивировать и регулировать специальные функции. Актуальную техническую документацию по изделию для пульта дистанционного управления можно загрузить с сайта **www.grohe.com/tpi/remote-control**.

Несправність/причина/спосіб усунення

Несправність	Причина	Спосіб усунення
Після калібрування в електронному пристрої постійно блимає світлодіод	• Перешкода під час калібрування • Несправний серводвигун	- Виконайте калібрування знову, при цьому переконайтеся, що немає жодних перешкод у діапазоні регулювання серводвигуна - Замініть серводвигун
Змивання не виконується	• Відсутня напруга (в електронному пристрої не блимає світлодіод) • Несправний електронний пристрій (світлодіод не блимає або світиться постійно) • Несправний серводвигун • Немає контакту в штекерному гнізді • Установлено замалу зону дії сенсорного приладу • Серводвигун та електронний пристрій не підключаються між собою • Припинено подачу води	- Увімкніть енергопостачання або замініть Імпульсний блок живлення - Замініть електронний пристрій - Замініть серводвигун - Встановіть штекерне сполучення - Збільшите зону дії приладу за допомогою пульта дистанційного керування (спеціальне приладдя, арт. №: 36 407) - Відкалібруйте серводвигун - Відкрийте запірний вентиль у змивному бачку
Вода ллється безперервно	• Випускний клапан не вимикає подачу води	- Здійсніть технічне обслуговування або заміну випускного клапана, див. технічну інформацію для змивного бачка - Відкалібруйте серводвигун
Небажане змивання	• Установлено завелику зону дії сенсорного приладу	- Фіксується розташований навпроти об'єкт. Зменшите зону дії приладу за допомогою пульта дистанційного керування (спеціальне приладдя, арт. №: 36 407)
Замала витрата води для змивання	• Несправний або невідкалібрований серводвигун (повертання виконано не повністю) • Завеликий залишковий обсяг води у змивному бачку • Замалий обсяг води у змивному бачку	- Замініть або відкалібруйте серводвигун - Переведіть вниз засув для залишкової води на випускному клапані - Переверніть поплавець впускного клапана вгору
Автоматичне змивання не працює	• Аварійне відключення активовано • Умови навколишнього середовища не підходять	- Видаліть об’єкт - Перевірити умови навколишнього середовища за допомогою пульта дистанційного керування (спеціальне приладдя, арт. №: 36 407) у тестовому режимі за макс. радіусом дії, світлоіндикатор не повинен світитися.

RUS

Информация по технике безопасности

Не допускать использования поврежденного кабеля электропитания. При повреждении кабель электропитания должен быть заменен изготовителем или его сервисной службой, или же замену должен выполнять персонал соответствующей квалификации.

- Установку разрешается производить только в морозостойких помещениях.
- Импульсный блок питания пригоден только для использования в закрытых помещениях.
- В сливном бачке не разрешается прокладывать кабели подключения на 230 В переменного тока и устанавливать Импульсный блок питания.
- Электропитание должно отключаться автономно.
- Следует использовать **только оригинальные запчасти и принадлежности**. Использование иных деталей влечет за собой аннулирование гарантии и знака CE и может привести к травматизму.

Данным устройством могут пользоваться **дети** в возрасте от 8 лет, а также лица с ограниченными физическими, сенсорными или умственными способностями, или с недостающим опытом и знаниями, если они действуют под наблюдением или

после обучения безопасному обращению с устройством и осознают возможную опасность. **Детям запрещается** играть с устройством. **Запрещено** выполнять очистку или **пользовательское техническое обслуживание детям** без присмотра.
Не допускать использования поврежденного кабеля электропитания. В случае повреждения сетевой кабель **должен** заменяться производителем или его сервисной службой, или же замену должен выполнять персонал соответствующей квалификации.

Технические характеристики

- Питающее напряжение: 100-240 В перем. тока 50-60 Гц/ 6,75 В пост. тока
- Мощность: 4 Вт
- Минимальная продолжительность контакта (регулировки в диапазоне 2–10 с): 5 с
- Время блокирования после смыва: 5 с
- Зона действия по Novoflex Zebra XL Grey Card, серая сторона, 8 x 10", поперечный формат: 75см
- Степень защиты
  - Смеситель IP 59
  - Импульсный блок питания IP 54

Данные электрооборудования

- Класс программного обеспечения A
- Степень загрязнения 2
- Рабочее импульсное напряжение 2500 В
- Температура при испытании на твердость 100 °C

Проверка на электромагнитную совместимость (излучение препятствий) осуществлена с установленным расчетным значением напряжения и тока.

Прокладка электропроводки

Прокладывать электропроводку имеет право только специалист-электрик! При этом следует придерживаться правил международного стандарта по электротехнике 60364-7-701 (отвечают. нормам Союза немецких электротехников VDE 0100, часть 701), а также всех национальных и местных распоряжений!

Можно использовать только водостойкий круглый кабель с внешним диаметром от 6,0 до 8,5мм.

Установка

Для прокладки электропроводки между Импульсный блок питанияом и электронным устройством необходима защитная трубка.

Покройте поверхность стены слоем штукатурки и выполните облицовку до защитного покрытия.

Обслуживание

Активирование моющего режима, см. складной лист 3.

3 - 9

Установка объема смыва, см. складной лист 3.

1-7

Установка программы, см. складной лист 4.

*F: Моющий режим: Поступление потока воды заблокировано.

*G: Интервал автоматического смыва, зависит от использования.

*H: Интервал автоматического смыва, зависит от использования.

*J: Предварительный смыв: Через 2 секунды после распознавания объекта выполняется смыв.Туалет: 3 л, писсуар: 1–2 л.

*K: Смыв при опознавании объекта. Туалет: каждые 60 мин (макс. 3 раза), писсуар: каждые 2 мин (макс. 14 раз).

*L: Диапазон действия.

1-3

промежуточный смыв, см. складной лист 4.

Активация режима установки

Прервите подачу напряжения к электронике и снова восстановите через 10 секунд.

В режиме установки светится контрольная лампа в сенсоре устройства, если при приближении к оборудованию человек попадает в диапазон действия.

Через 3 минуты режим установки автоматически прерывается.

Техническое обслуживание

- Выключить подачу воды
- Отключить источник питания
- Проверьте, очистите и при необходимости замените все детали.

Калибровка серводвигателя

Внимание! Калибровку серводвигателя разрешается выполнять только за пределами смывного бачка!

Уход

Указания по уходу за настоящим изделием приведены в прилагаемой инструкции.

Указание по утилизации

Пристрої з цією позначкою забороняється викидати разом із побутовим сміттям. Необхідно утилізувати їх відповідно до чинного законодавства вашої країни.

Специальные принадлежности

Используя пульт дистанционного управления с инфракрасным излучением (номер артикула 36 407), можно изменять заводские установки, а также активировать, деактивировать и регулировать специальные функции. Актуальную техническую документацию по изделию для пульта дистанционного управления можно загрузить с сайта **www.grohe.com/tpi/remote-control.**

Неисправность/причина/способ устранения

Неисправность	Причина	Способ устранения
После калибровки в электронном устройстве постоянно мигает светодиод	• Препятствие во время калибровки • Неисправный серводвигатель	- Повторите калибровку, при этом убедитесь в отсутствии препятствий в диапазоне регулировки серводвигателя - Замените серводивгатель
Смыв не выполняется	• Не под напряжением (в электронном устройстве не мигает светодиод) • Неисправное электронное устройство (светодиод не мигает или светится постоянно) • Неисправный серводвигатель • Нет контакта в штекерном гнезде • Установлена слишком малая зона действия сенсорного устройства • Не удается установить подключение серводвигателя и электронного устройства • Прекращена подача воды	- Возобновите электропитание или замените Импульсный блок питания - Замените электронное устройство - Замените серводвигатель - Установите штекерное соединение - Увеличьте зону действия прибора с помощью пульта дистанционного управления (специальные приспособления, арт. №: 36 407) - Откалибруйте серводвигатель - Откройте запорный вентиль в смывном бачке
Вода льется непрерывно	• Выпускной клапан не отключает подачу воды	- Выполните техническое обслуживание или замену выпускного клапана, см. техническую информацию для смывного бачка - Откалибруйте серводвигатель
Нежелательный смыв	• Установлена слишком большая зона действия сенсорного устройства	- Фиксируется объект, расположенный напротив. Необходимо уменьшить зону действия устройства с помощью пульта дистанционого управления (специальные приспособления, арт. №: 36 407)
Недостаточный расход воды для смыва	• Неисправный или неоткалиброванный серводвигатель (поворот выполнен не полностью) • Слишком большой остаточный объем воды в смывном бачке • Недостаточный объем воды в смывном бачке	- Замените или откалибруйте серводвигатель - Переведите вниз задвижку для остаточной воды на выпускном клапане - Переверните поплавок впускного клапана вверх
Автоматический смыв не работает	• Аварийное отключение активировано, • Внешние условия не подходят	- Внешние условия не подходят - Проверка внешних условий дистанционным управлением (специальные принадлежности, заказ № 36 407) в тестовом режиме при макс. диапазоне, светодиод не должен гореть.

Pure Freude an Wasser

GROHE

D
✆ +49 571 39 89 333
service.de@grohe.com

A
✆ +43 1 6 80 60
info-at@grohe.com

AUS
✆ 1800 080 055
customer.care@reece.com.au

B
✆ +32 (0)2 899 3077
https://www.grohe.be/nl_be/onze-service/contact.html

BG
✆ +359 2 971 99 59
info-bg@grohe.com

BR
✆ 0800 770 1222
falecom@lixilamericas.com

CAU
✆ +99 412 497 09 74
info-az@grohe.com

CDN
✆ +1 888 6447643
info@grohe.ca

CH
✆ +41 44 877 73 00
info@grohe.ch

CN
✆ +86 4008811698
info.cn@grohe.com

CZ
✆ +420 277 004 193
info-cz@grohe.com

DK
✆ +45 44 65 68 00
grohe@grohe.dk

E
✆ +34 93 / 3 36 88 50
grohe@grohe.es

EST **LT** **LV**
✆ +372 661 6354
grohe@grohe.ee

F
✆ +33 1 49 97 29 00
sav-fr@grohe.com

FIN
✆ +358 (09)42451390
grohe@grohe.fi

GB
✆ +44 208 283 2840
info-uk@grohe.com

GR
✆ +302102712908
service-gr@grohe.com

H
✆ +36 (06)1 238-8045
info-hu@grohe.com

HK
✆ +852 2969 7067
info@grohe.hk

I
✆ +39 2 959401
info-it@grohe.com

IND
✆ 18001024475
customercare.in@grohe.com

IS
✆ +354 515 400
grohe@byko.is

J
✆ +81-3-6748-1180
info_grohe@blisspajapan.jp

KZ
✆ +7 775 007 05 27
service-kz@grohe.com

MAL
✆ 1800 80 6570
customerservice.my@lixil.com

MX
✆ 01 800 839 1200
info@lixilamericas.com

N
✆ +47 22 07 20 70
grohe@grohe.no

NL
✆ +31(0) 88-0030700
https://www.grohe.nl/nl_nl/onze-service/contact.html

NZ
✆ +64 09 573 0490
sales@robertson.co.nz

P
✆ +351 234529620
comercial-pt@grohe.com

PL
✆ +48 (22) 5432640
biuro@grohe.com

RI
✆ 0800-1-047-643
customercare-indonesia@lixil.com

RO
✆ +40 021 212 50 50
info-ro@grohe.com

ROK
✆ +82 2 1588 5903
info-singapore@grohe.com

RP
✆ +63 2 89288000
service_center@wilcon.com.ph

RUS
✆ 8 800 200 00 49
service-ru@grohe.com

S
✆ +46 771 14 13 14
grohe@grohe.se

SGP **RC**
✆ +65 6311 3611
grohe@connectcentre.sg

SK
✆ +421 948 119 343
info-sk@grohe.com

T
✆ +6629014455
grohe-thailand@lixil.com

TR **AZ** **TM** **TJ**
✆ +90 216 441 23 70
service.turkey@grohe.com

UA
✆ +380 (44) 5375273
info-ua@grohe.com

USA
✆ +1 800 4447643
Grohetechcare@lixil.com

VN
✆ (+84) 1800 6624
cskh@lixil.com

AL **BiH** **HR** **KS** **ME** **MK** **SLO** **SRB**
✆ +385 1 2911470
adria-hr@grohe.com

CY **MT** **IL**
✆ +357 22465200
service.cyprus@grohe.com

UAE **KWT** **BHR** **OM** **PK**
✆ +971 4 421 4556
service.UAE@grohe.com

KSA **LBN** **JOR** **IRQ** **QAT**
✆ +961 76868616
service.lebanon@grohe.com

EGY **SUD** **LBY**
✆ +202 26147988
service.egypt@grohe.com

MA **DZ** **TN** **NGR** **BJ** **GH** **CI** **SN**
✆ +202 26147988
service.morocco@grohe.com

Far East Area Sales Office:
✆ +65 6311 3600
info@grohe.com.sg

Latin America:
✆ +52 818 3050626
info@lixilamericas.com

www.grohe.com

2022/03/21