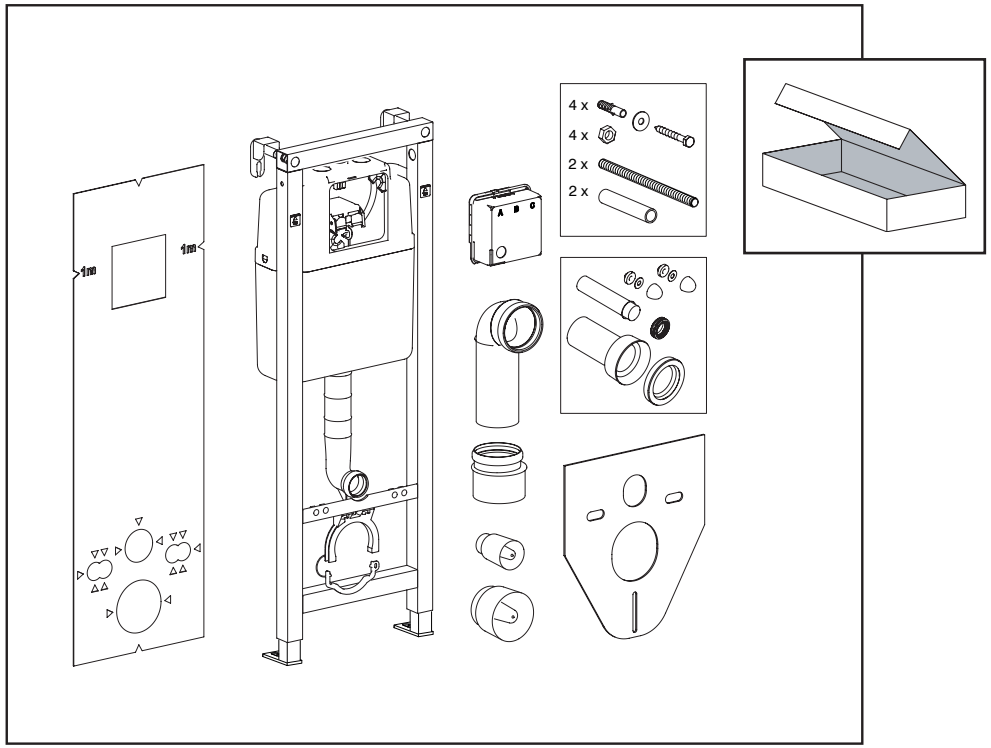

WC FRONT 114

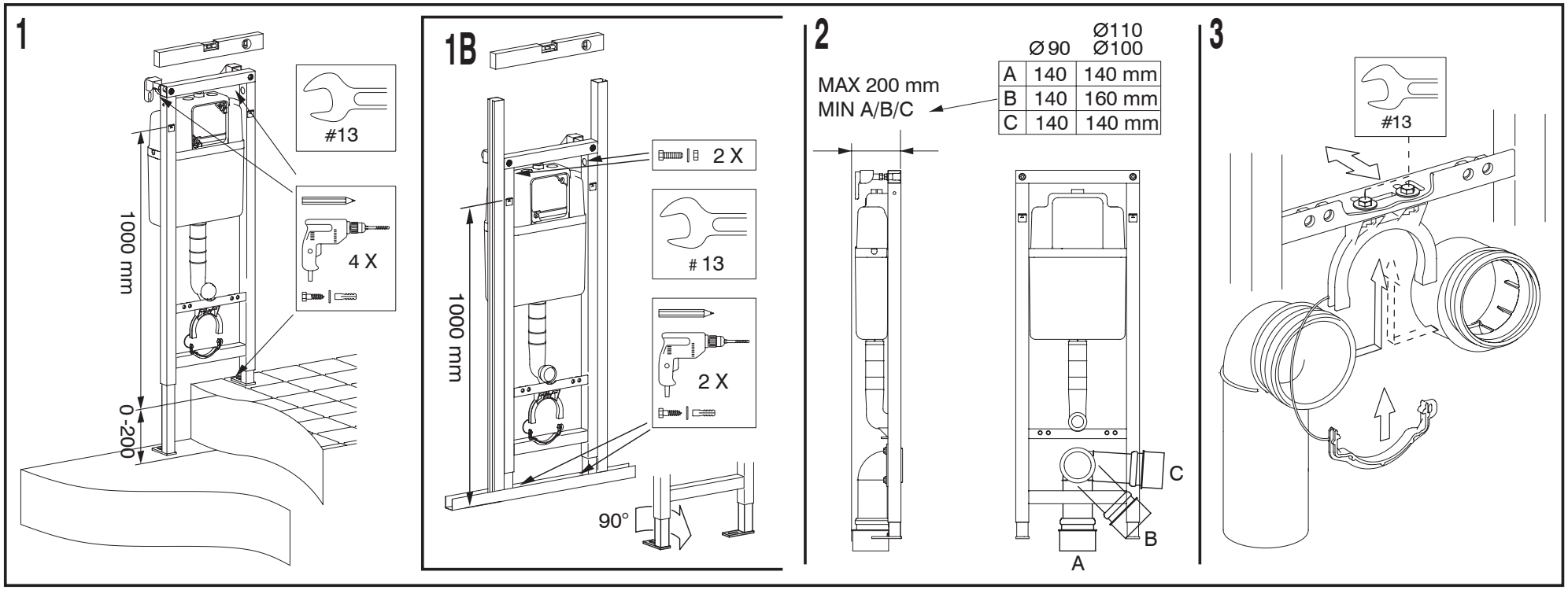

	Ø 90	Ø110 Ø100
A	140	140 mm
B	140	160 mm
C	140	140 mm

ART.NR. 1449.979921 VERSIE 2019.04 A4 Fluidmaster BV Driepoortenweg 5 6827 BP Arnhem NL infonl@fluidmaster.com

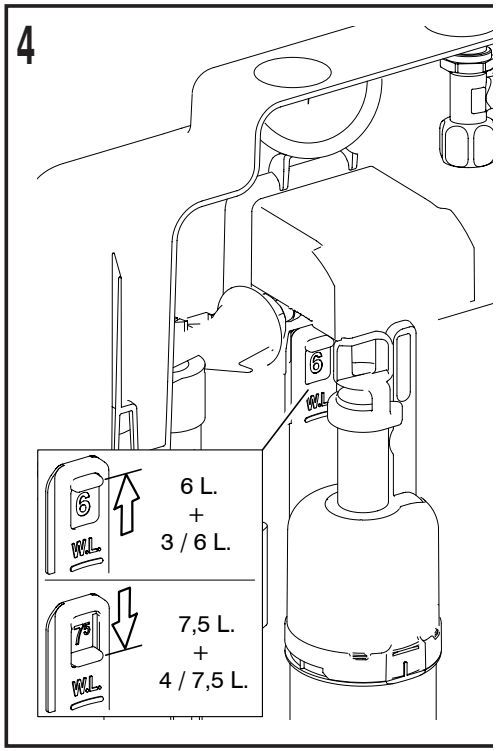
4
6 L.
+
3 / 6 L.
7,5 L.
+
4 / 7,5 L.

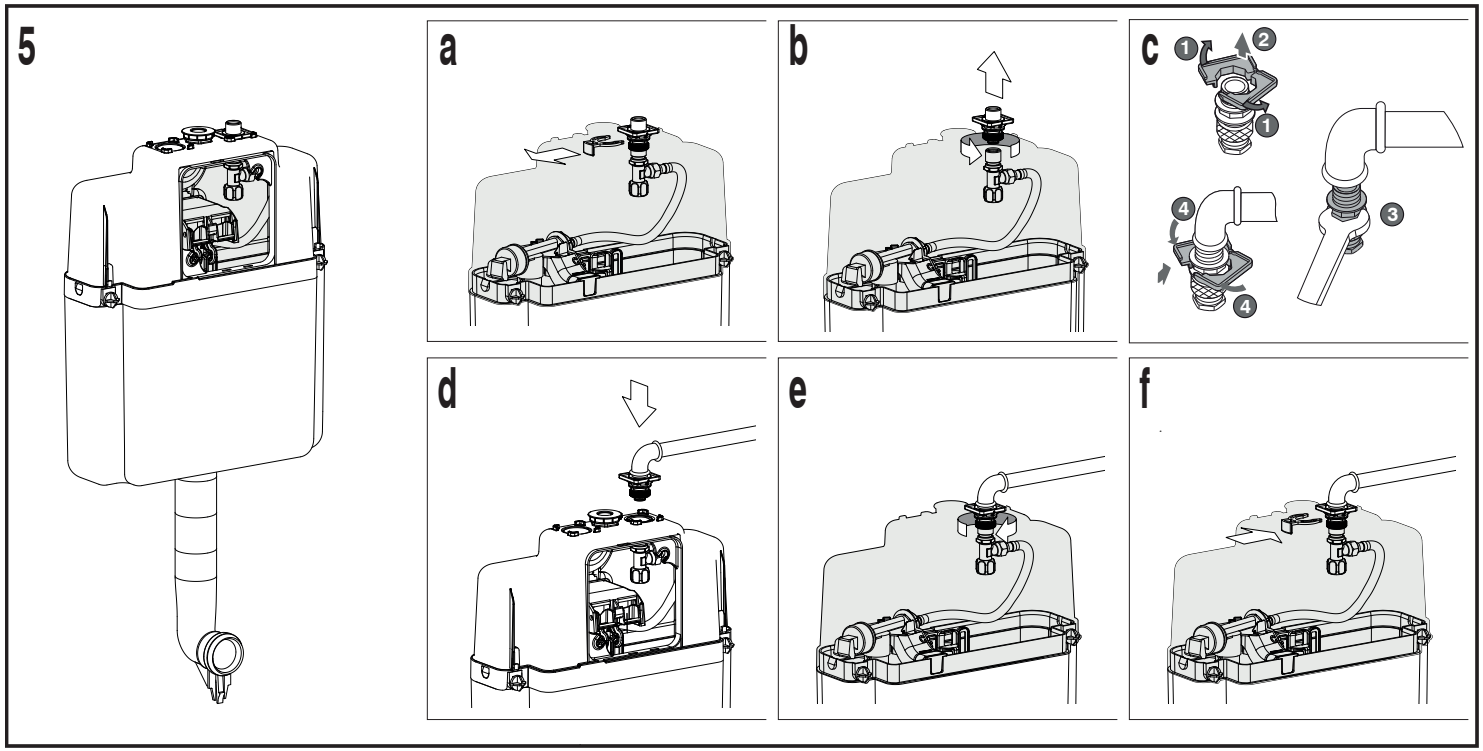
5
a
b
c
d
e
f

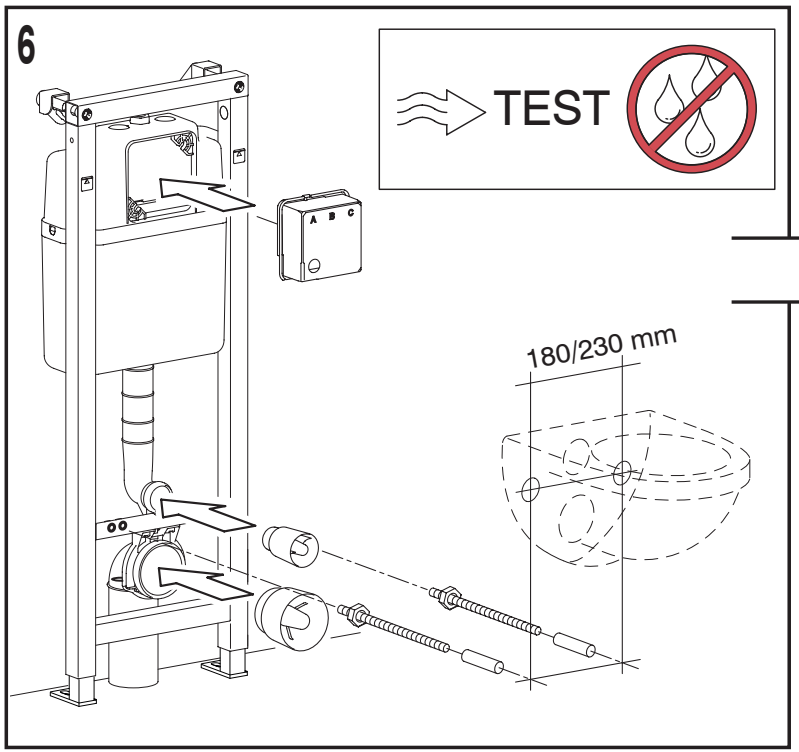
6
TEST
180/230 mm

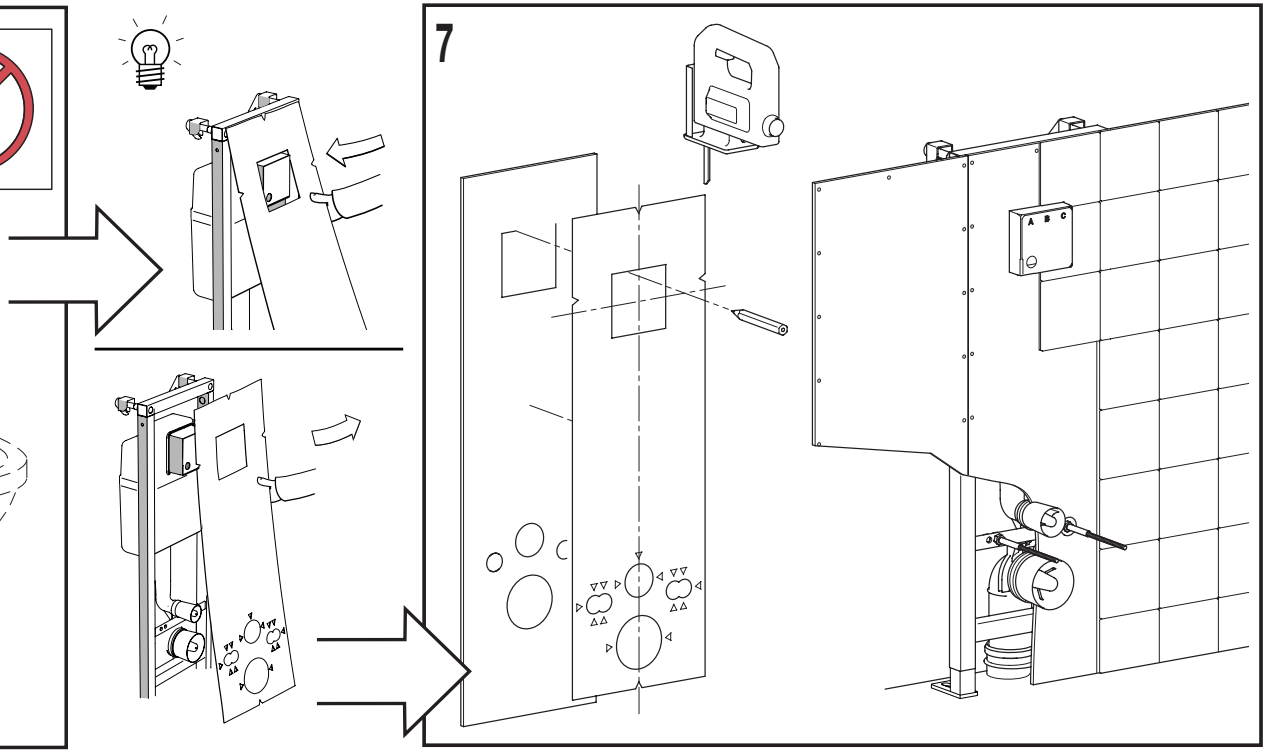
7