PERFORMANCE iN LIGHTING | powered by GEWISS

THEOS GLASS SR/075

Bestelnr. 3105147

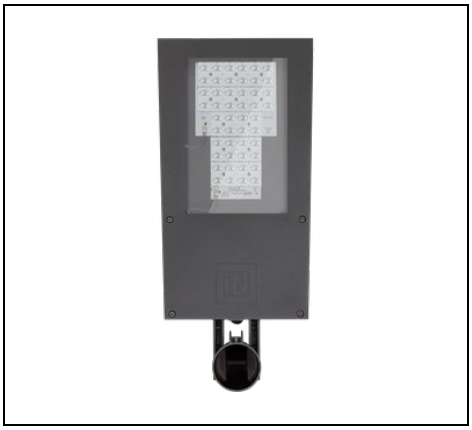

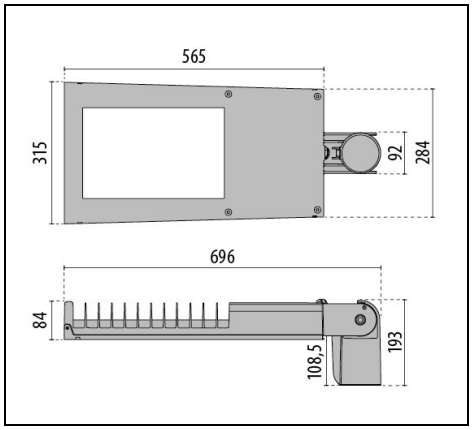

IP 66 | CLASS II | ≤-40°C | ≥ +50° | FULL CUT OFF | ULR<1 | CIEn°3>95 | SPD 10kV

Omschrijving

Serie paaltop-armaturen, in twee uitvoeringen, bestaande uit:
- Behuizing van spuitgietaluminium gelakt met polyester poederlak na chemische conversiebehandeling van het oppervlak ISO 9227/12944 - ISO 9223 (C5)
- Sluitring van spuitgietaluminium, gelakt met polyester poederlak na chemische conversiebehandeling van het oppervlak en zodanig aan de behuizing bevestigd dat hij er niet van kan los raken
- Verbinding aan mast van spuitgiet gelakt aluminium, geschikt voor mast Ø 60 / 76 mm
- Optische groep bestaande uit lenzen van technopolymeer met zeer hoge licht-doorgave
- "SECURE LIGHT DISTRIBUTION" systeem dat de uniformiteit van de lichtverdeling garandeert ook in geval van slechte werking van één van de LEDs
- Pakking van slijtvast siliconen, met zeer hoge elastische terugveer-capaciteit
- Afscherming van extra helder vlak gehard veiligheidsglas
- Scheidingsklem van de lijn die bij het openen van de kabeldeksel automatisch de elektrische voeding onderbreekt
- Armatuur inclusief driver
- Compleet met extra voorziening voor bescherming tegen piekspanningen van het netwerk tot aan 10 kV (CM/DM)
- Schroeven van roestvrij staal
- Compleet met 1 meter kabel H07RN-F 2x1.5 mm^2 of H07RN-F 4x1.5 mm^2 voor dimbare versies, voor een aansluiting op het net zonder het armatuur te openen
- Beschikbare optieken: SR/075 voor smalle wegen met een L/H verhouding (wegbreedte / masthoogte) tot 0.75; SR/100 voor tweebaanswegen met een L/H verhouding van 1; SR/125 voor brede wegen met een L/H verhouding van 1.25; SR/150 voor brede wegen en een L/H verhouding van 1.5
- Voldoet aan de UNI 10819-normen voor lichtvervuiling
- Neem contact op met de afdeling verkoop voor andere CRI
- Neem contact op met de afdeling verkoop voor de exacte versie van NEMA 7-polige connector voor de aansluiting van externe afstandbedieningen
- CLO (Constant light output) optie beschikbaar. Neem contact op met de afdeling verkoop
- Design by SILVIA PAOLA PENNACCHIO
- Design by SILVIA PAOLA PENNACCHIO

Om een constante actualisering van haar producten te bevorderen, behoudt PERFORMANCE iN LIGHTING zich het recht voor om zonder voorafgaande kennisgeving, wijzigingen aan te brengen. Daarom is het altijd aan te raden om de laatste versie te lezen die op de website www.performanceinlighting.com is gepubliceerd. Geleverde lumenoutput en stroomverbruik, inclusief verliezen, zijn onderhevig aan een tolerantie van +/-7%. Tenzij anders vermeld, gelden de waarden bij een omgevingstemperatuur van 25°C. De garantievoorwaarden zijn beschikbaar op https://www.performanceinlighting.com/qr/company/led-warranty

For information:
PERFORMANCE iN LIGHTING S.p.A. Headquarters - Italy
Viale del Lavoro 9/11
37030 Colognola ai Colli Verona - Italy
Tel. +39 045 61 59 211

info.it@pil.lighting
www.performanceinlighting.com

PERFORMANCE iN LIGHTING | powered by GEWISS

Product gegevens

ETIM Groep:	EG000027	**ETIM Klasse:**	EC000062

Algemene informatie

Lamphouder:	LED	**Lichtbron:**	LED
Nominale lichtstroom [lm]:	17105	**Reële lichtstroom [lm]:**	14935
Armatuur wattage [W]:	104 W	**Specifieke lichtstroom [lm/W]:**	144
CRI:	70	**Kleurtemperatuur [K]:**	3000
Kleur / Afwerking:	AN-96 / Antraciet / Structuur mat	**IP waarde:**	IP66
Impact resistance / impact energy:	IK08 9J xx5	**Beschermingsklasse:**	II
Optiek:	SR/075 - Wegoptiek	**Nettogewicht [kg]:**	9.38
Totale lengte [mm]:	696	**Totale breedte [mm]:**	315
Totale hoogte [mm]:	193		

Mechanische eigenschappen

Vorm:	Rechthoekig	**Materiaal behuizing:**	Aluminium
Materiaal afscherming:	Glas	**Gloeidraadtest [°C]:**	650 °C
Laterale oppervlakte [m²]:	0.06	**Bovenaanzicht oppervlakte [m²]:**	0.17

Elektrische eigenschappen

Spanningstype:	AC	**Ingangsspanning [V AC]:**	220/240
Ingangsfrequentie [Hz]:	50/60	**Arbeidsfactor / COS Φ:**	>0.9
Piekspanningsbeveiliging | Gemeenschappelijk [kV]:	8.000000	**Piekspanningsbeveiliging | Differentiaal [kV]:**	10.000000
Aanloopstroom [A/µs]:	53 / 300	**C10 1.5 mm²:**	8
C16 2.5 mm²:	13	**B10 1.5 mm²:**	5
B16 2.5 mm²:	8		

Installatie

Plaats van toepassing:	Outdoor	**Montage type:**	Straatverlichting
Min. Omgevingstemperatuur [°C]:	-40	**Max. Omgevingstemperatuur [°C]:**	55
Min. afstand van verlichte object [m]:	0.50		

Verlichtings functies

MacAdam:	3	**Lumenbehoud:**	L90B10@100000h
Distributie licht emissie:	Direct	**Lumen intensiteit klasse:**	G*4
Geen lichtvervuiling (ULR = 0%):		**IPEA* (straat verlichting):**	A5+
IPEA* (terreinen, rotondes):	A8+	**IPEA* (fiets-, voetpad):**	A4+
IPEA* (groen):	A4+	**IPEA* (historische stadscentra):**	A9+

Om een constante actualisering van haar producten te bevorderen, behoudt PERFORMANCE iN LIGHTING zich het recht voor om zonder voorafgaande kennisgeving, wijzigingen aan te brengen. Daarom is het altijd aan te raden om de laatste versie te lezen die op de website www.performanceinlighting.com is gepubliceerd. Geleverde lumenoutput en stroomverbruik, inclusief verliezen, zijn onderhevig aan een tolerantie van +/-7%. Tenzij anders vermeld, gelden de waarden bij een omgevingstemperatuur van 25°C. De garantievoorwaarden zijn beschikbaar op https://www.performanceinlighting.com/qr/company/led-warranty

For information:
PERFORMANCE iN LIGHTING S.p.A. Headquarters - Italy
Viale del Lavoro 9/11
37030 Colognola ai Colli Verona - Italy
Tel. +39 045 61 59 211

info.it@pil.lighting
www.performanceinlighting.com

Om een constante actualisering van haar producten te bevorderen, behoudt PERFORMANCE iN LIGHTING zich het recht voor om zonder voorafgaande kennisgeving, wijzigingen aan te brengen. Daarom is het altijd aan te raden om de laatste versie te lezen die op de website www.performanceinlighting.com is gepubliceerd. Geleverde lumenoutput en stroomverbruik, inclusief verliezen, zijn onderhevig aan een tolerantie van +/-7%. Tenzij anders vermeld, gelden de waarden bij een omgevingstemperatuur van 25°C. De garantievoorwaarden zijn beschikbaar op https://www.performanceinlighting.com/qr/company/led-warranty

For information:
PERFORMANCE iN LIGHTING S.p.A. Headquarters - Italy
Viale del Lavoro 9/11
37030 Colognola ai Colli Verona - Italy
Tel. +39 045 61 59 211

info.it@pil.lighting
www.performanceinlighting.com

Fotometrische gegevens

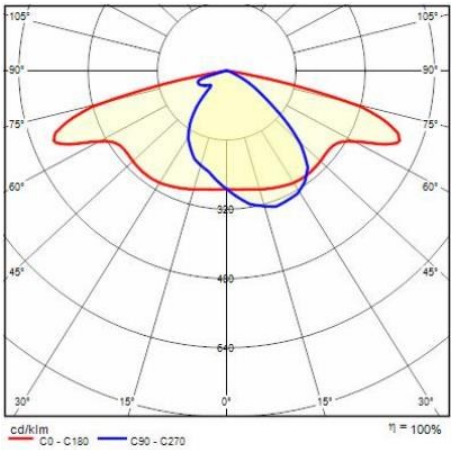

Optionele accessoires

THEOS GLASS

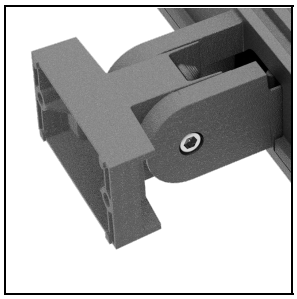

14174796

Wandsteun THEOS

AN-96 / Antraciet

14077796

Gegalvaniseerde stalen wandsteun , met cataphorese polyesther poeder afwerking

AN-96 / Antraciet

Om een constante actualisering van haar producten te bevorderen, behoudt PERFORMANCE iN LIGHTING zich het recht voor om zonder voorafgaande kennisgeving, wijzigingen aan te brengen. Daarom is het altijd aan te raden om de laatste versie te lezen die op de website www.performanceinlighting.com is gepubliceerd. Geleverde lumenoutput en stroomverbruik, inclusief verliezen, zijn onderhevig aan een tolerantie van +/-7%. Tenzij anders vermeld, gelden de waarden bij een omgevingstemperatuur van 25°C. De garantievoorwaarden zijn beschikbaar op https://www.performanceinlighting.com/qr/company/led-warranty

For information:
PERFORMANCE iN LIGHTING S.p.A. Headquarters - Italy
Viale del Lavoro 9/11
37030 Colognola ai Colli Verona - Italy
Tel. +39 045 61 59 211

info.it@pil.lighting
www.performanceinlighting.com