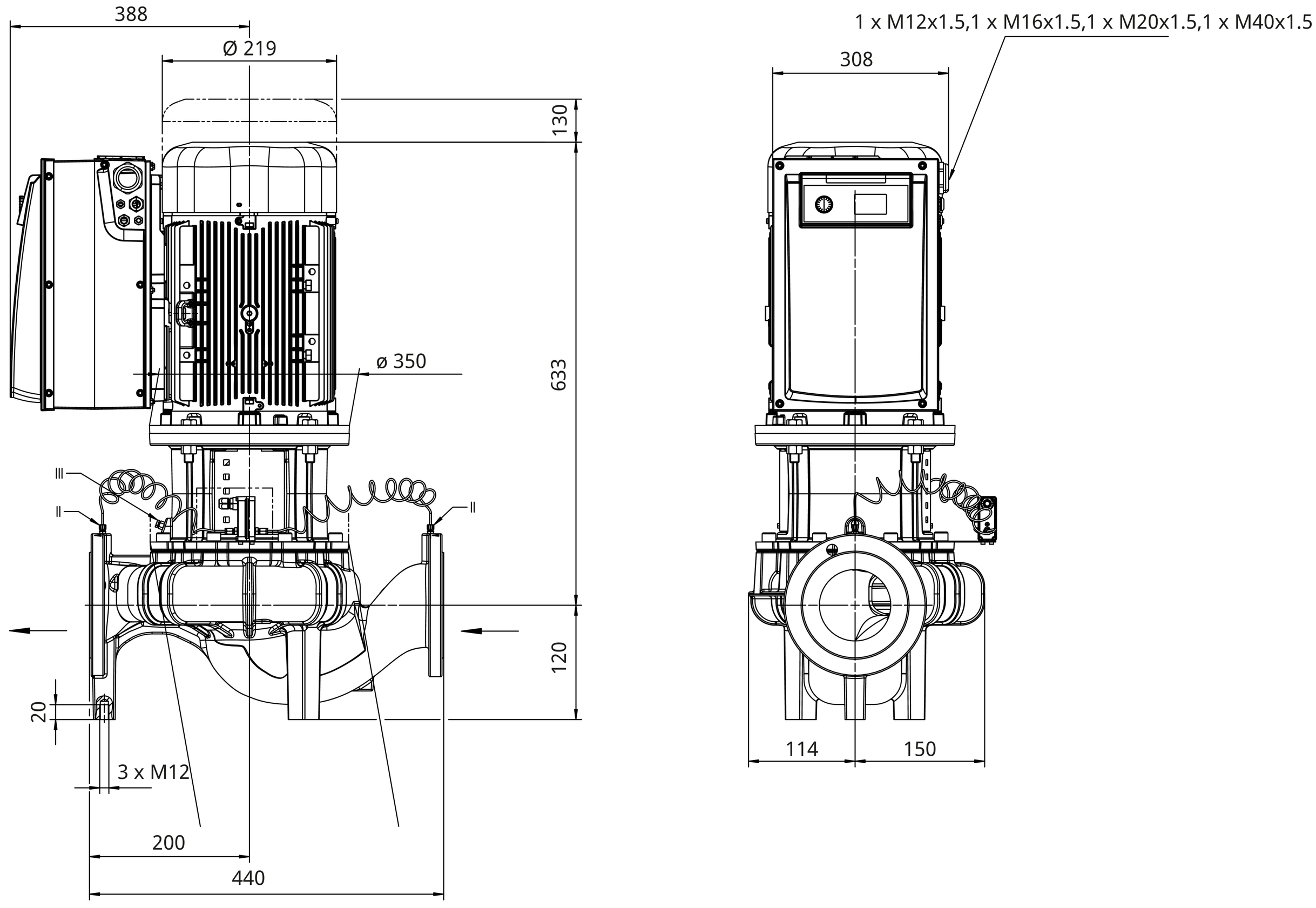
388
Ø 219
130
633
ø 350
120
20
3 x M12
200
440
1 x M12x1.5,1 x M16x1.5,1 x M20x1.5,1 x M40x1.5
308
114
150
175
350
175
175
80
50
50
Ø 18
160
Ø 132
8x19
Ø 160
DN 80