Technisch specificatieblad

Energiezuil, type ISSOGHS70140

Artikelnummer: 6289096



ISS energiezuil van aluminium met een systeemopening van 76,5 mm.

Set bestaat uit:

1 éénkanaals zuil met standvoet

totale lengte: 675 mm

1 deksel aluminium

Lengte: 675 mm

Het design van de ISS energiezuil is gebaseerd op een ovale alumiumprofiel van de ISSOG70140 vloer-plafondzuilen. De systeemopening van 76,5-mm is geschikt voor de montage van inbouwdozen uit de serie 71GD... voor de inbouw van schakelaars en drukknoppen.

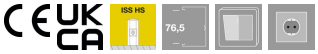

Alu Aluminium

EL geanodiseerd

Stamgegevens

Artikelnummer	6289096
Type	ISSOGHS70140EL
Omschrijving 1	Mediazuil
Omschrijving 2	vloer
Fabrikant	OBO
Dimensie	675x146x65
Kleur	aluminium
Materiaal	aluminium
Oppervlak	geanodiseerd
Oppervlaktenorm	
Kleinste verkoop-eenheid	1
Eenheid van hoeveelheid	Stuk
Gewicht	220,5 kg
Eenheid gewicht	kg/100 st.
CO2-voetafdruk (GWP) van wieg tot poort	22,7877 kg CO2e / 1 Stuk

Technisch specificatieblad

Energiezuil, type ISSOGHS70140

Artikelnummer: 6289096

Afmetingen

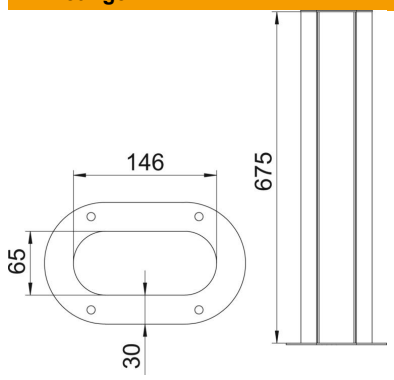

Lengte	675 mm
Breedte	146 mm
Hoogte	65 mm

Technische gegevens

Aantal inzetbare deksels	1
Aantal compartimenten	1 St.
Uitvoering	Enkelzijdig
Type bevestiging	Voetstuk
Vloermontage	ja
Plafondmontage	nee
Doorlopend profiel	ja
Halogeenvrij	ja
Kabelinvoer	onder
Dekselbreedte	76,5 mm
Van plaats veranderbaar	nee
Model zuil	ovaal
Hoogte zuil min.	675 mm
Verstelbaar	nee
Voorbedraad	nee