PHILIPS

**BY021P G3 LED200S/840 PSU WB GR**

911401565144




# Ledinaire Highbay, 133 W, D319 mm, 20000 lm, 4000 K, Brede bundel, IP65, IK06

D319 mm, Gietaluminium, Grijs, Enkellaags poedercoating, Hangend, Voedingsunit (aan/uit), 20000 lm, 133 W, 150 lm/W, 4000 K, 0.38;0.38, Brede bundel, Helder, Polycarbonaat, IP 65 | Bescherming tegen binnendringen van stof, straalwaterdicht, IK06 | 1 J, Veiligheidsklasse I, Vrije kabeluiteinden/draden

## Algemene informatie

| | |
|---|---|
| Aantal VSA's | 1 unit |
| Driver/VSA inbegrepen | Ja |
| Sustainability rating | Unclassified |
| Servicetag | Nee |
| Waardeschaal | Goed |
| Garantieperiode | 5 jaar |

## Gegevens lichttechniek

| | |
|---|---|
| Lichtstroom | 20.000 lm |
| Verzadigd rood (R9) | <50 |
| Gecorreleerde kleurtemperatuur (nom.) | 4000 K |
| Lichtrendement (gespec.) (nom.) | 150 lm/W |
| Kleurweergave-index (CRI) | >80 |
| Bundelhoek lichtbron | 116 graden |
| Kleur lichtbron | 840 neutraalwit |
| Optiektype | Brede bundel |
| Bundelspreiding armatuur | 90° |
| Unified Glare Rating (UGR) | Not applicable |

## Bedrijfs- en elektrische gegevens

| | |
|---|---|
| Ingangsspanning | 220-240 V |
| Ingangsfrequentie | 50 or 60 Hz |



Wijziging van gegevens voorbehouden

| | |
|---|---|
| Average CLO power consumption | 133 W |
| Aanloopstroom | 42 A |
| Aanlooptijd inschakelpiek | 650 ms |
| Energieverbruik | 133 W |
| Arbeidsfactor | 0.95 |
| Aansluiting | Vrije kabeluiteinden/draden |
| Kabel | Kabel 0,3 m met connector 3-polig |
| Aantal producten op MCB van 16 A type B | 6 |
| Geschikt voor willekeurige schakeling | Ja |
| IEC beschermingsklasse | Veiligheidsklasse I |
| Totale harmonische vervorming | 15 % |

## Bedrading

| | |
|---|---|
| Connectortype | Draad |

## Dimbaarheid en regelsystemen

| | |
|---|---|
| Dimbaar | Nee |
| Driver/voedingsunit/ transformator | Voedingsunit (aan/uit) |
| Lichtregeling | - |
| Constante lichtopbrengst | Nee |
| Maximaal dimniveau | Niet van toepassing |
| Ingebouwde regeling | - |
| Fotocel | - |

## Eigenschappen behuizing en afmetingen

| | |
|---|---|
| Materiaal behuizing | Gietaluminium |
| Reflectormateriaal | - |
| Materiaal optiek | Polycarbonaat |
| Materiaal optische lichtkap/lens | Polycarbonaat |
| Fixation material | Staal |
| Kleur behuizing | Grijs |
| Afwerking optische lichtkap/lens | Helder |
| Reflectorafwerking | - |
| Totale hoogte | 93 mm |
| Totale diameter | 319 mm |
| Beschermingsklasse | IP 65 [Bescherming tegen binnendringen van stof, straalwaterdicht] |
| IK-classificatie | IK06 [1 J] |
| Explosiegevaarklasse | - |
| Montage | Hangend |
| Nettogewicht (per stuk) | 2,050 kg |

## Werking op noodstroom

| | |
|---|---|
| Centrale noodpost | Nee |

## Keurmerken en classificaties

| | |
|---|---|
| Gloeidraadtest | Temperatuur 650 °C, duur 30 s |
| Brandbaarheidsmarkering | Voor montage op normaal brandbare oppervlakken |
| CE-markering | Ja |
| ENEC-markering | - |
| Fotobiologisch risico | Photobiological risk group 1 @200mm to EN62778 |
| Specificatie van fotobiologisch risico | 0,2 m |
| Conform EU RoHS-richtlijn | Ja |
| Prestaties bij omgevingstemperatuur Tq | 25 °C |
| Flikkerwaarde (PstLM) | 1 |
| Bereik omgevingstemperatuur | -20 tot +45 °C |

## Initiële prestaties (conform IEC)

| | |
|---|---|
| Tolerantie lichtstroom | +/-10% |
| Aanvankelijke kleurkwaliteit | 0.38;0.38 |
| Tolerantie energieverbruik | +/-10% |

## Prestaties gedurende tijd (conform IEC)

| | |
|---|---|
| Uitvalpercentage voorschakelapparatuur bij mediaan bruikbare levensduur van 35.000 uur | 2,74 % |
| Uitvalpercentage van regel-VSA bij mediaan bruikbare levensduur van 50.000 uur | 4 % |
| Uitvalpercentage voorschakelapparatuur bij mediaan bruikbare levensduur van 75.000 uur | 5,7 % |
| Lumenbehoud (EN-IEC 62722-2-1) bij mediaan bruikbare levensduur van 35.000 uur | L85 |
| Lumenbehoud (EN-IEC 62722-2-1) bij mediaan bruikbare levensduur van 50.000 uur | L80 |
| Lumenbehoud (EN-IEC 62722-2-1) bij mediaan bruikbare levensduur van 75.000 uur | - |
| Lumenbehoud (EN-IEC 62722-2-1) bij mediaan bruikbare levensduur van 100.000 uur | - |

## Duurzaamheidsgegevens

| | |
|---|---|
| Reparatieklasse | Reparatie Klasse D, product is niet ontworpen om gerepareerd te worden. |
| Ingebedde koolstof (A1-A3) | 21,4 kg $CO_2e$ |
| Verhouding van bewerkte materialen in product | 48,8 % |
| Recyclebare inhoudsverhouding van het eindproduct | 54,8 % |
| GWP totaal B6 (kg CO2eq) Opgegeven eenheid | Bereken met uw lokale energiemixwaarde: Vermogen (kW, aangegeven eenheid) * Levensduur (uren, aangegeven eenheid) * Energiemix (kg CO2eq / kWh) |
| GWP totaal B6 (kg CO2eq) Functionele eenheid | Bereken met uw lokale energiemixwaarde: Aangegeven vermogen (kW) * 1000 (lm) / lumenoutput (lm) Aangegeven eenheid * 35000 (uur) * energiemix (kg CO2 eq / kWh) |
| Verhouding niet-primair materiaal van de verpakking | Karton > 80% gerecycled |
| Verhouding recyclebare inhoud van verpakking | Recyclingpercentage karton > 80% |
| Verpakkingsmateriaal | Karton |

## Productgegevens

| | |
|---|---|
| Productnaam voor bestelling | BY021P G3 LED200S/840 PSU WB GR |
| Volledige productnaam | BY021P G3 LED200S/840 PSU WB GR |
| Full EOC | 872016976136000 |
| Bestelcode | 8720169761360 |
| Materiaalnr. (12NC) | 911401565144 |
| Lokale code | 8720169761360 |
| Numerator - Aantal per pak | 1 |
| EAN/UPC - product/behuizing | 8720169761360 |
| Numerator - Dozen per buitendoos | 1 |
| EAN/UPC - Case | 8720169761360 |

## Maatschets

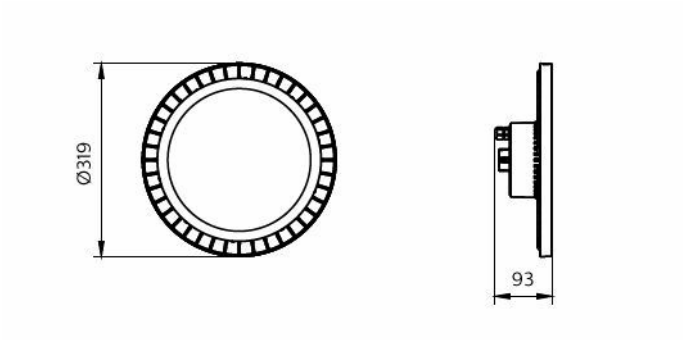


## Compatibele accessoires

| Accessoireafbeelding | Accessoirecode | Accessoirenaam | Website |
|---|---|---|---|
|  | 911401565644 | BY021Z G3 ALU | Productwebsite |
|  | 911401657907 | BY020Z G2 ALU | Productwebsite |
|  | 911401658007 | BY021Z G2 BY022Z G3 ALU | Productwebsite |

## Gerelateerde documenten

| Documenten en certificaten | Documentnaam | Downloaden |
|---|---|---|
| Installation Instructions | Ledinaire-Highbay-BY02XP-G3-MI-EMEA.pdf | Downloaden |
| Environmental Product Declaration | EPD-HUB-EPD-Ledinaire-High-bay-BY021P-Ref-911401565144.pdf | Downloaden |

| Lichttechnische files | Documentnaam | Downloaden |
|---|---|---|
| IES File | Ledinaire-Highbay-BY021P-G3.ies | Downloaden |
| LDT File | Ledinaire-Highbay-BY021P-G3-1xLED205S-840-PSU-WB-GR.ldt | Downloaden |

© 2026 Signify Holding. Alle rechten voorbehouden. De informatie die in dit document wordt verstrekt kan zonder voorafgaande kennisgeving worden gewijzigd. Signify doet geen uitspraken over en geeft geen garanties voor de nauwkeurigheid of volledigheid van de informatie in dit document en kan op geen enkele wijze aansprakelijk worden gesteld voor handelingen die op deze informatie worden gebaseerd. De informatie in dit document is niet bedoeld als offerte en maakt geen deel uit van enige aanbieding of overeenkomst, tenzij anderszins overeengekomen met Signify. Philips en het Philips schildembleem zijn gedeponeerde handelsmerken van Koninklijke Philips N.V.