Technisch specificatieblad

Energiezuil, type ISSHS140700

Artikelnummer: 6290040



ISS energiezuil met 2 compartimenten van aluminium met een systeemopening van 76,5 mm.

Leeg, uitrustbaar met apparatuur (contactdoos, telefoon, enz.) max. 10 apparaten.

Bevestiging direct op de vloer mogelijk. De apparatuurinbouwdozen zijn afzonderlijk te bestellen.

De energiezuil is geschikt voor de montage van frontborgende apparatuurinbouwdozen uit de

serie 71GD... Als optie is de inbouw van het scheidingsschot type GA-TW (6279711) en de montage van de dekselklem type KL80A mogelijk.

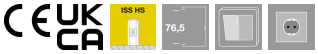

Alu Aluminium

Stamgegevens

Artikelnummer	6290040
Type	ISSHS140700RW
Omschrijving 1	Mediazuil
Omschrijving 2	vloer
Fabrikant	OBO
Dimensie	675x130x140
Kleur	zuiver wit; RAL 9010
Materiaal	aluminium
Kleinste verkoop-eenheid	1
Eenheid van hoeveelheid	Stuk
Gewicht	466 kg
Eenheid gewicht	kg/100 st.
CO2-voetafdruk (GWP) van wieg tot poort	49,886 kg CO2e / 1 Stuk

Technisch specificatieblad

Energiezuil, type ISSHS140700

Artikelnummer: 6290040

Afmetingen

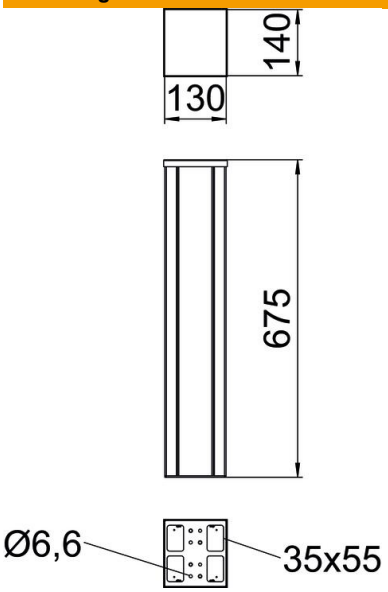

Lengte	675 mm
Breedte	130 mm
Hoogte	140 mm

Technische gegevens

Aantal inzetbare deksels	2
Aantal compartimenten	2 St.
Uitvoering	dubbelzijdig
Type bevestiging	Schroeven
Vloermontage	ja
Plafondmontage	nee
Doorlopend profiel	ja
Halogeenvrij	ja
Kabelinvoer	onder
Dekselbreedte	76,5 mm
Van plaats veranderbaar	nee
Model zuil	Rechthoekig
Hoogte zuil min.	675 mm
Verstelbaar	nee
Voorbedraad	nee