Technisch specificatieblad

Aardingsklem

Artikelnummer: 7205714



Aardingsklem voor achteraf uitrusten van de FireBox T-serie met groen-gele markering.

Stamgegevens

Artikelnummer	7205714
Type	TPE 35
Omschrijving 1	Aardklem
Omschrijving 2	voor Firebox T
Leverbaar vanaf	04.07.2022
Fabrikant	OBO
Dimensie	28x12,5x44
Kleur	geelgroen
Kleinste verkoop-eenheid	5
Eenheid van hoeveelheid	Stuk
Gewicht	1,87 kg
Eenheid gewicht	kg/100 st.
CO2-voetafdruk (GWP) van wieg tot poort	0,0094 kg CO2e / 1 Stuk

Technisch specificatieblad

Aardingsklem

Artikelnummer: 7205714

Afmetingen

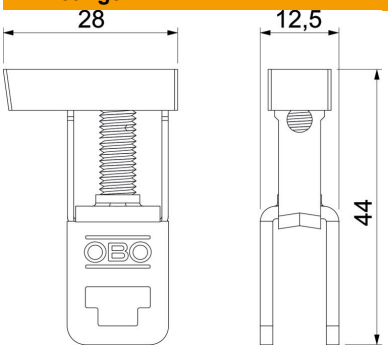

Breedte	12,5 mm
Maat B	28 mm
Afm. H	44 mm
Maat L	12,5 mm

Technische gegevens

Geschikt voor vlakbandaansluiting	nee
Geschikt voor rondaderaansluiting	ja
Geschikt voor sectoraderaansluiting	nee
max. Nominale bedrijfsstroom Ie	140 A
max. Aderdiameter	35 mm²
ROHS-conform	ja
Verzamelrailbreedte	6 mm
Verzamelraildikte	2,5 mm
Geschikt voor bundelrail	Vlakke rail