Technisch specificatieblad

Kabelklem vleugel, voor 16 kabels, vlamvertragend

Artikelnummer: 2204916

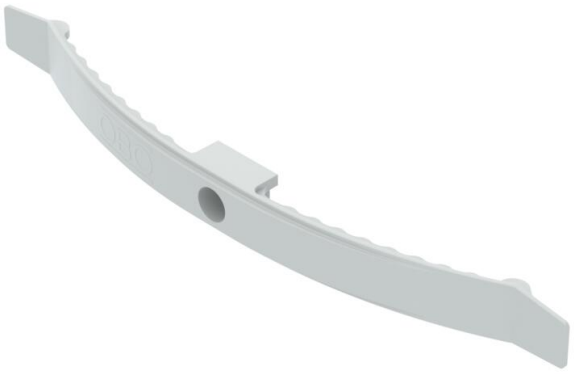

Vlambestendige uitvoering, speciaal voor gebruik in verlaagde plafonds.
Thermopl. Polyester, steengrijs RAL 7030, moeilijk ontvlambaar volgens DIN VDE 0471/DIN IEC 695 deel 2-1, testtemperatuur 960°C, of V-O volgens UL 94, halogeenvrij.
Klemhoogte 9 mm, met afstandsstuk 13 mm.Bevestigingsgat 6 mm Ø
2033/F voor max. 16 leidingen NYM 3 x 1,5 mm²

HALOGEN FREE 960° CE

PBPT Polybutyleentereftalaat

Stamgegevens

Artikelnummer	2204916
Type	2033 F
Omschrijving 1	Kabelhouder
Fabrikant	OBO
Dimensie	2x8 NYM3x1,5
Kleur	steengrijs; RAL 7030
Materiaal	Polybutyleentereftalaat
Kleinste verkoop-eenheid	25
Eenheid van hoeveelheid	Stuk
Gewicht	2,588 kg
Eenheid gewicht	kg/100 st.
CO2-voetafdruk (GWP) van wieg tot poort	0,0048 kg CO2e / 1 Stuk

Technisch specificatieblad

Kabelklem vleugel, voor 16 kabels, vlamvertragend

Artikelnummer: 2204916

Afmetingen

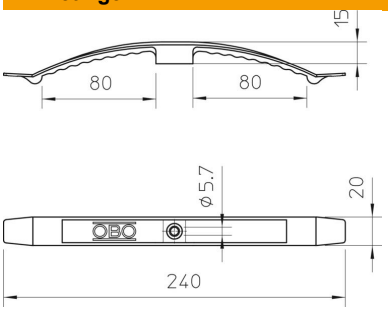

Technische gegevens

Aantal leidingen NYM 3 x 1,5	16
Uitvoering vlambestendig	ja
Vlambestendig	volgens VDE 0471/DIN 695 deel 2-1, testtemperatuur 750°C
Functiebehoud	nee
Halogeenvrij	ja
met plug	nee
ROHS-conform	ja