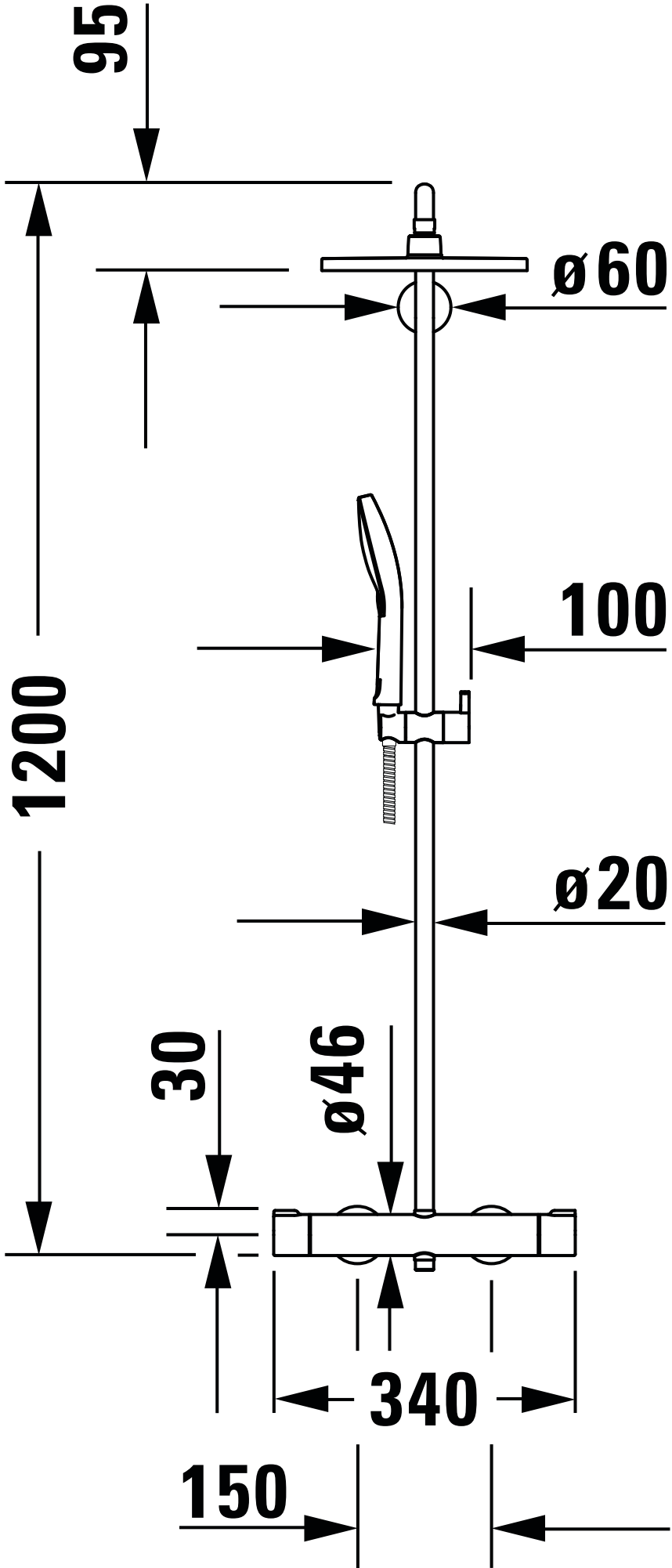
95
ø60
100
1200
ø20
30
ø46
340
150