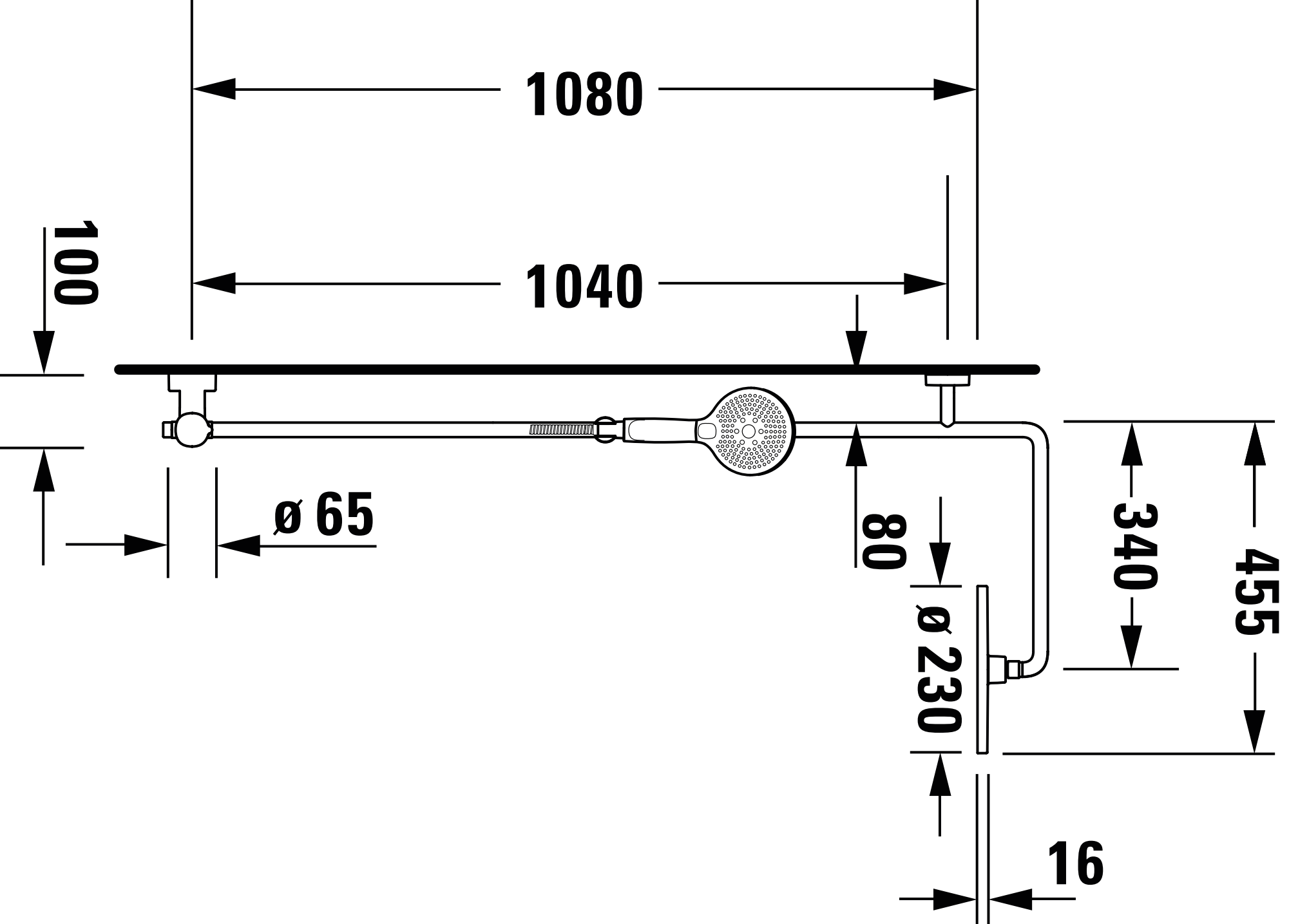
1080
1040
100
ø 65
80
ø 230
340
455
16