Fiche technique

Boîtier en aluminium Mx12, époxy

Référence: 2011312



Boîtier vide robuste en aluminium pour construction mécanique et systèmes d'automatisation.
Avec ses caractéristiques mécaniques et thermiques hors pair, la série Mx d'OBO est conçue pour les domaines les plus divers soumis à une sollicitation extrême. Elle convient parfaitement à des installations dans l'industrie, les constructions navales et portuaires ainsi que le secteur agricole.
Elles protègent l'installation électrique dans des conditions de très forte sollicitation. Les produits résistent à des froids et chaleurs extrêmes ainsi qu'aux chocs et aux effractions dans les rues, tronçons ferroviaires ou tunnels.
Avec un indice de protection jusqu'à IP 66, ils sont excellemment protégés contre la pénétration d'eau et de poussière.
Les boîtiers en aluminium ont un revêtement époxy (RAL 7001) et sont fournis avec couvercle, vis en acier inoxydable, joint et 2 ou 4 vis de mise à la terre.
Température de -40 °C à +125 °C

AIG Coulage d'aluminium sous pression

P revêtu par poudre

Données de base

Référence	2011312
Typee	Mx 120805 SGR
Désignation 1	Boite Aluminium vide
Fabricant	OBO
Dimension	125x80x57
Couleur	gris argent; RAL 7001
Matériau	Coulage d'aluminium sous pression
Surface Norme de surface	revêtu par poudre
Unité d'emballage minimale	1
Unité de quantité	pc
Poids	50 kg
Unité de poids	kg/100 pc

Fiche technique

Boîtier en aluminium Mx12, époxy

Référence: 2011312

Dimensions

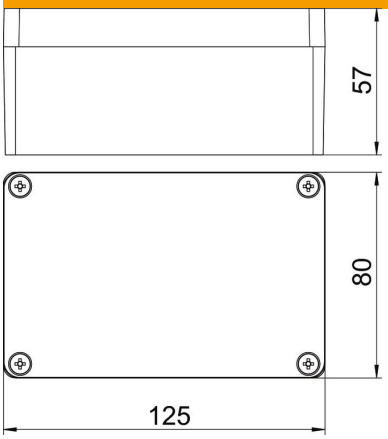

Longueur	125 mm
Largeur	80 mm
Hauteur	57 mm

Caractéristiques techniques

Possibilité d'extension	oui
Modèle couvercle petit distributeur	fermé
Fixation du couvercle	vissé
forme	rectangulaire
Convient pour application extérieur	oui
Convient pour la protection contre la foudre	non
Dimension intérieure	115.5x70.5x51 mm
Avec couvercle	oui
Avec plaque de montage	non
Conformité ROHS	oui
Indice de protection	IP66
Plage de températures d'utilisation max.	125 °C
Plage de températures d'utilisation min.	-40 °C
Résistant aux intempéries	oui