Technisches Datenblatt

Sammelhalterung Grip 40, Kunststoff, OBO EcoLine

Artikelnummer: 2205418



Sammelhalterung mit angespritztem Befestigungselement, zum Montieren von bis zu 40 Leitungen NYM 3 x 1,5 mm² an Wand oder Decke. Befestigung mit Schlagdübel oder Steckdübel. Auch geeignet zum Befestigen mit gas- und akkubetriebenen Setzgeräten der Marken Bosch, Fischer und Spit (Nasendurchmesser innen Ø 7 mm). Befestigungsloch Ø 6 mm. Empfohlener Befestigungsabstand bei voller Belegung 250-400 mm, abhängig von den jeweilig gültigen nationalen Vorgaben/Normen.

Polypropylen Eco

Stammdaten

Artikelnummer	2205418
Typ	2031 40 ECO
Bezeichnung 1	Grip-Sammelhalterung
Lieferbar ab	08.03.2026
Hersteller	OBO
Dimension	40x NYM3x1,5
Farbe	lichtgrau; RAL 7035
Werkstoff	Polypropylen Eco
Kleinste VK-Einheit	25
Mengeneinheit	Stück
Gewicht	3,54 kg
Gewichtseinheit	kg/100 St.
CO2 Fußabdruck (GWP) Cradle-to-Gate	0,06 kg CO2e / 1 Stück

Technisches Datenblatt

Sammelhalterung Grip 40, Kunststoff, OBO EcoLine

Artikelnummer: 2205418

Abmessungen

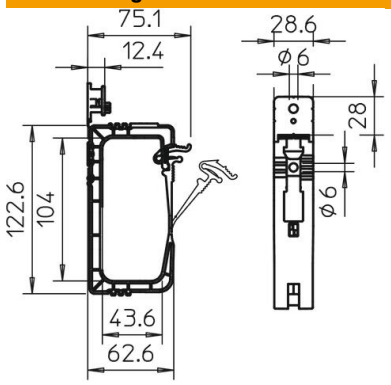

Technische Daten

Anzahl der Leitungen NYM 3 x 1,5	40
Ausführung flammwidrig	nein
Bruchlast	0,32 kN
Funktionserhalt	nein
Halogenfrei	ja
Mit Dübel	nein
ROHS Konform	ja