PHILIPS

BY581P 250S/840 DIA HE WB GC SI BR

910505102893



GentleSpace Gen4, Highbay, 138 W, BR, 25000 lm, 4000 K, DALI, Interact Ready, Brede bundel, IP65, IK07

Highbay, Aluminium, Zilver, Dubbellaags poedercoating, Beugel, DALI-dimmen InterAct System-ready, 25000 lm, 138 W, 181 lm/W, 4000 K, (0.383, 0.377) SDCM 3, Brede bundel, Helder, Glas, IP 65 | Bescherming tegen binnendringen van stof, straalwaterdicht, IK07 | 2 J versterkt, Veiligheidsklasse I, Insteekconnector 5-polig Wieland/Adels-compatibel

Algemene informatie

Lichtbron vervangbaar	Ja
Aantal VSA's	1 unit
Driver/VSA inbegrepen	Ja
Sustainability rating	Signify Circle
Servicetag	Ja
Waardeschaal	Best
Garantieperiode	5 jaar

Gegevens lichttechniek

Lichtstroom	25.000 lm
Gecorreleerde kleurtemperatuur (nom.)	4000 K
Lichtrendement (gespec.) (nom.)	181 lm/W
Kleurweergave-index (CRI)	>80
Kleur lichtbron	840 neutraalwit
Optiektype	Brede bundel

Bundelspreiding armatuur	91° x 91°
Unified Glare Rating (UGR)	25
Melanopische daglichteffectiviteitsratio	0,65

Bedrijfs- en elektrische gegevens

Ingangsspanning	220 tot 240 V
Ingangsfrequentie	50 to 60 Hz
Aanvankelijk energiegebruik CLO	0 W
Average CLO power consumption	-W;- W
Aanloopstroom	5,1 A
Aanlooptijd inschakelpiek	0,76 ms
Energieverbruik	138 W
Arbeidsfactor	0.9
Aansluiting	Insteekconnector 5-polig Wieland/ Adels-compatibel
Kabel	-
Aantal producten op MCB van 16 A type B	16
Geschikt voor willekeurige schakeling	Ja
IEC beschermingsklasse	Veiligheidsklasse I
Totale harmonische vervorming	20 %

Dimbaarheid en regelsystemen

Dimbaar	Ja
Driver/voedingsunit/ transformator	DALI-dimmen InterAct System-ready
Lichtregeling	DALI
Constante lichtopbrengst	Nee
DALI-standaard	DALI-2™ met uitgebreide data: Delen 251/252/253
Maximaal dimniveau	10%
Connectiviteit	Interact Ready

Eigenschappen behuizing en afmetingen

Materiaal behuizing	Aluminium
Reflectormateriaal	Polycarbonaat
Materiaal optiek	Polycarbonaat
Materiaal optische lichtkap/lens	Glas
Fixation material	Aluminium
Kleur behuizing	Zilver
Afwerking optische lichtkap/lens	Helder
Totale lengte	417 mm
Totale breedte	654 mm
Totale hoogte	244 mm
Afmetingen (hoogte x breedte x diepte)	244 x 654 x 417 mm
Beschermingsklasse	IP 65 [Bescherming tegen binnendringen van stof, straalwaterdicht]
IK-classificatie	IK07 [2 J versterkt]
Montage	Beugel
Nettogewicht (per stuk)	13,700 kg

Werking op noodstroom

Centrale noodpost	Nee

Keurmerken en classificaties

Gloeidraadtest	Temperatuur 650 °C, duur 30 s
Brandbaarheidsmarkering	Voor montage op gemakkelijk brandbare oppervlakken
CE-markering	Ja
ENEC-markering	ENEC-markering
Conform EU RoHS-richtlijn	Ja
Prestaties bij omgevingstemperatuur Tq	25 °C
Flikkerwaarde (PstLM)	0,12
Stroboscoopeffectwaarde (SVM)	0,07
Bereik omgevingstemperatuur	-30 tot +55 °C

Initiële prestaties (conform IEC)

Tolerantie lichtstroom	+/-10%
Aanvankelijke kleurkwaliteit	(0.383, 0.377) SDCM 3
Tolerantie energieverbruik	+/-5%

Prestaties gedurende tijd (conform IEC)

Uitvalpercentage voorschakelapparatuur bij mediaan bruikbare levensduur van 100.000 uur	10 %
Lumenbehoud (EN-IEC 62722-2-1) bij mediaan bruikbare levensduur van 50.000 uur	-
Lumenbehoud (EN-IEC 62722-2-1) bij mediaan bruikbare levensduur van 100.000 uur	L85

Duurzaamheidsgegevens

Reparatieklasse	Bij reparatieklasse B kunnen de driver en de lichtbron van dit armatuur worden vervangen door een servicetechnicus. Onderdelen en documentatie zijn voor langere tijd beschikbaar.
Ingebedde koolstof (A1-A3)	78,7 kg CO_2e
Verhouding van bewerkte materialen in product	38,9 %
Recyclebare inhoudsverhouding van het eindproduct	58,1 %
GWP totaal B6 (kg CO2eq) Opgegeven eenheid	Bereken met uw lokale energiemixwaarde: Vermogen (kW, aangegeven eenheid) * Levensduur (uren, aangegeven eenheid) * Energiemix (kg CO2eq / kWh)
GWP totaal B6 (kg CO2eq) Functionele eenheid	Bereken met uw lokale energiemixwaarde: Aangegeven vermogen (kW) * 1000 (lm) / lumenoutput (lm) Aangegeven eenheid * 35000 (uur) * energiemix (kg CO2 eq / kWh)
Verhouding niet-primair materiaal van de verpakking	Karton > 80% gerecycled
Verhouding recyclebare inhoud van verpakking	Recyclingpercentage karton > 80%
Verpakkingsmateriaal	Karton

Maatschets

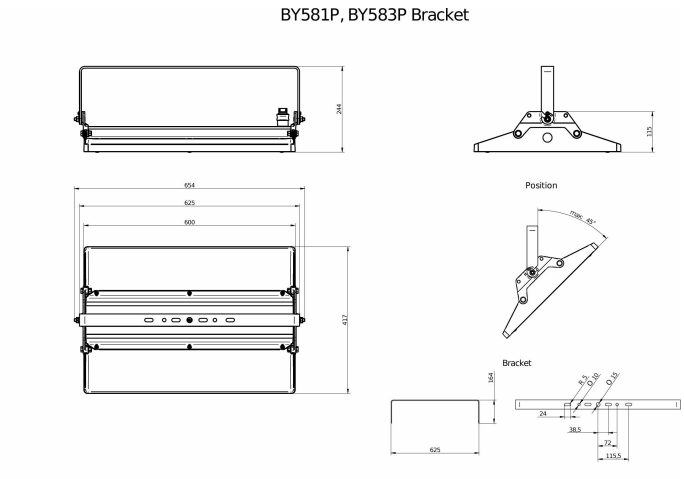

With Wieland connector on a cable or free cable finish, cable length is: 0.5m or 1m or 1.5m. or 2m

Productgegevens

Productnaam voor bestelling	BY581P 250S/840 DIA HE WB GC SI BR
Volledige productnaam	BY581P 250S/840 DIA HE WB GC SI BR
Full EOC	872016959429600
Bestelcode	8720169594296
Materiaalnr. (12NC)	910505102893
Lokale code	8720169594296
Numerator - Aantal per pak	1
EAN/UPC - product/behuizing	8720169594296
Numerator - Dozen per buitendoos	1
EAN/UPC - Case	8720169594296
Code productfamilie	BY581P [Gentlespace gen4 Large]

Polar normal diagrammen

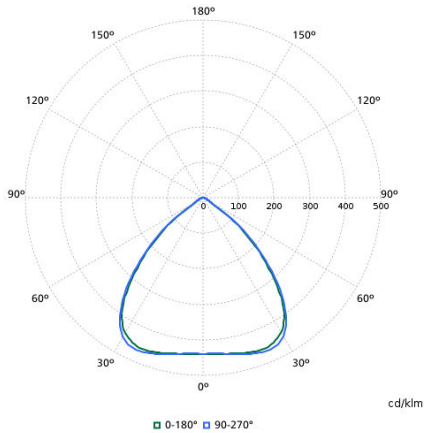

Gerelateerde documenten

Documenten en certificaten	Documentnaam	Downloaden
Tender text	Tender_Text_910505102893_nl_NL.txt	Downloaden
Installation Instructions	GentleSpace-gen4-Manual-Instruction-v2024-10.pdf	Downloaden

Lichttechnische files	Documentnaam	Downloaden
IES File	by581p-250s-840-dia-he-wb-gc-si-br-910505102893.ies	Downloaden
LDT File	by581p-250s-840-dia-he-wb-gc-si-br-910505102893.ldt	Downloaden
ROLF File	by581p-250s-840-dia-he-wb-gc-si-br-910505102893.rolfz	Downloaden
ULD File	by581p-250s-840-dia-he-wb-gc-si-br-910505102893.uld	Downloaden
Revit file	by581p-250s-840-dia-he-wb-gc-si-br-910505102893.zip	Downloaden

© 2026 Signify Holding. Alle rechten voorbehouden. De informatie die in dit document wordt verstrekt kan zonder voorafgaande kennisgeving worden gewijzigd. Signify doet geen uitspraken over en geeft geen garanties voor de nauwkeurigheid of volledigheid van de informatie in dit document en kan op geen enkele wijze aansprakelijk worden gesteld voor handelingen die op deze informatie worden gebaseerd. De informatie in dit document is niet bedoeld als offerte en maakt geen deel uit van enige aanbieding of overeenkomst, tenzij anderszins overeengekomen met Signify. Philips en het Philips schildembleem zijn gedeponeerde handelsmerken van Koninklijke Philips N.V.