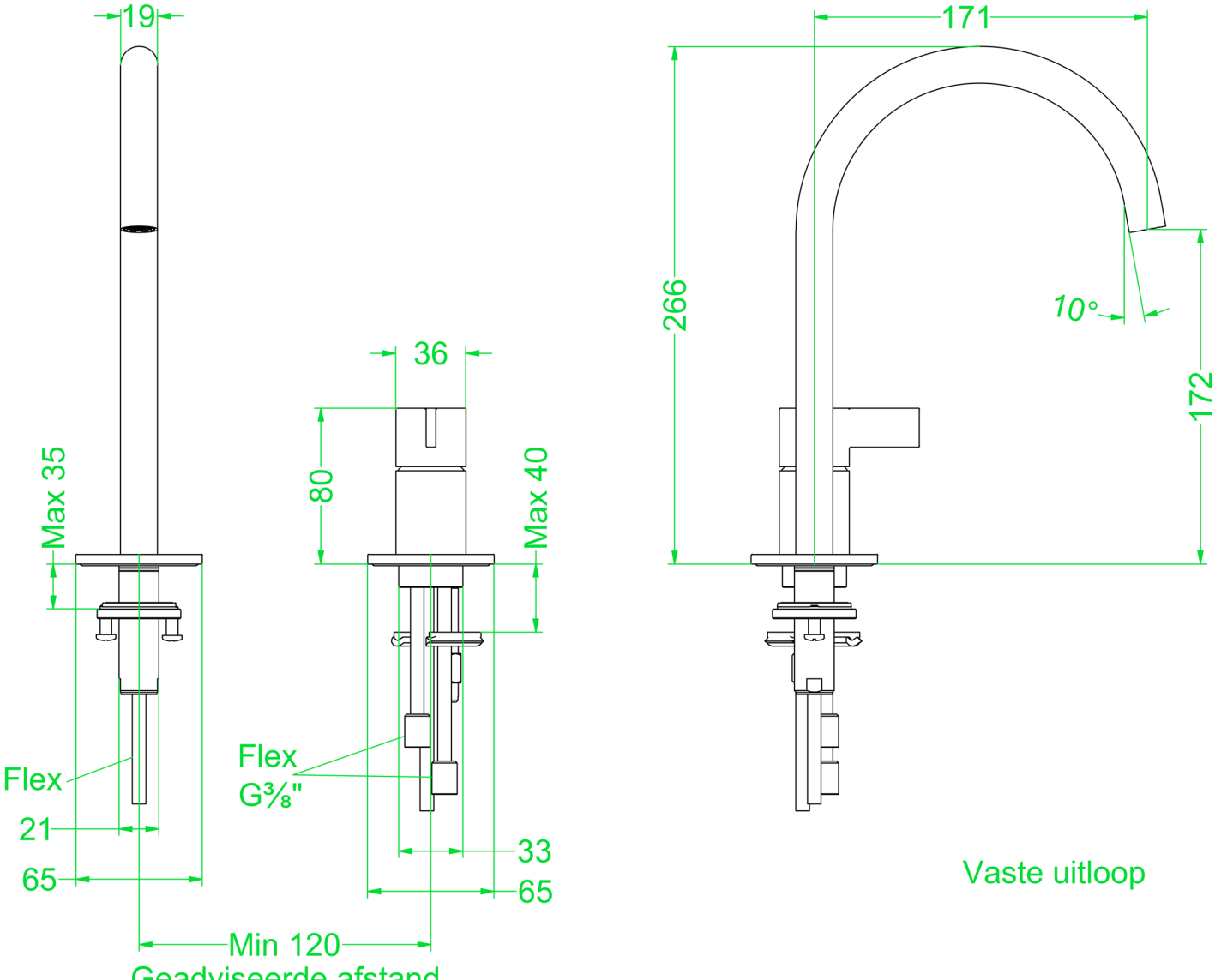
19
Max 35
Flex
21
65
36
80
Max 40
Flex
G3/8"
33
65
Min 120
Geadviseerde afstand
171
266
10°
172
Vaste uitloop